DINROLL W208PP8

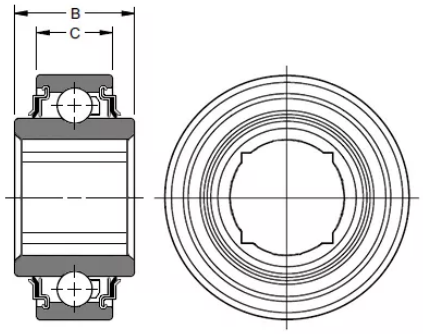

Общие характеристики

Тип	Подшипники сельскохозяйственные

Размеры и вес

Наружный диаметр	80 мм
Внутренний диаметр	28.575 мм
Ширина	30.18 мм
Вес	0.75 кг

Модификации

Тип открытый / закрытый	Закрытый
Чем закрыт	Металлическими шайбами
Как закрыт	С двух сторон
Радиальный зазор	Стандартный
Фланец на наружном кольце	Нет
Проточка под стопорное кольцо»	Без проточки

Технические характеристики

Производитель:

DINROLL®