DINROLL GW211PP17

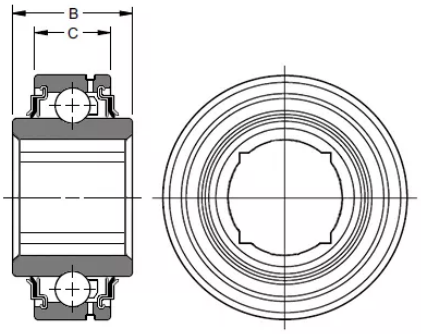

Общие характеристики

Тип	Подшипники сельскохозяйственные

Размеры и вес

Наружный диаметр	100 мм
Внутренний диаметр	38.1 мм
Ширина	33.3375 мм
Вес	1.325 кг

Модификации

Тип открытый / закрытый	Закрытый
Чем закрыт	Металлическими шайбами
Как закрыт	С двух сторон
Радиальный зазор	Стандартный
Посадка на вал	Цилиндрическая
Фланец на наружном кольце	Нет
Проточка под стопорное кольцо»	Без проточки

Технические характеристики

Производитель:

DINROLL®