ТЕХНИЧЕСКИЕ ДАННЫЕ

2 МП цилиндрическая IP-камера с технологией Lighthunter и ИК-подсветкой

IPC2A22SE-ADZK-I0





Основные особенности

- Высокое качество изображения благодаря CMOS-матрице, 2 МП, 1/1,8 дюйма
- 1980 × 1080 при 60 к/с во всех потоках
- Ultra 265, H.265, H.264, MJPEG
- Умное предотвращение вторжения, поддержка фильтрации ложных тревог, в том числе обнаружение пересечения линии, вторжения, входа в область и выхода из области
- Захват лиц, автоматический выбор лучших снимков, набор черт лица
- Подсчет людей, поддержка подсчета потока людей и мониторинга плотности их скопления, подходит для получения статистических данных
- Технология LightHunter обеспечивает сверхвысокое качество изображения в условиях слабой освещенности
- Оптика с широким динамическим диапазоном (WDR) до 120 дБ
- Встроенный обогреватель способствует нормальному запуску при низкой температуре
- Питание пост. током 12 В или по PoE (IEEE 802.3af)
- Широкий диапазон допустимого напряжения пост. тока: ±25%
- Тревожные входы/выходы: 2/1, аудио входы/выходы: 1/1

Технические характеристики

	IPC2A22SE-ADZK-I0				
Камера					
Датчик	1/1,8 дюйма; 1080П, прогрессивная развертка, CMOS				
Мин. освещенность	Цвет: 0,0005 лк (F1.2, AGC вкл.) 0 лк с ИК-подсветкой				
День/ночь	Автоматический ИК-фильтр (ICR)				
Затвор	Автом./ручн.; 1–1/100 000 с				
WDR	120 дБ				
Сигнал/шум	> 56 дБ				
Объектив					
Тип объектива	2,8–12 мм при F1.2, автоматическая фокусировка (AF) и моторизированный объектив				
Диафрагма	Фиксированный				
Угол обзора (Гор.)	42,6°–113,7°				
Угол обзора (Верт.)	24,1°–59,0°				
Угол обзора (Диагон.)	4,12°–74,38°				
Обнаружение, наблюдение, распознавание и идентификация					
Дальность обнаружения, наблюдения, распознавания и идентификации	Объектив (мм)	Обнаружение (м)	Наблюдение (м)	Распознавание (м)	Идентификация (м)
	2,8	68,0	27,2	13,6	6,8
	12	166,2	66,5	33,2	16,6
Подсветка					
Дальность ИК-подсветки	Дальность ИК-подсветки: до 80 м				
Длина волны	850 нм				
Управление включением/отключением ИК-подсветки	Автом./ручн.				
Видео					
Сжатие видео	Ultra 265, H.265, H.264, MJPEG				
Разрешение и частота кадров	Основной поток: 1080P (1920 × 1080), до 60 к/с; Дополнительный поток: 1080P (1920 × 1080), до 60 к/с; Третий поток: D1 (720 × 576), до 60 к/с;				
Скорость передачи видеоданных	128 Кбит/с–16 Мбит/с				
ROI	До 8 областей				
Потоковая передача видео	Три потока				
OSD	До 8 OSD				
Режим маскирования	До 4 областей				
Изображение					
Баланс белого	Авто/На улице/Точная настройка/Натриевая лампа/Заблокировано/Авто2				
Цифровое шумоподавление	2D/3D DNR				
Умная ИК-подсветка	Поддерживается				

Поворот изображения	Нормальное положение/вертикальный поворот/горизонтальный поворот/180°/90° по часовой стрелке/ 90° против часовой стрелки
HLC	Поддерживается
BLC	Поддерживается
Антитуман	Цифровой антитуман
Интеллектуальные функции	
Интеллектуальное предотвращение вторжений	Поддержка фильтрации ложных тревог: обнаружение пересечения линии, вторжения, входа в область и выхода из области
Захват лиц	Поддерживается, черты лица: пол, возрастной диапазон, очки, маска
Подсчет людей	Поддержка подсчета потока людей и мониторинга плотности их скопления
События	
Основные функции обнаружения	Обнаружение движения, тревога по звуку, тревога при взломе
Общие функции	Водяные знаки, фильтрация IP-адресов, тревожный вход/выход, политика доступа, защита ARP, аутентификация RTSP, аутентификация пользователей
Аудио	
Сжатие аудио	G.711U, G.711A
Скорость аудиопотока	64 Кбит/с
Двухсторонняя аудиосвязь	Поддерживается
Подавление помех	Поддерживается
Частота дискретизации	8 кГц
Хранилище	
Локальная память	Карта Micro SD до 256 ГБ
Сетевое хранилище	ANR, NAS (NFS)
Сеть	
Протоколы	IPv4, IGMP, ICMP, ARP, TCP, UDP, DHCP, PPPoE, RTP, RTSP, RTCP, DNS, DDNS, NTP, FTP, UPnP, HTTP, HTTPS, SMTP, 802.1x, SNMP, QoS, RTMP, SSL/TLS
Возможность интеграции	ONVIF (профили S, G, T), API, SDK
Пользователь/хост	До 32 пользователей. 3 уровня пользователей: администратор, оператор и обычный пользователь
Безопасность	Парольная защита, надежный пароль, шифрование HTTPS, базовая и дайджест-аутентификация для RTSP, дайджест-аутентификация для HTTP, TLS 1.2, WSSE и дайджест-аутентификация для ONVIF
Клиент	EZStation EZLive EZView
Веб-браузер	Просмотр в реальном времени с обязательным плагином: IE 10 и выше, Chrome 45 и выше, Firefox 52 и выше, Edge 79 и выше
Интерфейсы	
Входы/выходы аудио	1/1
Тревожные входы/выходы	2/1
Последовательный порт	N/A
Встроенный микрофон	Поддерживается
Встроенный динамик	N/A
Встроенный обогреватель	Поддерживается
Видеовыход	1 BNC

Сеть	1 * RJ45 10M/100M Base-TX Ethernet
Соответствие сертификатам	
EMC	CE-EMC (EN 55032: 2015+A1:2020, EN 61000-3-3: 2013+A1: 2019, EN IEC 61000-3-2: 2019+A1: 2021, EN 55035: 2017+A11:2020) FCC (FCC CFR 47 часть 15 B, ANSI C63.4-2014)
Безопасность	CE LVD (EN 62368-1:2014+A11:2017) CB (IEC 62368-1:2014) UL (UL 62368-1, 2 изд., дата выпуска: 01.12.2014)
Окружающая среда	CE-RoHS (2011/65/EU; (EU) 2015/863); WEEE (2012/19/EU); Reach (регламент (ЕК) № 1907/2006)
Защита	IP67 (IEC 60529:1989+AMD1:1999+AMD2:2013) IK10 (IEC 62262:2002)
Общие характеристики	
Питание	12 В пост. тока ±25%, PoE (IEEE 802.3af)
	Потребляемая мощность: макс. 12 Вт
Размеры (Д × Ш × В)	Ø 130 × 322 мм
Масса	1,5 кг
Условия эксплуатации	От -50 °C до 60 °C, влажность: ≤95%, отн. (без конденсации)
Условия хранения	От -50 °C до 70 °C, влажность: ≤95%, отн. (без конденсации)
Защита от перенапряжения	6 кВ
Кнопка сброса	Поддерживается

Размеры

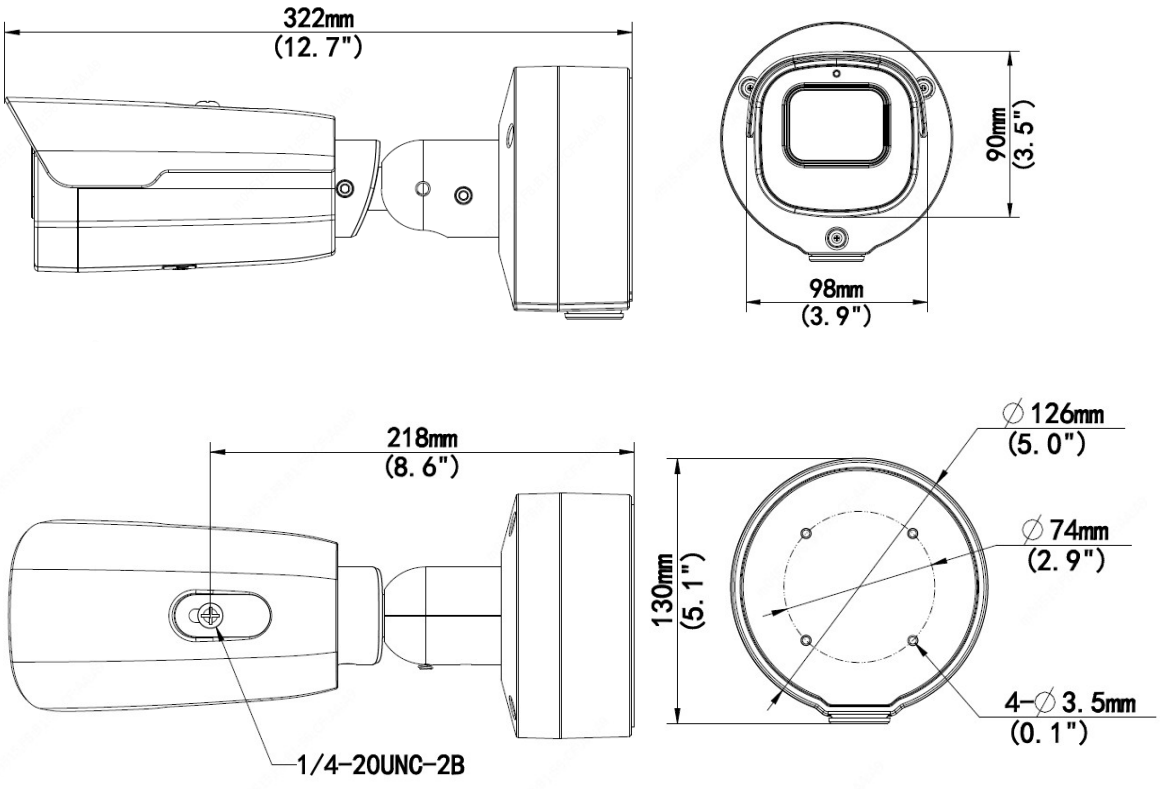

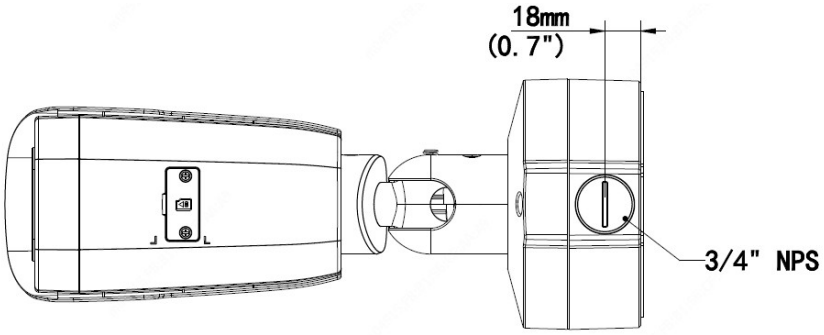

Аксессуары

TR-UP06-C-IN

Крепление на столбе



Крепление на мачте	Крепление на стене
TR-UP06-C-IN	/
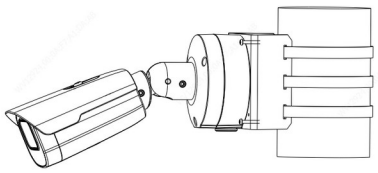	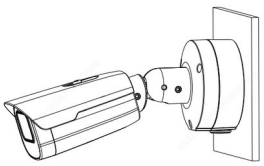
Подвесное крепление	
/	
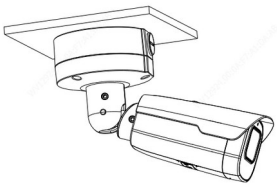	

Zhejiang Uniview Technologies Co., Ltd.

Xietong Street No. 369, Binjiang District, Hangzhou, Zhejiang, China, 310051 (Ханчжоу, Чжэцзян, Китай)

Эл. почта: overseasbusiness@uniview.com; globalsupport@uniview.com

http://www.uniview.com

©2021-2022 Zhejiang Uniview Technologies Co., Ltd. Все права защищены.

* Информация о характеристиках изделия и его наличии может быть изменена без предварительного уведомления.