DINROLL®



NU309

Радиальный однорядный роликовый подшипник

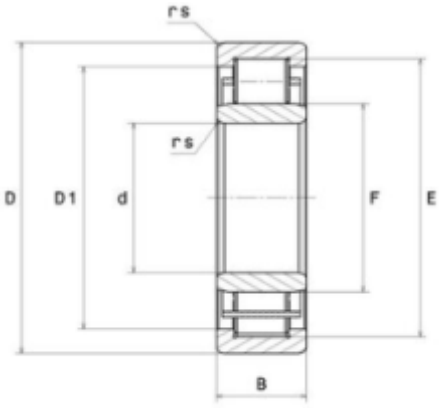

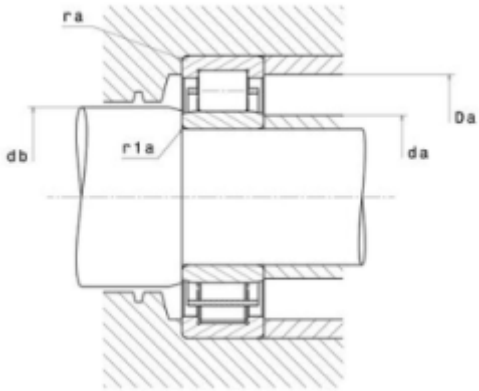

Технические характеристики

Основные размеры

d - внутренний диаметр.....45 мм

D - Внешний диаметр.....100 мм

B - Ширина подшипника/внутреннего кольца.....25 мм

масса.....0,893 кг

Производительность

C - динамическая нагрузка.....100 кН

C0 - Статическая нагрузка.....112 кН

Частота вращения предельная при пластичной смазке.....7500 об/мин

Частота вращения предельная при жидкой смазке.....8500 об/мин

Tmin - Минимальная рабочая температура.....-40°C

Tmax - Максимальная рабочая температура.....120°C

Представительство Dinroll в России.
Продажа промышленных подшипников
Россия, 127572, Москва, ул. Угличская, 12, стр. 1

Tel:+7 (495) 543-89-93
e-mail: info@dinroll.com
www.dinroll.com