Руководство по продукту

DS1525+

Последнее обновление: 17 мар. 2025 г.

Содержание

Глава 1: Перед началом работы 2
1.1 Содержимое упаковки 2
1.2 Обзор Synology DS1525+ 3
1.3 Режимы системы и светодиодные индикаторы 5
1.4 Другие определения светодиодов 7
1.5 Технические характеристики 8
1.6 Запасные части 9
1.7 Дополнительные аксессуары 10
Глава 2: Установка аппаратных компонентов 11
2.1 Рекомендуемые инструменты 11
2.2 Меры предосторожности 11
2.3 Инструкции по безопасности 13
2.4 Установка дисков 15
2.5 Добавление модуля памяти в Synology NAS 20
2.6 Установка M.2 NVMe SSD в Synology NAS 24
2.7 Установка модуля обновления сети 27
2.8 Запуск вашего Synology NAS 27
Глава 3: Установка DSM на Synology NAS 30
3.1 Установка DSM с помощью Web Assistant 30
3.2 Установка DSM с помощью Synology Assistant 31
3.3 Узнать больше 32
Глава 4: Обслуживание системы 33
4.1 Замена неисправного вентилятора 33
Глава 5: Устранение неисправностей 50
5.1 Контрольный список для устранения неисправностей 50
5.2 Решение распространенных проблем 51
5.3 Прежде чем обращаться в службу технической поддержки Synology 57
5.4 Обращение в службу технической поддержки Synology 58
5.5 Получение информации, помощи и обслуживания 59

Глава 1: Перед началом работы

Спасибо за покупку продукта Synology! Перед настройкой вашего нового Synology NAS, пожалуйста, проверьте содержимое упаковки, чтобы убедиться, что вы получили перечисленные ниже предметы. Также обязательно внимательно прочитайте инструкции по безопасности, чтобы избежать травм или повреждения вашего Synology NAS.

Примечания:

- Все изображения ниже приведены только для иллюстрации и могут отличаться от фактического продукта.

1.1 Содержимое упаковки

Свяжитесь с вашим продавцом, если в вашей упаковке отсутствуют какие-либо из следующих предметов:

Основной блок x 1

a



Сетевой шнур x 1

b



Адаптер питания x 1

c

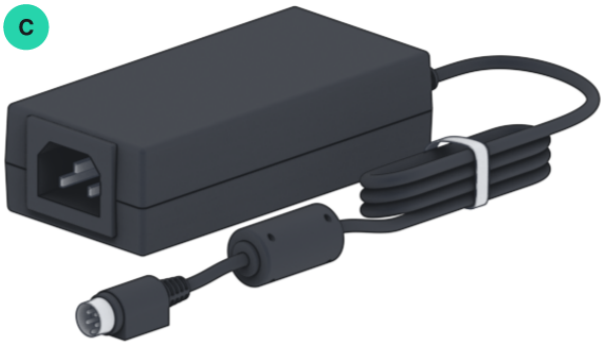

Кабель RJ-45 LAN x 2

d



Ключ для лотка жесткого диска x 2

Винты для дисков 2.5" x 24

e



f

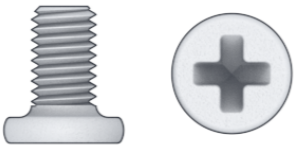

1.2 Обзор Synology DS1525+

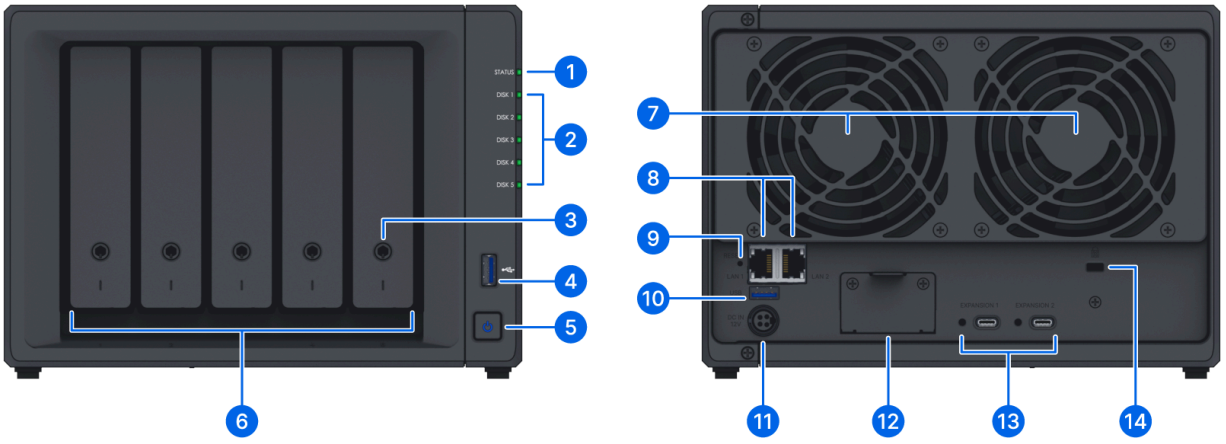

№	Имя	Описание
1	Индикатор состояния	Отображает состояние системы. Для получения дополнительной информации см. "Режимы системы и светодиодные индикаторы".
2	Индикаторы состояния диска	Отображает состояние каждого диска. Для получения дополнительной информации см. "Другие светодиодные индикаторы".
3	Замки лотков дисков	Блокировка или разблокировка лотков дисков.
4	Порт USB 3.2 Gen 1	Подключите внешние диски или другие USB-устройства к Synology NAS здесь.
5	Кнопка питания и индикатор	1. Нажмите, чтобы включить Synology NAS. 2. Чтобы выключить Synology NAS, нажмите и удерживайте, пока не услышите звуковой сигнал и индикатор питания не начнет мигать.

6	Лотки для дисков	Установите диски (жесткие диски или твердотельные накопители) здесь.
7	Вентиляторы	Отводят избыточное тепло и охлаждают систему. Если вентилятор неисправен, Synology NAS издаст звуковой сигнал.
8	Порты 2.5GbE RJ-45	Подключите сетевой кабель здесь.
9	Кнопка сброса	1. Режим 1: Нажмите и удерживайте, пока не услышите звуковой сигнал, чтобы восстановить IP-адрес, DNS-сервер и пароль для учетной записи admin по умолчанию. 2. Режим 2: Нажмите и удерживайте, пока не услышите звуковой сигнал, отпустите кнопку сразу, затем нажмите и удерживайте снова в течение 10 секунд, чтобы переустановить DiskStation Manager (DSM). Для получения подробной информации о том, как сбросить Synology NAS, пожалуйста, обратитесь к этой статье.
10	Порт USB 3.2 Gen 1	Подключите внешние диски или другие USB-устройства к Synology NAS здесь.
11	Порт питания	Подключите кабель питания здесь.
12	Слот для обновления сети	Поддерживает добавление модуля обновления сети E10G22-T1-Mini.
13	Порты расширения	Подключите модуль расширения Synology[1] к Synology NAS здесь.
14	Слот безопасности Kensington	Прикрепите замок безопасности Kensington здесь.

Примечания:

1. Для получения дополнительной информации о модуле расширения Synology, поддерживаемом вашим Synology NAS, посетите список совместимых продуктов Synology.

1.3 Режимы системы и светодиодные индикаторы

Определения режимов системы

В Synology NAS существует 7 режимов системы. Режимы системы и их определения приведены ниже:

Режим системы	Определение
Включение	Synology NAS включается при нажатии кнопки питания или перезагружается при выполнении операций в DSM. Во время процесса загрузки устройство также выполняет инициализацию оборудования, такую как сброс оборудования или инициализация BIOS.
Выключение	Synology NAS выключается в результате нажатия кнопки питания или операции в DSM.
DSM не готова	DSM не готова к использованию. Это может быть вызвано следующими причинами: • Synology NAS включен, но DSM не установлена должным образом. • Synology NAS в настоящее время включается и инициализирует службы, необходимые для полноценной работы DSM. • Подключенное устройство ИБП имеет недостаточную мощность; DSM останавливает все службы, чтобы предотвратить потерю данных (входит в безопасный режим).
DSM готова к использованию	DSM полностью функционирует, и пользователи могут войти в систему.
Гибернация	Synology NAS был неактивен некоторое время и теперь находится в режиме гибернации.
Приложение	Некоторые пакеты/службы (например, USB Copy и служба Find me) во время работы будут управлять действиями светодиода. После завершения операции светодиодный индикатор вернется в нормальное состояние.
Выключено	Synology NAS выключен.

Определение режимов системы

Вы можете определить режим системы по индикаторам питания и состояния. Пожалуйста, обратитесь к таблице ниже для получения более подробной информации.

Режим системы	Светодиод питания	Светодиод состояния	
	Синий	Зеленый	Оранжевый
Включение	Мигание	Выключено	Выключено
Выключение	Мигание	Статично	Выключено/ Статично[1]
DSM не готов	Статично	Мигание	Выключено/ Мигание[1]
DSM готов к использованию	Статично	Статично	Выключено/ Статично[1]
Гибернация	Статично	Выключено	Выключено/ Статично[1]
Приложение	Статично	Переключение	
Выключено	Выключено	Выключено	Выключено

Примечания:

1. Если **индикатор состояния** остается статично оранжевым или постоянно мигает оранжевым, это указывает на системные ошибки, такие как отказ вентилятора, перегрев системы или деградация тома. Пожалуйста, войдите в DSM для получения подробной информации.

Переходы между системными режимами

Чтобы лучше понять переходы между системными режимами, пожалуйста, ознакомьтесь с примерами ниже:

- **Включено без установленного DSM:**
  Выключено > Включение > DSM не готов
- **Включено с установленным DSM:**
  Выключено > Включение > DSM не готов > DSM готов к использованию
- **Вход в спящий режим, затем выход из спящего режима:**
  DSM готов к использованию > В спящем режиме > DSM готов к использованию

- **Выключение:**
  DSM готов к использованию > Выключение > Отключен
- **Сбой питания с подключенным ИБП:**
  DSM готов к использованию > DSM не готов (из-за сбоя питания, DSM переходит в безопасный режим) > Выключение > Отключен > Включение (питание восстановлено, DSM перезагрузится) > DSM не готов > DSM готов к использованию

1.4 Другие определения светодиодов

Светодиодный индикатор	Цвет	Состояние	Описание
Состояние диска	Зеленый	Статичный	Диск готов и бездействует
		Мигает	Доступ к диску
	Оранжевый[1]	Статичный	Поиск диска
			Диск деактивирован пользователем
			Порт отключен[2]
			Состояние здоровья диска критическое или неисправное
	Выключен		Нет внутреннего диска
Задний 2.5GbE LAN (на верхней стороне разъема)	Зеленый	Статичный	Сеть подключена
		Мигает	Сеть активна
	Выключен		Нет сети
Задний 2.5GbE LAN (на нижней стороне разъема)	Зеленый	Статический	Подключено 2.5 Gbps
	Выключено		Подключено 1Gbps/100Mbps/10Mbps/Нет сети

Примечания:

1. Когда индикатор LED диска оранжевый, мы рекомендуем войти в DSM и перейти в **Диспетчер хранения** > **HDD/SSD** для получения дополнительной информации.
2. Пожалуйста, попробуйте перезапустить ваш Synology NAS или вставить диски заново. Если проблема сохраняется, обратитесь к этой статье для ее решения.

1.5 Технические характеристики

Элемент	DS1525+
CPU	AMD Ryzen V1500B
ОЗУ	DDR4 8 ГБ
Совместимый тип диска	• 3.5"/2.5" SATA x 5 • M.2 2280 NVMe SSD x 2
Внешний порт	• USB 3.2 Gen 1 × 2 • Расширение x 2
Порт LAN	2.5GbE (RJ-45) x 2
Размер (В x Ш x Г) (мм)	166 × 230 × 223
Вес (кг)	2.67
Сертификация агентства	• FCC Class B • CE Class B • UKCA • BSMI Class B • EAC • VCCI • CCC • RCM • KC • Соответствие RoHS
Гибернация HDD	Да
Запланированное включение/выключение питания	Да
Wake on LAN (дистанционное включение по сети)	Да
Требования к окружающей среде	• Напряжение: 100В до 240В AC • Частота: 50 / 60Гц • Рабочая температура: 32˚F до 104˚F (0˚C до 40˚C) • Температура хранения: -5˚F до 140˚F (-20˚C до 60˚C) • Относительная влажность: 5% до 95% RH

Примечания:

- Технические характеристики модели могут быть изменены без предварительного уведомления. Обратитесь к веб-сайту Synology для получения последней информации.

1.6 Запасные части

Посетите Запасные части, если вам нужно заменить системные вентиляторы, лотки для дисков или блоки питания.

Название модели	Изображение	Описание
Лоток для дисков (Тип D9)		Лоток для дисков 3.5"/2.5" с замком
Вентилятор 92*92*25_1	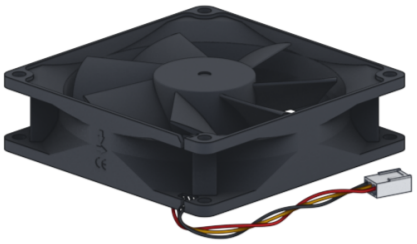	Системный вентилятор 92*92*25 мм
Адаптер 120W_2	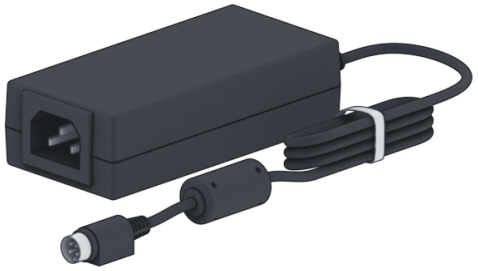	Адаптер 120W Уровень VI

1.7 Дополнительные аксессуары

С аксессуарами Synology вы можете настроить ваш Synology NAS для различных бизнес-сред без беспокойства о совместимости и стабильности. Обратитесь к Списку совместимости продуктов Synology для получения дополнительной информации.

Глава 2: Установка аппаратных компонентов

2.1 Рекомендуемые инструменты

В этом разделе перечислены необходимые и дополнительные инструменты, используемые в процедурах установки.

- Отвертка Phillips #2 (с крестообразным наконечником)
- По крайней мере один диск SATA 3.5" или 2.5" (см. здесь для совместимых моделей)

Внимание:

- Если вы устанавливаете диск, содержащий данные, система отформатирует диск и удалит все существующие данные. Сделайте резервную копию всех важных данных перед установкой.

Примечания:

- Если используется автоматическая отвертка, установите крутящий момент на 4,0 (+/-0,3) кгс-см.

2.2 Меры предосторожности

Перед установкой или удалением любых компонентов в вашем Synology NAS ознакомьтесь со всей информацией по безопасности.

Внимание:

- Оставленные внутри Synology NAS посторонние или незакрепленные винты могут серьезно повредить его компоненты. Избегайте попадания в NAS металлических предметов, таких как скрепки и шпильки.
- Не тяните кабель за разъем или язычок при его отключении. Некоторые кабели имеют разъемы с фиксирующими язычками или винтами, которые необходимо освободить перед отключением кабеля. При отключении кабеля держите его ровно, чтобы избежать изгиба контактов разъема. При подключении кабеля убедитесь, что порты и разъемы правильно ориентированы и выровнены.
- Если вам нужно переместить ваш Synology NAS, попросите кого-нибудь помочь вам. Не пытайтесь поднимать его самостоятельно, чтобы избежать травм.
- Убедитесь, что ваш Synology NAS работает правильно, прежде чем устанавливать дополнительные аппаратные компоненты. Если ваш Synology NAS работает неправильно, см. главу "Устранение неполадок" для выполнения базового устранения неполадок. Если проблему не удается решить, см. раздел "Получение информации, помощь и обслуживание" для получения дополнительной информации.
- Всегда аккуратно обращайтесь с компонентами системы (такими как карты PCIe, модули памяти и системные платы), держа их за края или рамку. Не прикасайтесь к паяным соединениям, контактам или открытым цепям.
- Не размещайте детали и другие компоненты (такие как карты PCIe, модули памяти и системные платы) на верхней крышке NAS или других металлических поверхностях.
- Только определенные модели Synology NAS поддерживают горячую замену компонентов и предназначены для безопасной работы в включенном состоянии.

Перед работой внутри вашего Synology NAS

1. Выключите Synology NAS, включая все подключенные периферийные устройства.
2. Отключите Synology NAS от электрической розетки и отключите периферийные устройства.

После работы внутри вашего Synology NAS

1. Подключите периферийные устройства и подключите Synology NAS к электрической розетке.
2. Включите подключенные периферийные устройства, а затем включите Synology NAS.

Предотвращение электростатического разряда

Разряд статического электричества от пальца или других проводников может привести к остановке системы, потере данных или другим повреждениям системных плат или других компонентов, чувствительных к статическому электричеству. Этот тип повреждений также может сократить срок службы Synology NAS.

Предотвратите воздействие статического электричества, выполняя следующие действия:

- Избегайте контакта с руками, транспортируя и храня аппаратные компоненты в контейнерах, защищенных от статического электричества.
- Держите компоненты, чувствительные к электростатике, в их контейнерах до тех пор, пока они не прибудут на рабочие станции, свободные от статического электричества.
- Размещайте аппаратные компоненты на заземленной поверхности или прикоснитесь к ним перед извлечением из контейнеров.
- Избегайте прикосновений к соединениям, контактам, выводам или схемам.
- Всегда будьте правильно заземлены при прикосновении к статически чувствительным аппаратным компонентам или сборкам.
- При обращении с аппаратным компонентом аккуратно держите его за края или раму.
- Используйте антистатический браслет или другие системы заземления. Synology NAS следует размещать на антистатическом коврике (ESD-коврик).
- Synology NAS будет обеспечивать резервное питание при подключении к сети переменного тока, даже если он выключен. Устройство может быть повреждено, если случайно коснуться проводника и произойдет короткое замыкание. Перед снятием верхней задней крышки убедитесь, что питание отключено.

2.3 Инструкции по безопасности



- Держите вдали от прямых солнечных лучей и химикатов. Обеспечьте стабильную среду без резких изменений температуры или влажности.



- Всегда устанавливайте устройство в правильном положении.



- Держите устройство вдали от жидкостей.



- Перед чисткой отключите шнур питания и используйте влажную ткань для протирки поверхности. Не используйте химические аэрозольные чистящие средства.



- Чтобы предотвратить падение устройства, не размещайте его на тележках или нестабильных поверхностях.



- При настройке этого продукта используйте только кабели, шнуры питания, блоки питания и адаптеры, предоставленные или назначенные Synology, которые соответствуют местным нормам и требованиям безопасности. Убедитесь, что шнуры питания подключены к правильному напряжению питания и что предоставляемое напряжение переменного тока правильно и стабильно. Несоблюдение этого может привести к неисправностям или пожарам.
- Не используйте аксессуары, предоставленные Synology, на продуктах, не относящихся к Synology.



- Предупреждение, опасность поражения электрическим током. Чтобы удалить весь электрический ток из устройства, убедитесь, что все шнуры питания отключены от источника питания.



- Существует риск взрыва, если батарея заменена на неправильный тип. Утилизируйте использованные батареи надлежащим образом.

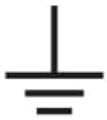

- Шнуры питания должны быть подключены к розетке с заземлением.



- Держите части тела подальше от движущегося вентилятора.



- Этот продукт должен быть установлен квалифицированным персоналом в местах с ограниченным доступом (например, в специализированных помещениях для оборудования, сервисных шкафах и т.д.).

Руководство по надежности системы

Чтобы гарантировать надлежащее охлаждение и надежность системы, следуйте приведенным ниже рекомендациям по надежности системы.

- Оставьте достаточное пространство вокруг Synology NAS, чтобы его система охлаждения работала эффективно. Оставьте примерно 50 мм (2 дюйма) свободного пространства вокруг передней и задней части Synology NAS. Не размещайте объекты перед вентиляторами.
- Для правильного охлаждения и воздушного потока установите крышку Synology NAS перед его включением. Эксплуатация Synology NAS без крышки может повредить его компоненты.
- Если у вашего Synology NAS есть воздушные каналы или перегородки, не удаляйте их, пока Synology NAS работает. Эксплуатация Synology NAS без воздушных каналов или перегородок может привести к перегреву системы.
- Открытие или снятие верхней крышки Synology NAS при включенной системе может подвергнуть вас риску поражения электрическим током.
- Если вам необходимо включить Synology NAS без верхней крышки, убедитесь, что никто не находится рядом с Synology NAS и что внутри не оставлены инструменты или другие объекты. Не эксплуатируйте систему без крышки Synology NAS более пяти минут.
- При замене горячесменного диска установите новый горячесменный диск как можно скорее.
- Сделайте резервные копии всех важных данных перед внесением изменений в диски.

2.4 Установка дисков

1. Чтобы извлечь лоток для дисков, потяните за ручку лотка в направлении, показанном на изображении ниже.

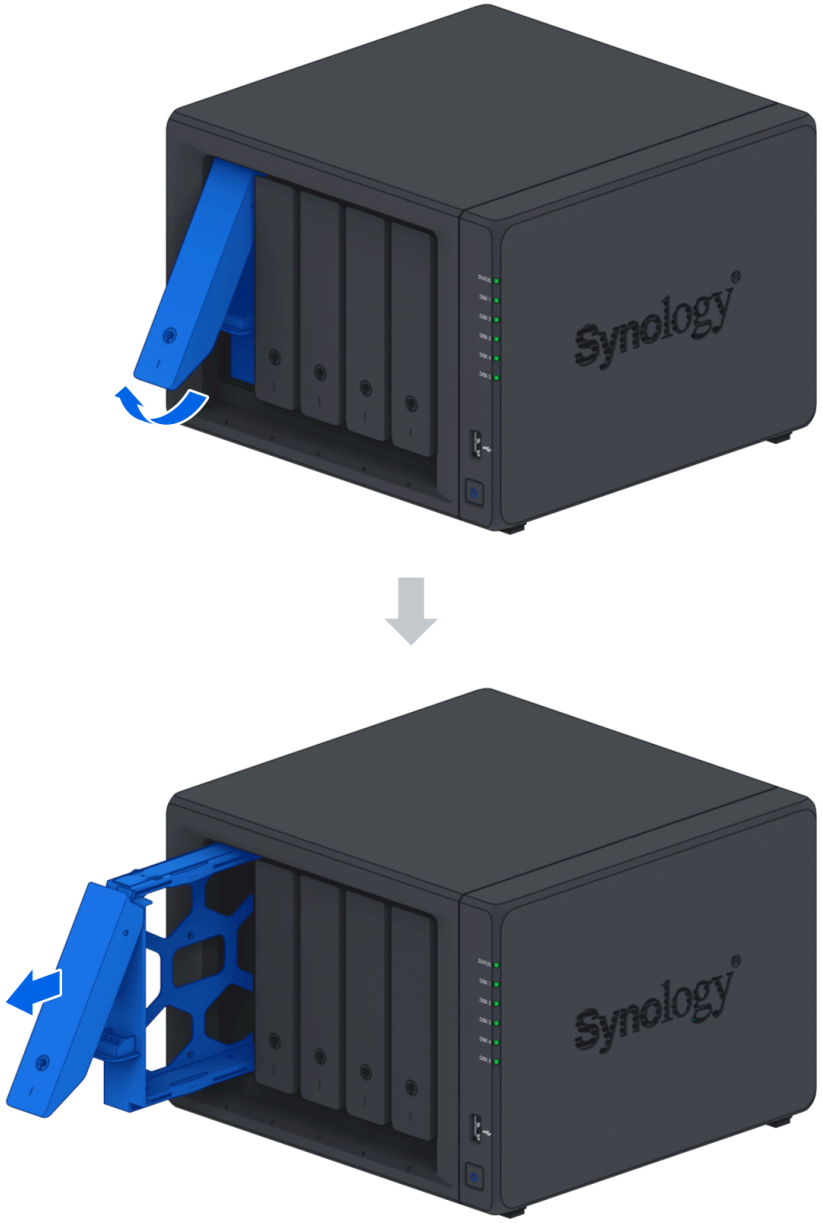

2. Установите диски в лотки для дисков.
    - Для дисков 3.5": Снимите крепежные панели с боков лотка для дисков. Поместите диск в лоток. Затем вставьте крепежные панели, чтобы закрепить диск на месте.

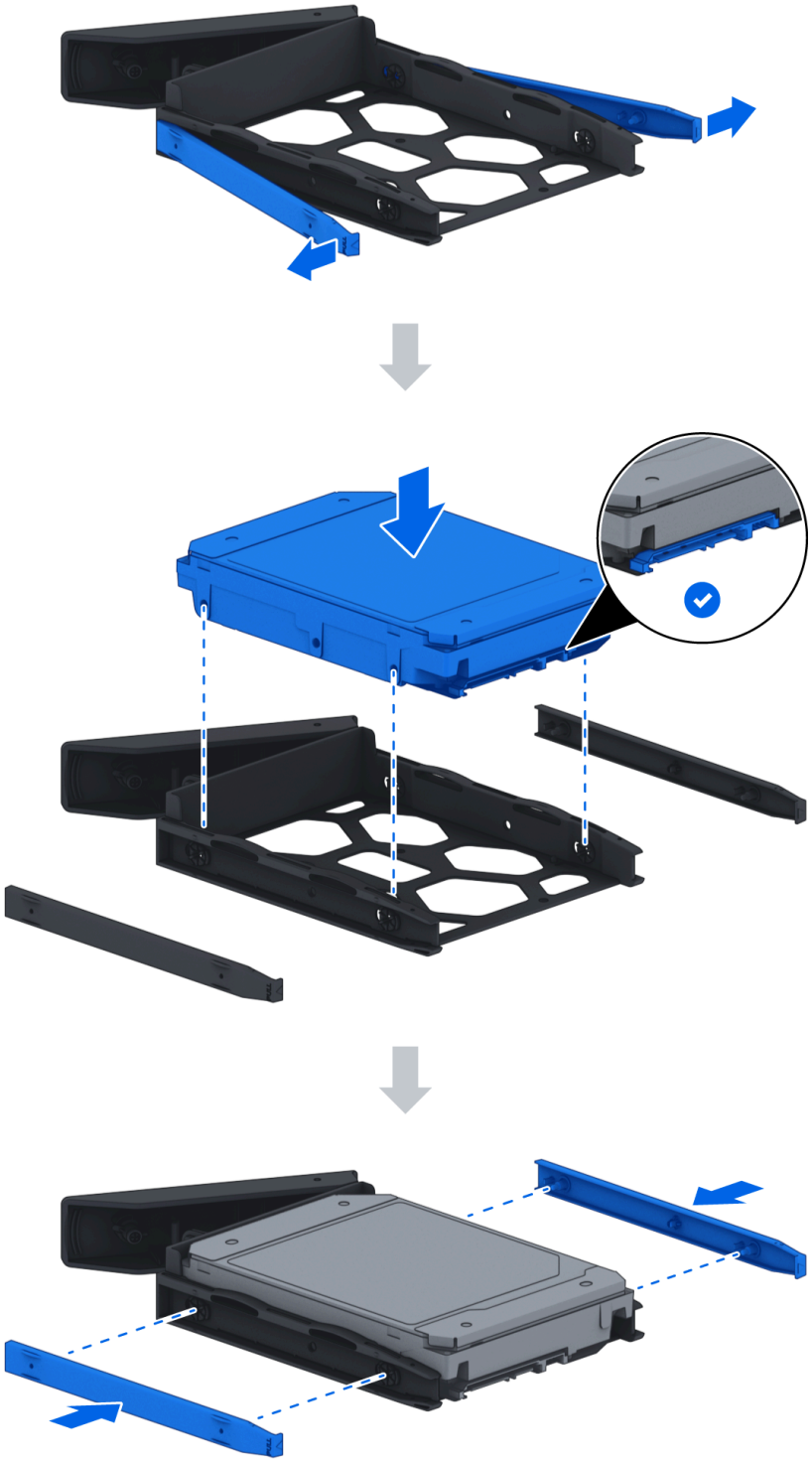

- Для дисков 2.5": Снимите крепежную панель с левой стороны лотка для дисков и храните ее в безопасном месте. Поместите диск в область лотка для дисков, указанную на изображении ниже. Переверните лоток и затяните винты, чтобы

закрепить диск на месте.

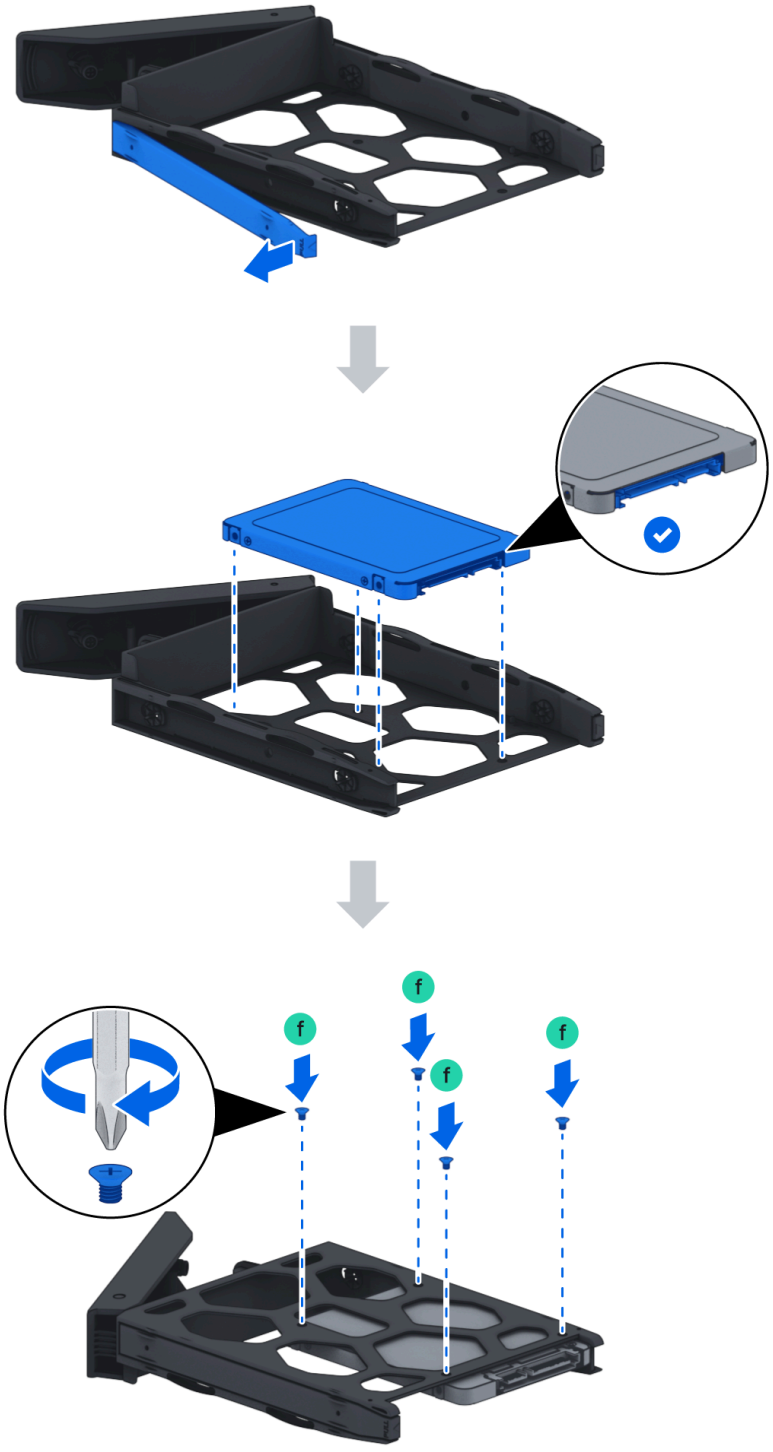

3. Вставьте загруженный лоток для дисков в пустой отсек и нажмите его назад, пока не услышите щелчок, когда лоток будет зафиксирован на месте.



Примечания:

- Убедитесь, что лоток полностью вставлен. В противном случае диск может работать неправильно.

4. Вставьте ключ от лотка жесткого диска в замок лотка, поверните ключ по часовой стрелке (в положение "I"), чтобы зафиксировать ручку лотка, а затем извлеките ключ.

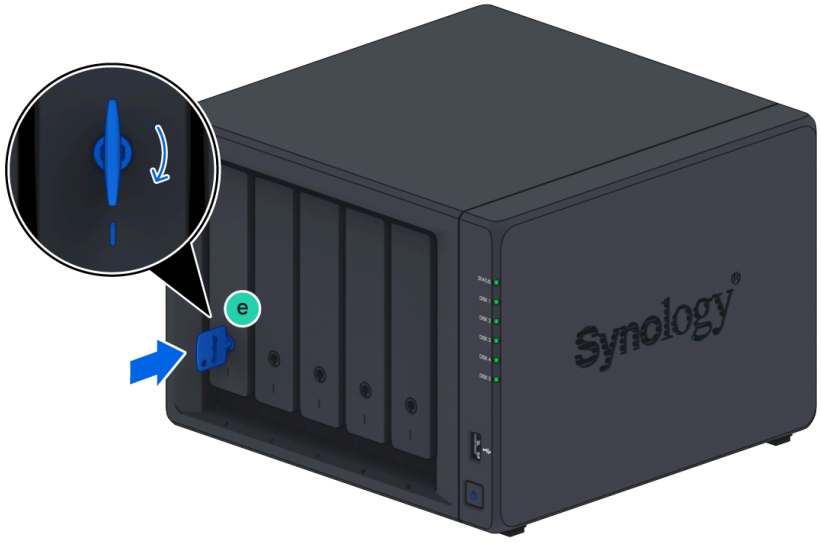

5. Повторите вышеуказанные шаги для установки всех подготовленных дисков.

6. Диски пронумерованы, как показано ниже.



Примечания:

- Если вы планируете создать RAID том, мы рекомендуем устанавливать диски одинакового размера для наилучшего использования емкости дисков.

2.5 Добавление модуля памяти в Synology NAS

Дополнительные модули памяти Synology предназначены для расширения памяти вашего Synology NAS. Следуйте приведенным ниже шагам, чтобы установить, проверить или удалить модуль памяти на вашем Synology NAS.

Следующая таблица показывает конфигурацию памяти для наилучшей практики:

DIMM1	DIMM2	Общая память
8 ГБ	-	8 ГБ
8 ГБ	8 ГБ	16 ГБ
16 ГБ	16 ГБ	32 ГБ

Удаление модуля памяти

1. Выключите ваш Synology NAS. Отключите все кабели от вашего Synology NAS, чтобы предотвратить возможные повреждения.
2. Извлеките лотки для дисков из отсеков. Слоты для памяти расположены на внутренней правой стороне вашего Synology NAS. Вы найдете предустановленный модуль памяти.



Примечания:

- Когда вы извлекаете лотки для дисков, обнажаются чувствительные внутренние компоненты. Избегайте касания чего-либо, кроме модуля памяти, при удалении или добавлении памяти.

3. Слоты для памяти пронумерованы, как показано ниже.

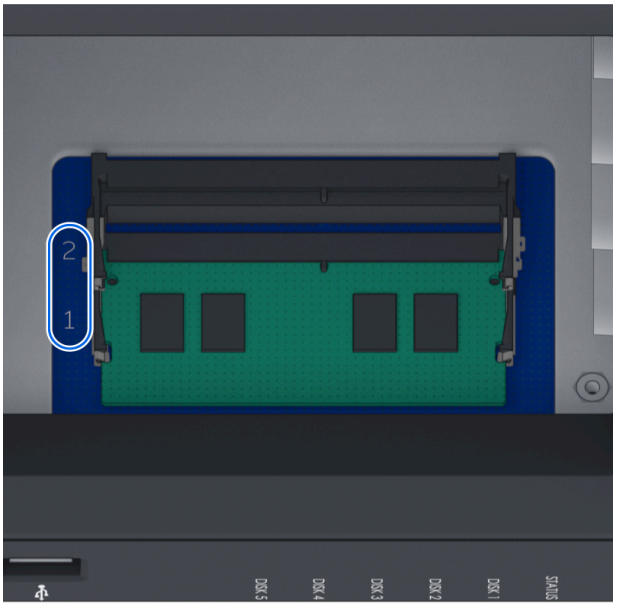

4. Нажмите на рычаги с обеих сторон модуля памяти наружу. Модуль памяти будет освобожден из своего слота.

5. Держите модуль памяти за края и извлеките его из слота.

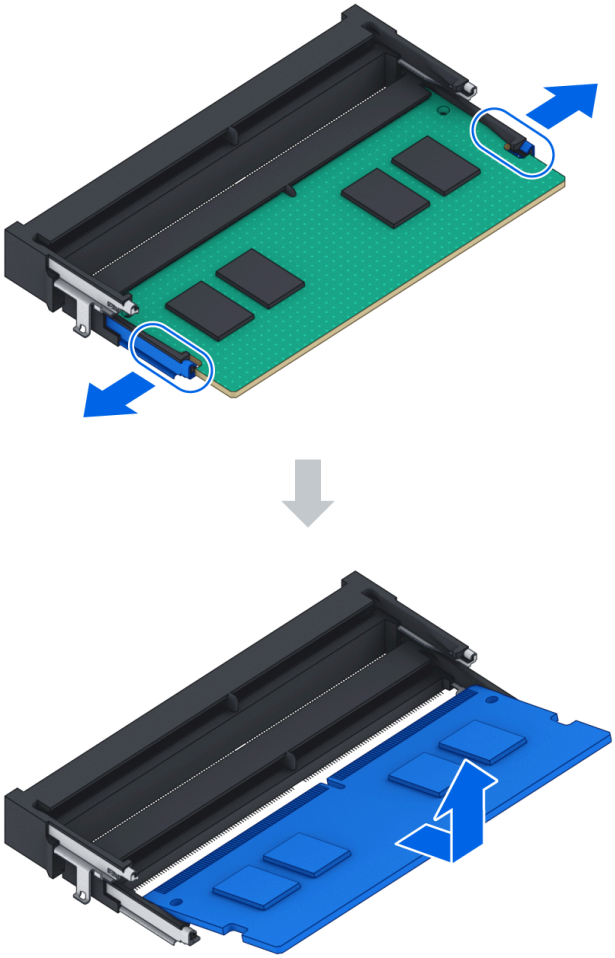

6. Вставьте лотки для дисков обратно в отсеки.
7. Подключите кабели, отсоединенные на шаге 1, затем нажмите кнопку питания, чтобы включить Synology NAS.

Установка модуля памяти

1. Следуйте шагам 1 и 2 из раздела "Удаление модуля памяти", чтобы выключить Synology NAS, отключить кабели и извлечь лотки для дисков.
2. Вставьте новый модуль памяти в пустой слот:
    a. Совместите небольшой зазор между золотыми контактами модуля памяти с выемкой на пустом слоте. Вставьте модуль памяти в слот. Убедитесь, что модуль правильно вставлен.

b. Аккуратно нажмите на модуль памяти, пока не услышите щелчок.

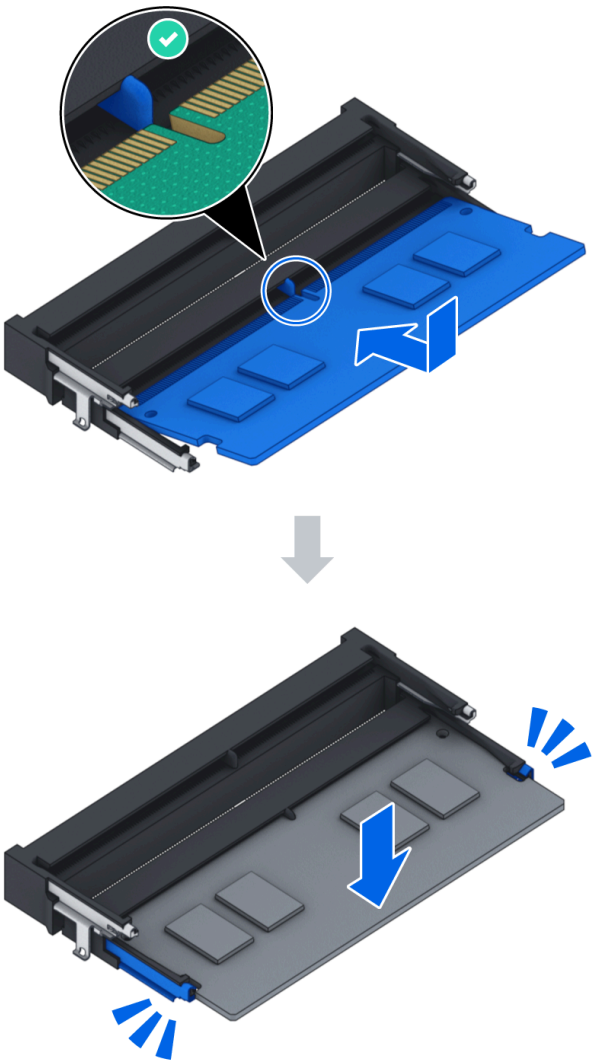

Примечания:

- Держите модуль памяти за края и избегайте касания золотых контактов.
- Synology не предоставляет полную гарантию на продукт или техническую поддержку, если для обновления памяти используется модуль памяти не от Synology.

3. Вставьте лотки для дисков обратно в отсеки.
4. Подключите кабели, отсоединенные на шаге 1, затем нажмите кнопку питания, чтобы включить Synology NAS.

Убедитесь, что Synology NAS распознает новый объем памяти

1. Установите DiskStation Manager (DSM). Подробности см. в разделе "Установка DSM на Synology NAS".
2. Войдите в DSM как **admin** или пользователь, принадлежащий к группе administrators.

3. Перейдите в **Панель управления** > **Центр информации** и проверьте **Общий объем физической памяти**.

Если ваш Synology NAS не распознает память или не запускается успешно, убедитесь, что модуль памяти установлен правильно.

2.6 Установка M.2 NVMe SSD в Synology NAS

Вы можете установить до двух M.2 NVMe 2280 SSD на ваш Synology NAS. Следуйте приведенным ниже шагам для установки и удаления модуля SSD.

Установка модуля M.2 NVMe SSD

1. Выключите ваш Synology NAS. Отключите все кабели от Synology NAS, чтобы предотвратить возможные повреждения.
2. Слоты для SSD расположены в нижней части вашего Synology NAS.
3. Снимите две крышки, защищающие модули. Вы увидите два пустых слота, которые пронумерованы, как показано ниже.

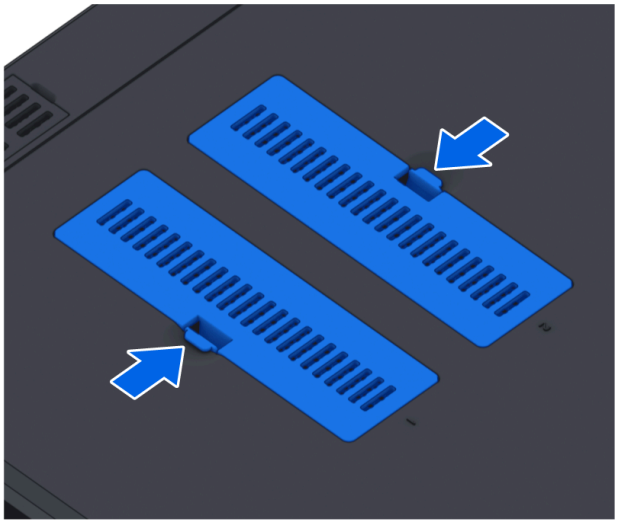

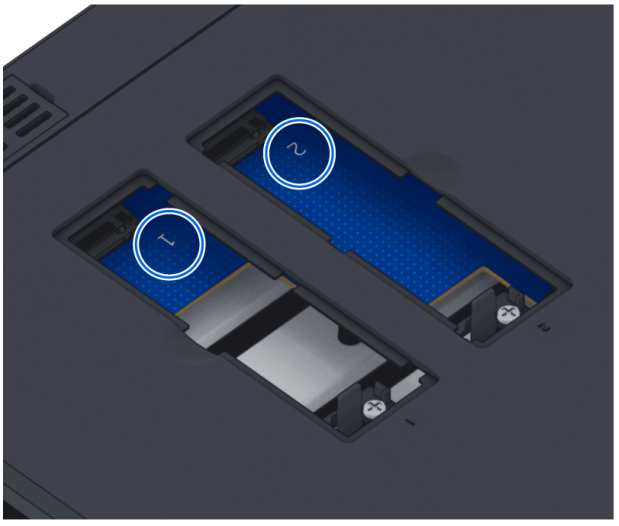

Примечания:

- Держите модуль SSD за край и избегайте касания золотых контактов.

4. Начните с слота 1. Вставьте ваш модуль SSD в пустой слот:
    a. Совместите небольшой зазор между золотыми контактами модуля SSD с выемкой в пустом слоте. Вставьте модуль в слот. Убедитесь, что модуль правильно вставлен.
    b. Отодвиньте рычаг наружу, как показано ниже. Удерживая рычаг, нажмите на модуль SSD, затем отпустите рычаг, чтобы зафиксировать модуль SSD. Установите крышки на место.

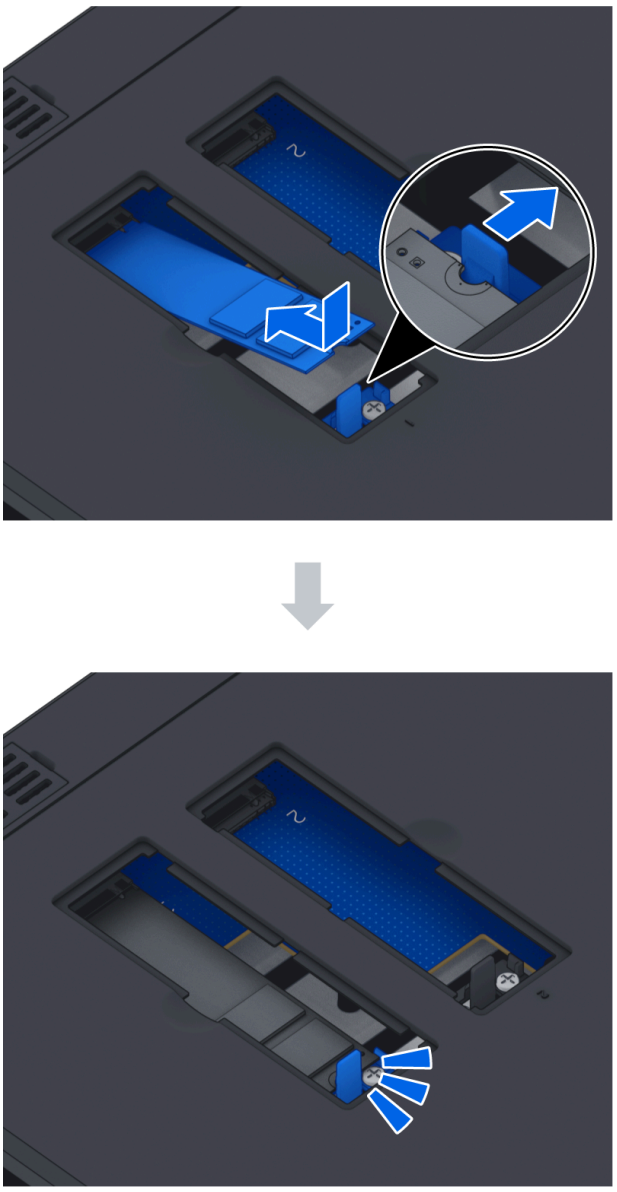

5. При необходимости повторите вышеуказанные шаги, чтобы установить второй модуль SSD во второй слот.
6. Подключите кабели, отсоединенные на шаге 1, затем нажмите кнопку питания, чтобы включить Synology NAS.

Удаление модуля M.2 NVMe SSD

1. Выключите ваш Synology NAS. Отключите все кабели от Synology NAS, чтобы предотвратить возможные повреждения.
2. Отодвиньте рычаг наружу. Модуль выскочит и освободится из слота.
3. Удерживайте модуль SSD и извлеките его из слота. Установите крышки обратно.
4. Подключите кабели, отсоединенные на шаге 1, затем нажмите кнопку питания, чтобы включить Synology NAS.

2.7 Установка модуля обновления сети

Ваш Synology NAS имеет слот для обновления сети, который позволяет установить модуль обновления сети для расширения порта LAN.

Установка модуля обновления сети

1. Выключите ваш Synology NAS. Отключите все кабели от Synology NAS, чтобы предотвратить возможные повреждения.
2. Удалите два винта на защитной панели PCIe, чтобы снять панель.

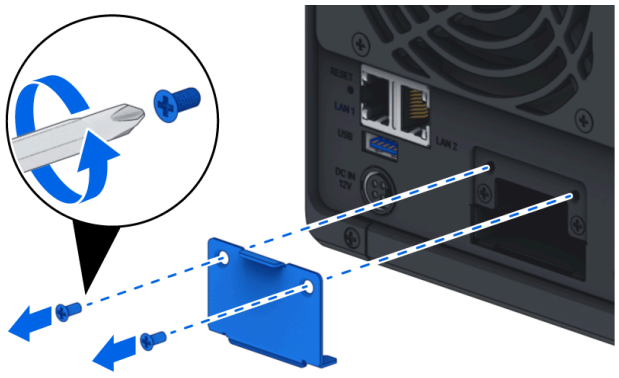

3. Вставьте модуль обновления сети и затяните два винта, чтобы закрепить вновь вставленный модуль.

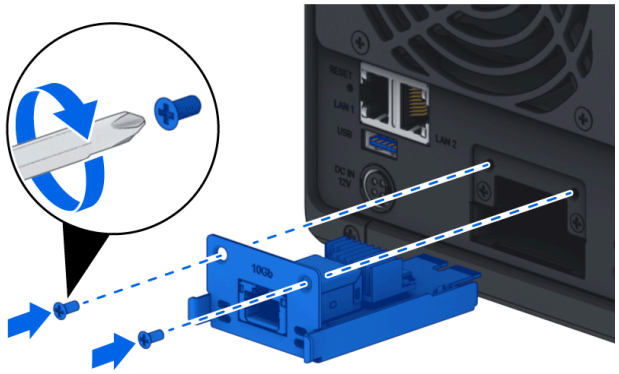

Примечания:

- Убедитесь, что модуль обновления сети полностью вставлен. В противном случае модуль обновления сети может не работать должным образом.

2.8 Запуск вашего Synology NAS

1. Используйте кабель LAN для подключения Synology NAS к вашему коммутатору, маршрутизатору или концентратору.

2. Подключите один конец адаптера переменного тока к порту питания вашего Synology NAS. Подключите один конец шнура питания к адаптеру переменного тока, а другой - к розетке.

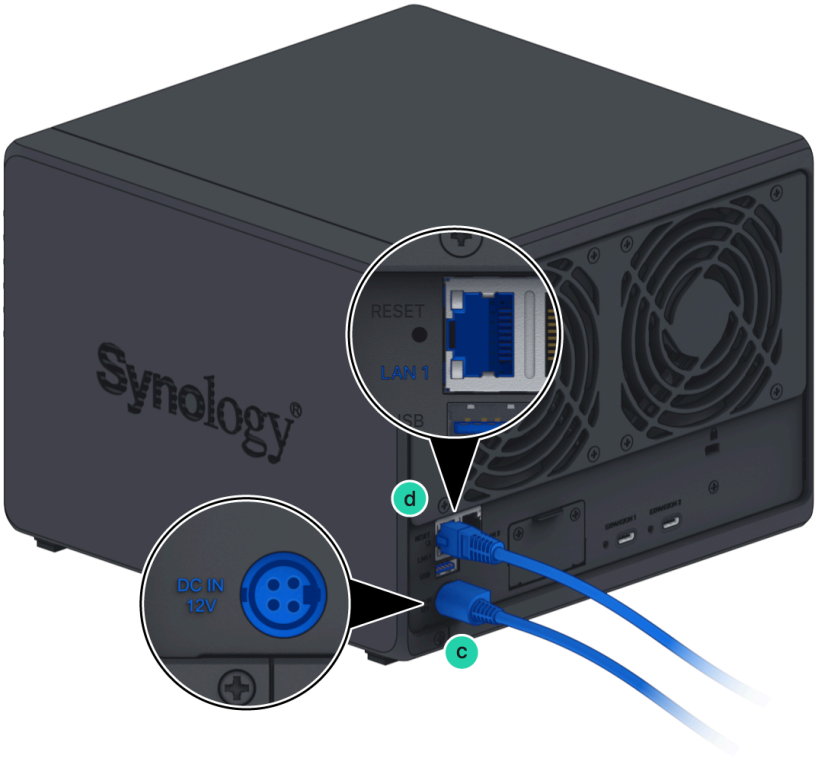

3. Нажмите кнопку питания, чтобы включить Synology NAS.

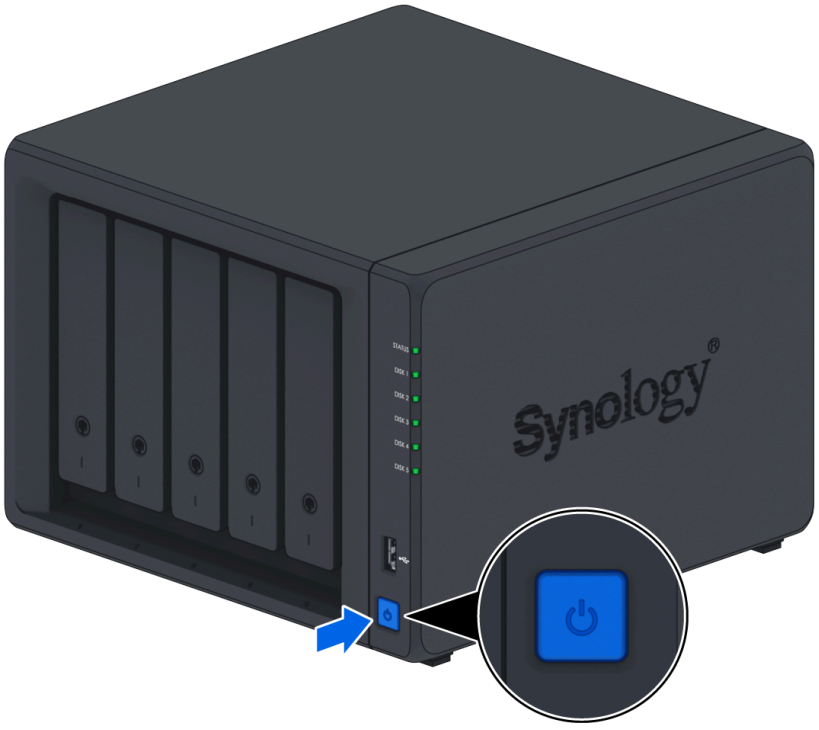

Поздравляем! Ваш Synology NAS теперь в сети и обнаруживается с сетевого компьютера.

Глава 3: Установка DSM на Synology NAS

После завершения настройки оборудования установите DiskStation Manager (DSM) — веб-операционную систему Synology — на ваш DS1525+.

3.1 Установка DSM с помощью Web Assistant

Web Assistant — это веб-портал Synology, который помогает находить устройства Synology NAS в вашей локальной сети, загружать последнюю версию DSM и устанавливать её на ваш DS1525+. Следуйте приведённым ниже шагам.

1. Откройте веб-браузер на компьютере, подключённом к той же сети, что и ваш Synology NAS.
2. Перейдите на finds.synology.com, чтобы получить доступ к Web Assistant.
3. Web Assistant отображает все Synology NAS в локальной сети. Статус вашего Synology NAS должен быть **Не установлено**. Найдите ваше устройство и нажмите **Подключиться**.

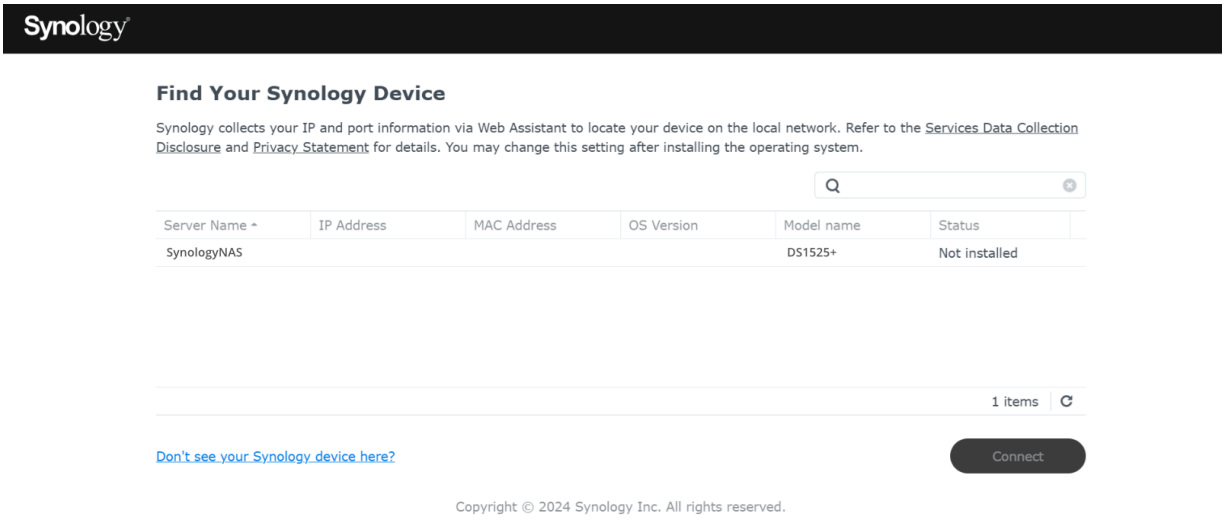

4. Нажмите **Установить** и следуйте инструкциям на экране.

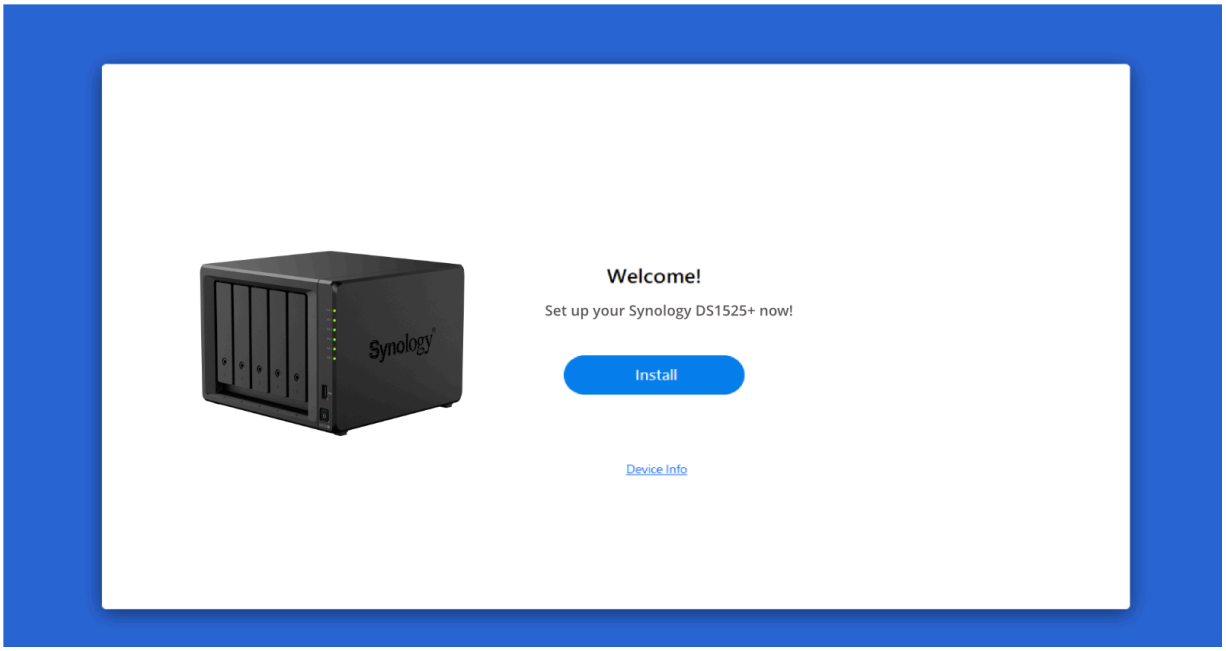

> **Примечания:**
>
> - Рекомендуемые браузеры: Chrome, Firefox и Edge.

5. Если вы случайно прервёте процесс установки до его завершения, повторите вышеуказанные шаги, чтобы переподключиться и продолжить.

3.2 Установка DSM с помощью Synology Assistant

Synology Assistant — это настольная утилита, которая помогает находить устройства Synology NAS в вашей локальной сети. Если вы настраиваете NAS локально, мы рекомендуем использовать её вместо Web Assistant. Следуйте приведённым ниже шагам.

1. Перейдите в Центр загрузок, выберите модель вашего продукта и загрузите следующее:
    - Патч DSM (в разделе **Операционная система**)
    - Synology Assistant (в разделе **Утилиты для настольных ПК**)
2. Установите Synology Assistant.
3. Откройте Synology Assistant и нажмите **Поиск**, чтобы найти ваш Synology NAS.
4. Выберите ваше устройство и нажмите **Подключиться**.
5. Следуйте инструкциям на экране, чтобы завершить установку.
6. Если вы случайно прервёте процесс установки до его завершения, повторите вышеуказанные шаги, чтобы переподключиться и продолжить.

3.3 Узнать больше

Ваш DS1525+ теперь готов к работе. Для получения дополнительной информации или онлайн-ресурсов о вашем DS1525+ посетите официальный сайт Synology, который содержит пошаговые руководства и часто задаваемые вопросы.

Глава 4: Обслуживание системы

4.1 Замена неисправного вентилятора

Если вентилятор охлаждения на задней панели Synology NAS неисправен, выполните следующие шаги, чтобы удалить неисправный вентилятор и заменить его новым.

Внимание:

- Мы рекомендуем надеть рабочие перчатки и действовать осторожно, чтобы избежать травм во время процесса.

Удаление неисправного вентилятора

1. Выключите Synology NAS. Отключите все кабели от Synology NAS, чтобы предотвратить возможные повреждения.
2. Извлеките лотки для дисков и отложите их в сторону.



3. Удалите два винта, крепящих заднюю панель на задней стороне вашего Synology NAS.

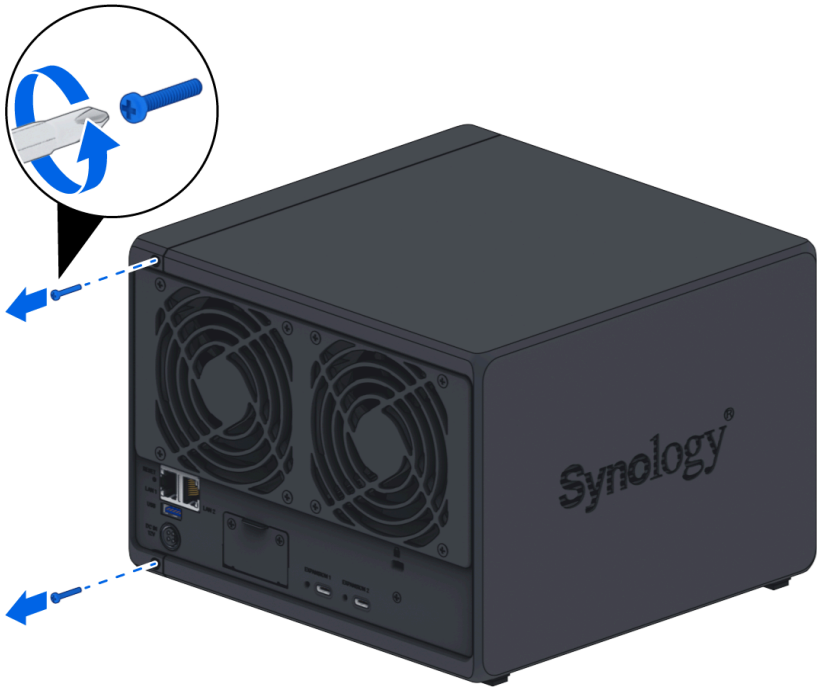

4. Вытолкните корпус наружу, затем сдвиньте его в сторону, чтобы снять с вашего Synology NAS.

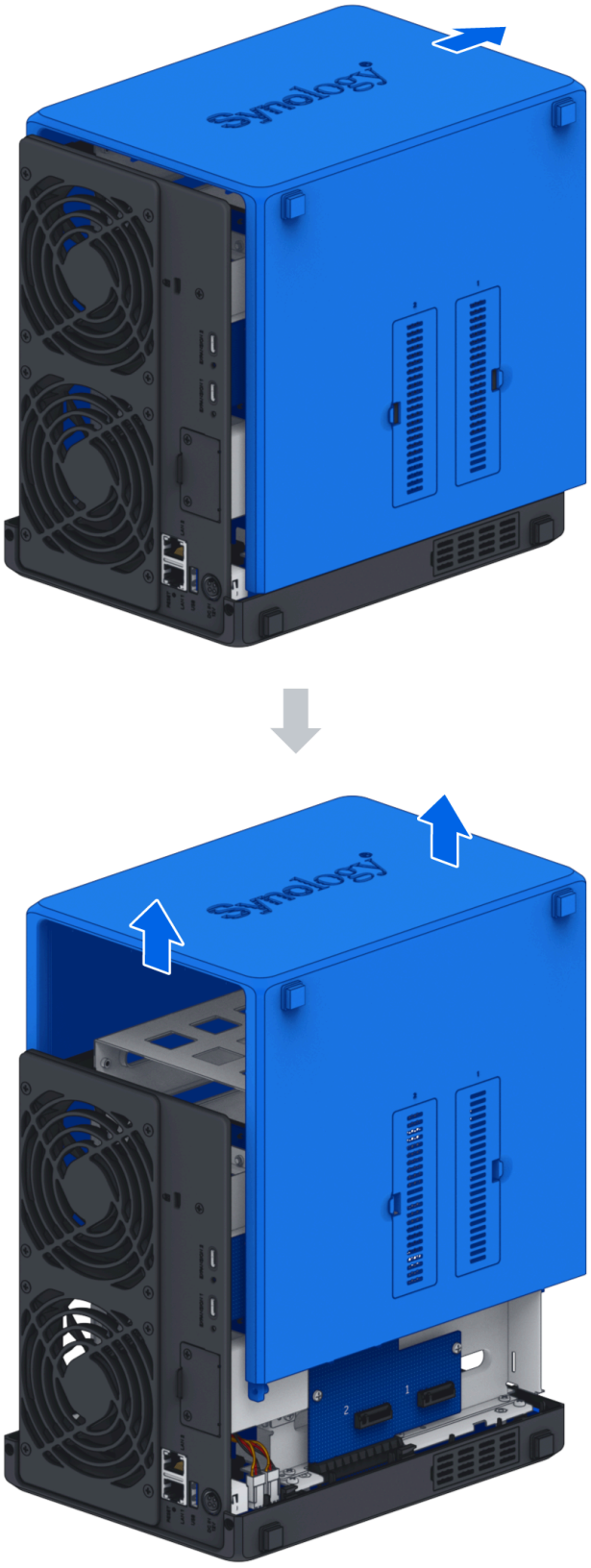

Примечания:

- Когда вы снимаете корпус, обнажаются чувствительные внутренние компоненты. Избегайте касания чего-либо, кроме вентилятора.

5. Удалите винты, крепящие пластиковые опоры вентилятора, затем отложите пластиковые опоры вентилятора в сторону.

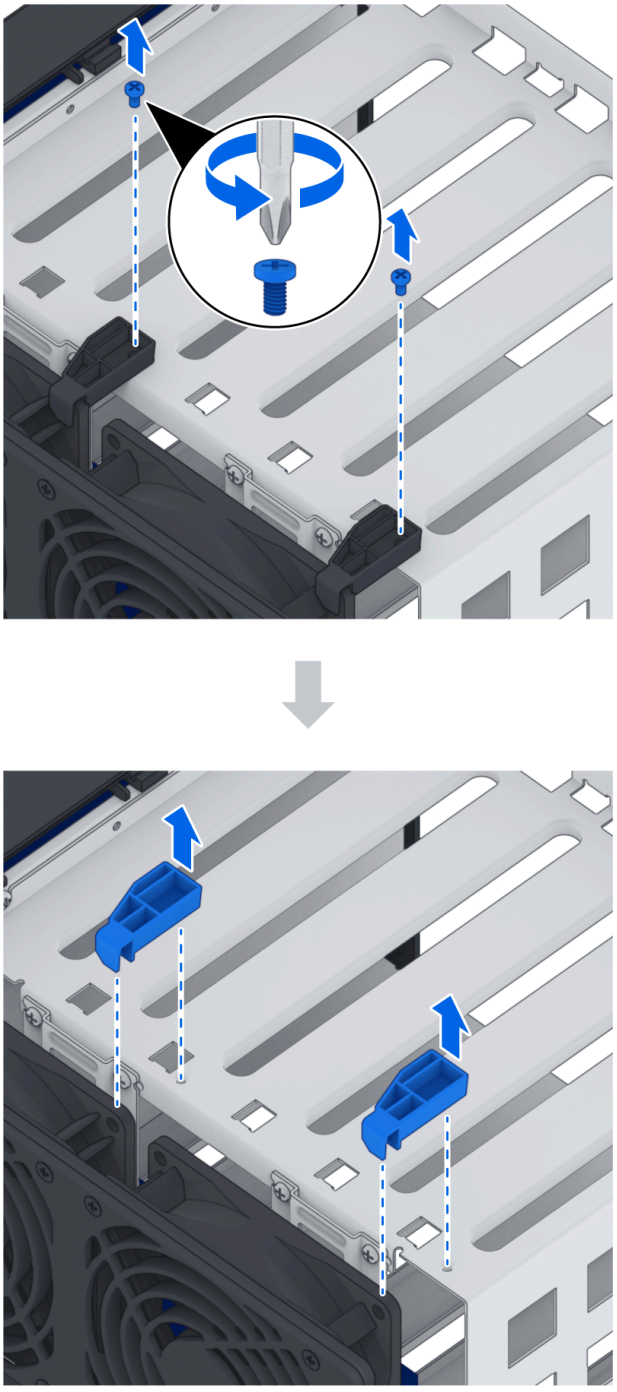

6. Удалите два винта, а также защиту расширения PCIe под вентиляторами на задней стороне вашего Synology NAS.

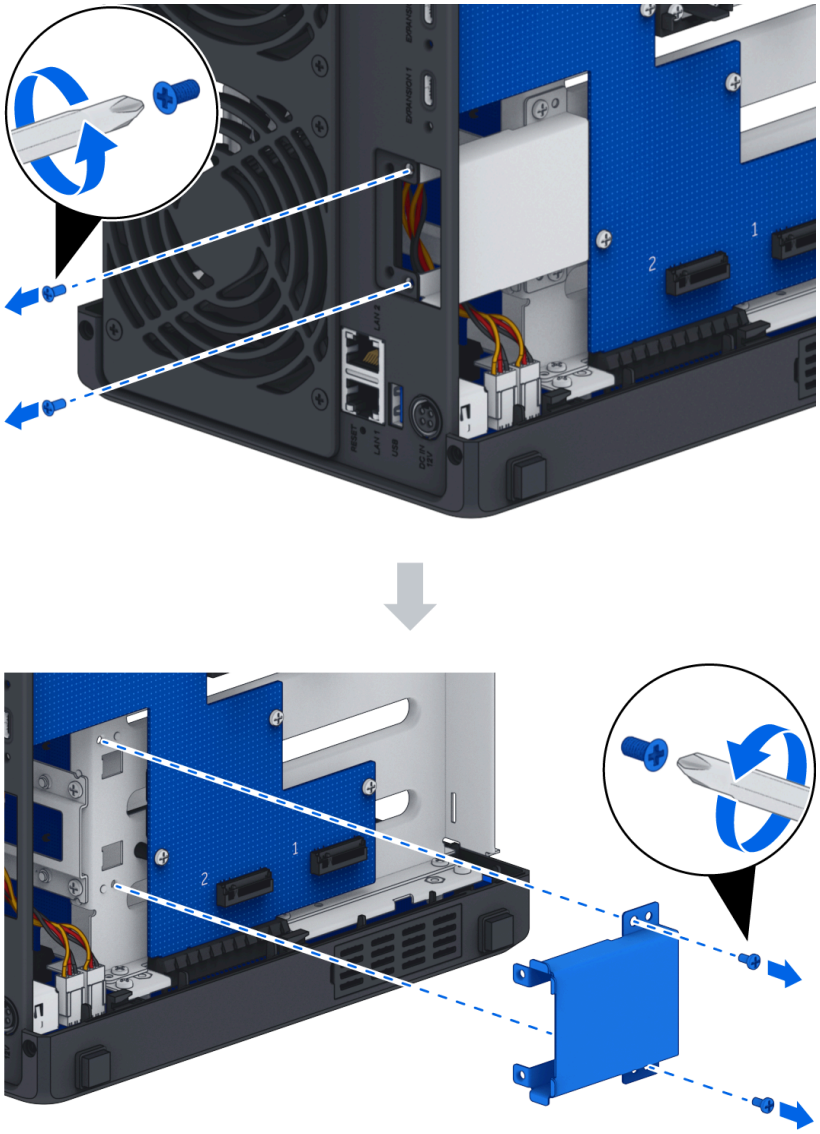
1
2

7. Удалите ленту и отключите разъемы вентилятора. Не выбрасывайте ленту.

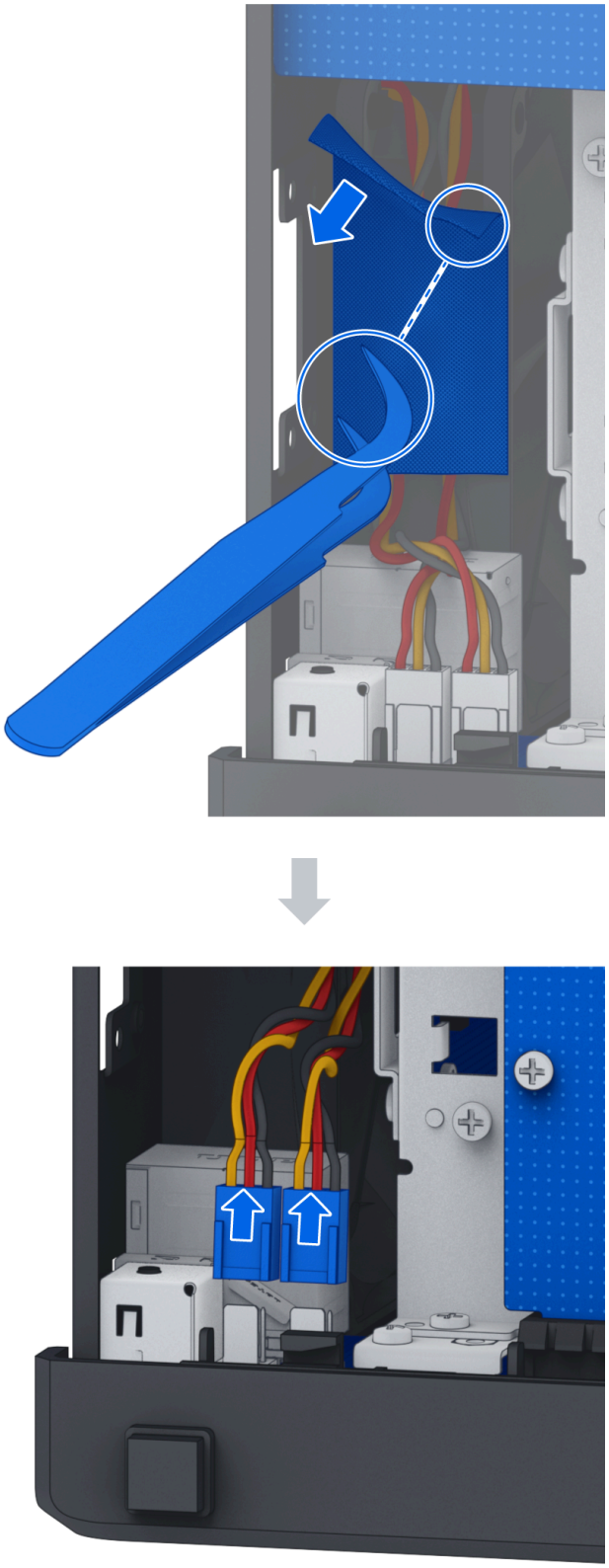

8. Удалите винты задней панели.

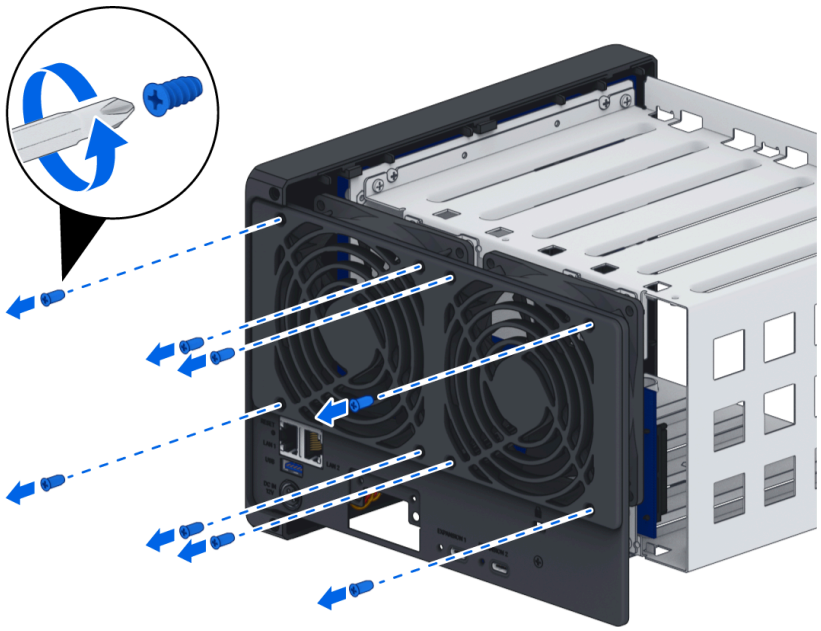

9. Удалите неисправный вентилятор из вашего Synology NAS.

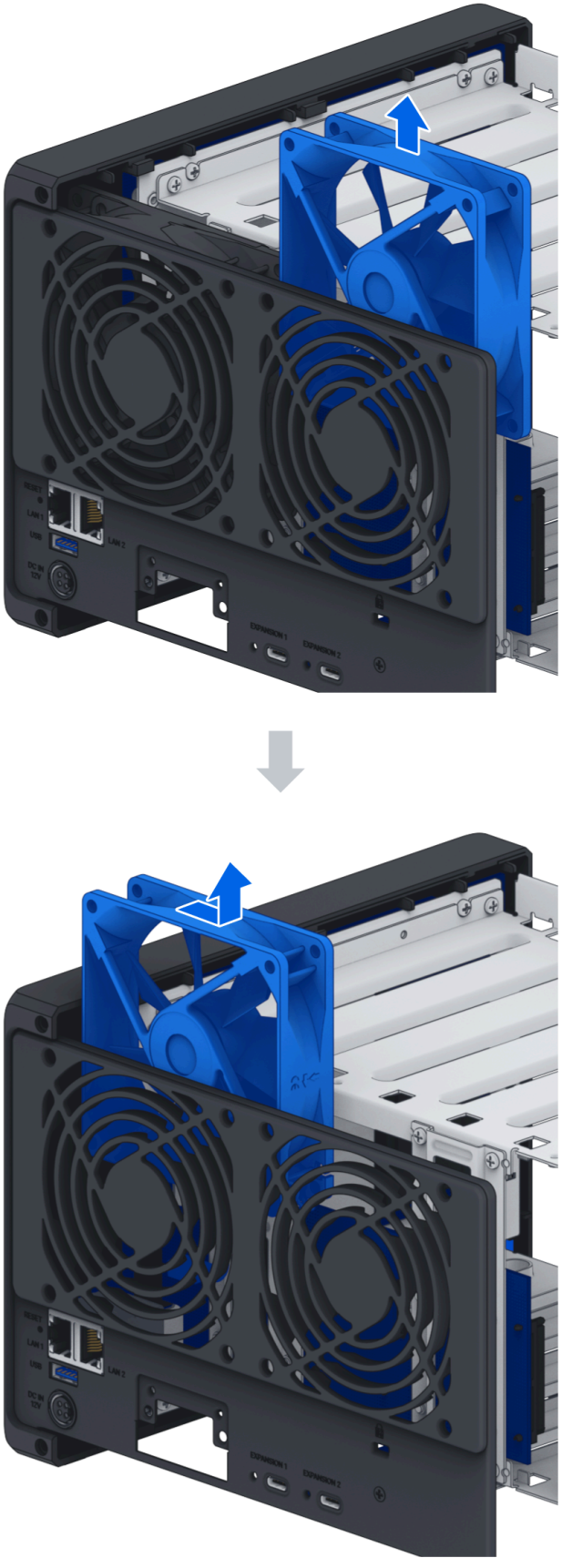

Установка нового вентилятора

1. Вентиляторы пронумерованы, как показано ниже. Вентиляторы должны быть установлены в направлении, указанном на изображении ниже.

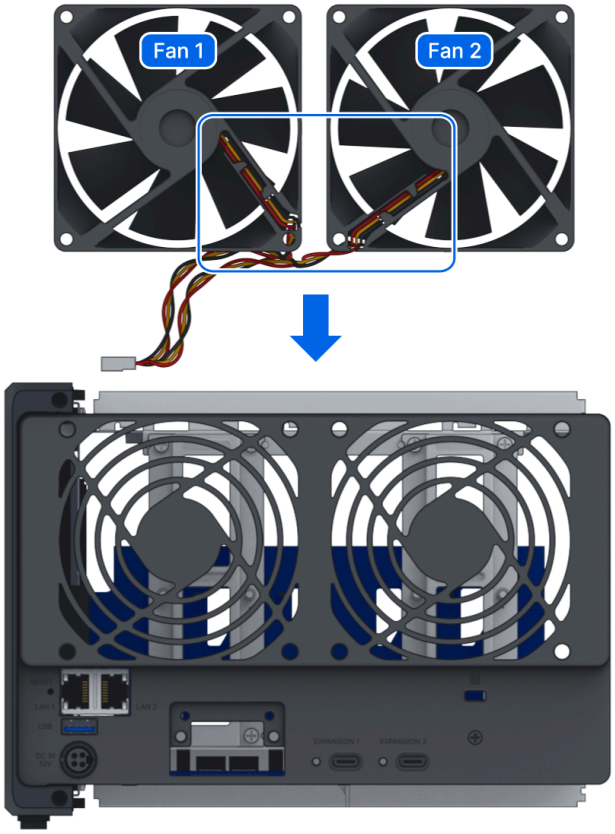

2. Установите заменяющие вентиляторы.

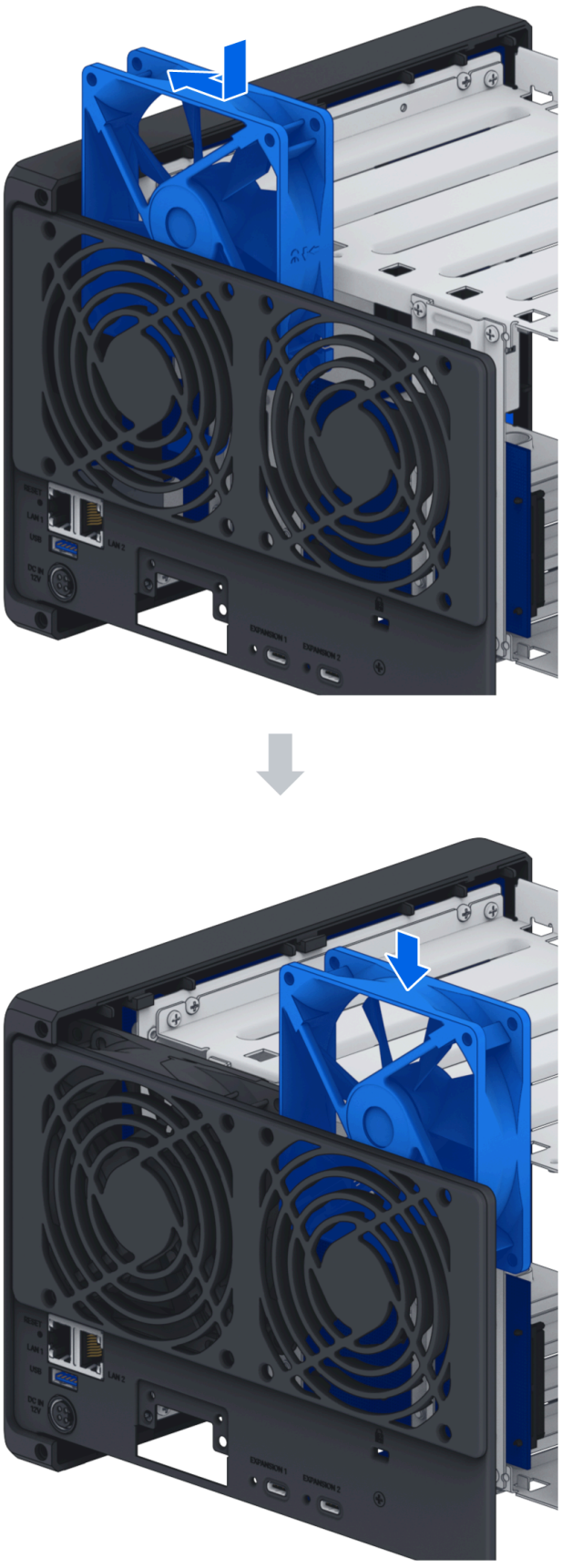

3. Установите винты задней панели.

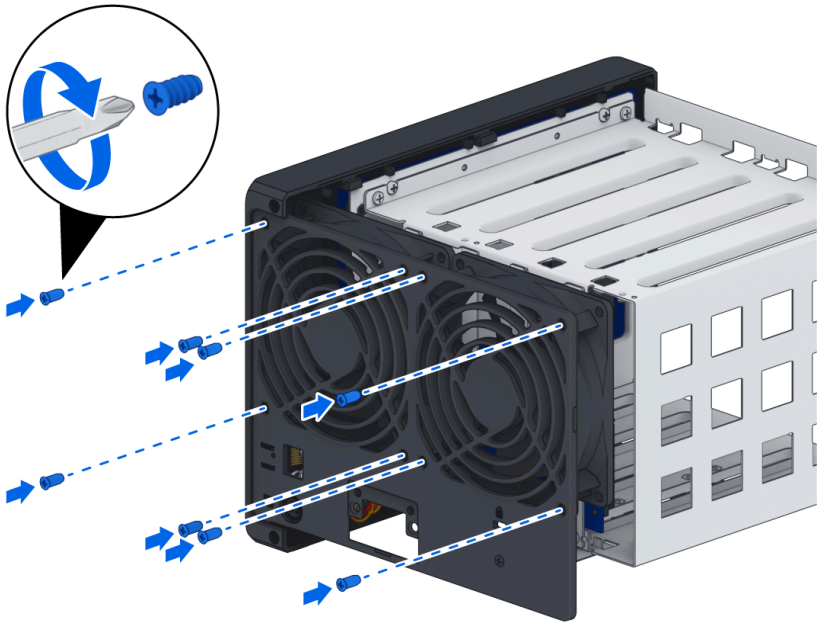

4. Подключите разъем вентилятора и заново закрепите провода лентой.

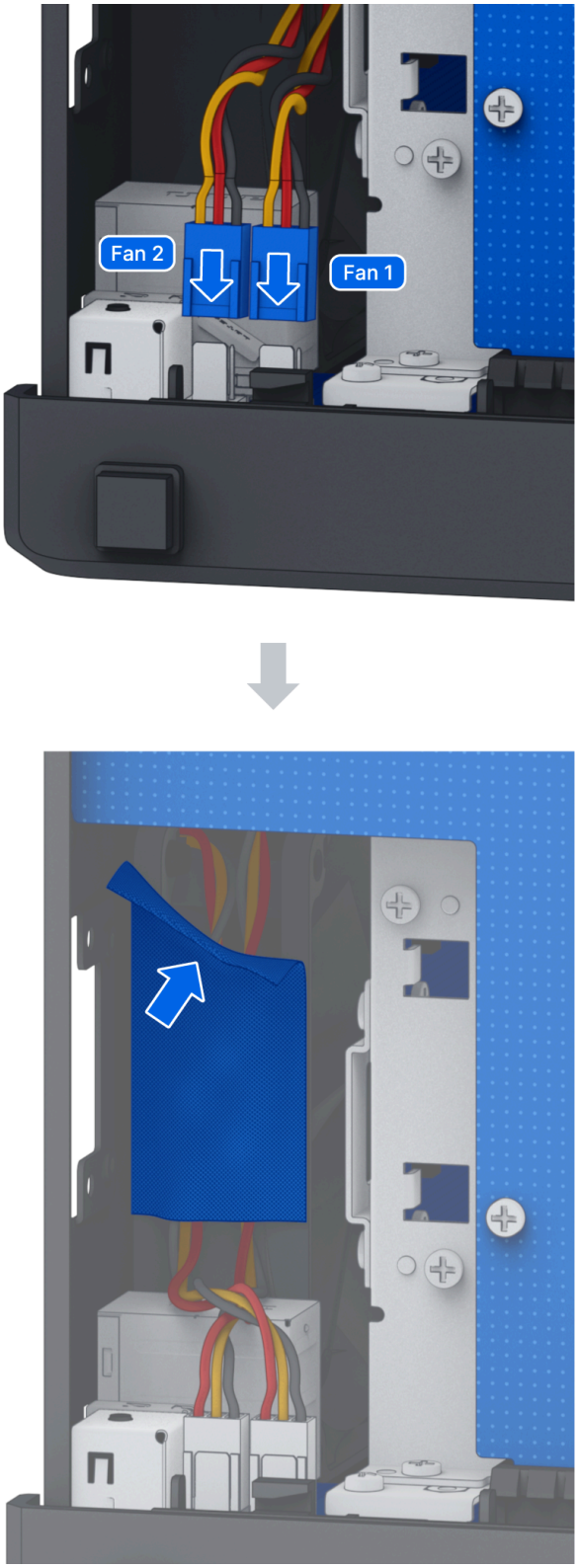

Примечания:

- Убедитесь, что разъемы вентилятора подключены к соответствующим портам. Как показано выше, подключите вентилятор 1 к порту 1. Подключение разъема вентилятора к неправильному порту может привести к тому, что система будет неправильно отображать номер вентилятора при возникновении неисправности.

5. Переустановите две защиты расширения PCIe и их винты.

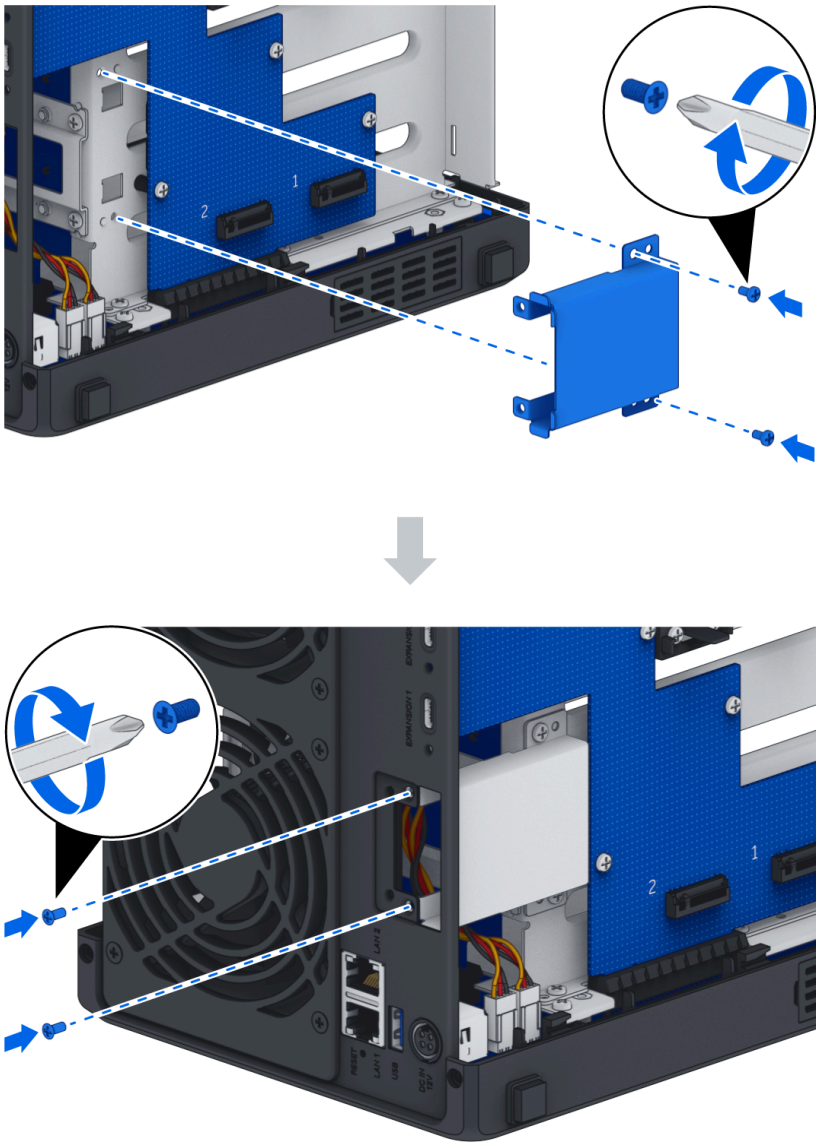

6. Переустановите пластиковые опоры вентилятора и их винты.

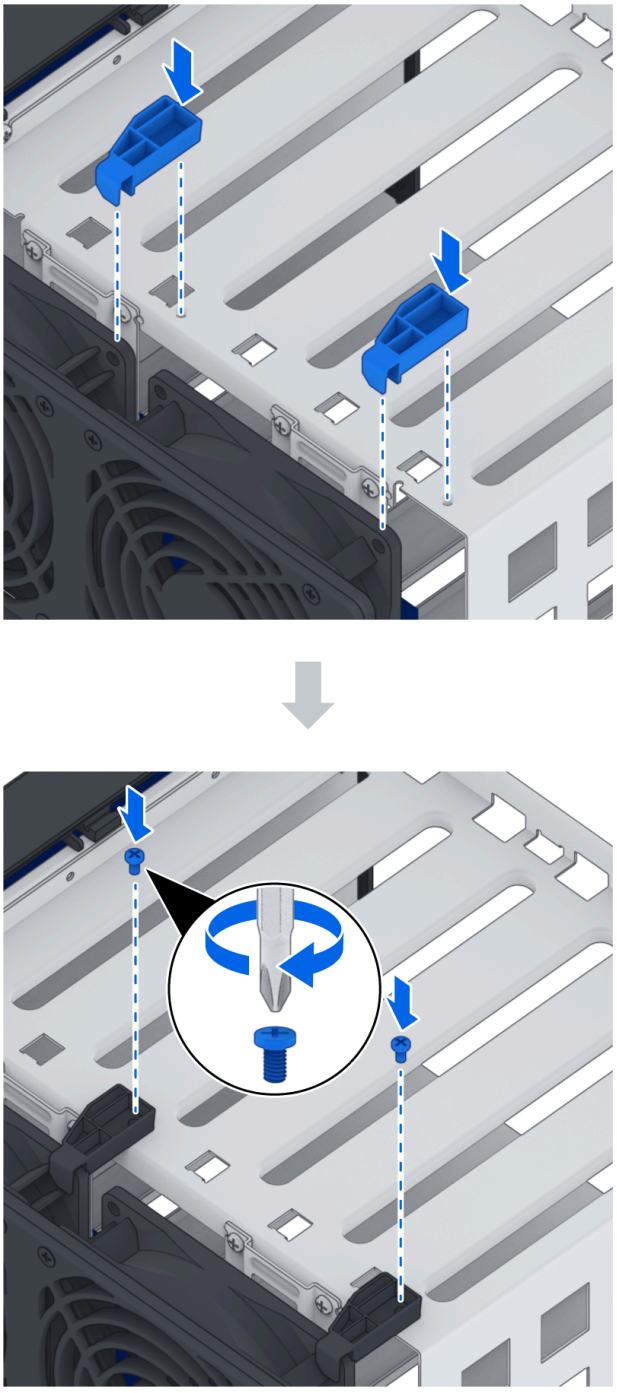

7. Переустановите корпус:

   a. Установите корпус обратно на ваш Synology NAS.

   b. Убедитесь, что направляющие правильно выровнены.

c. Вдавите корпус внутрь в сторону вентиляторов.

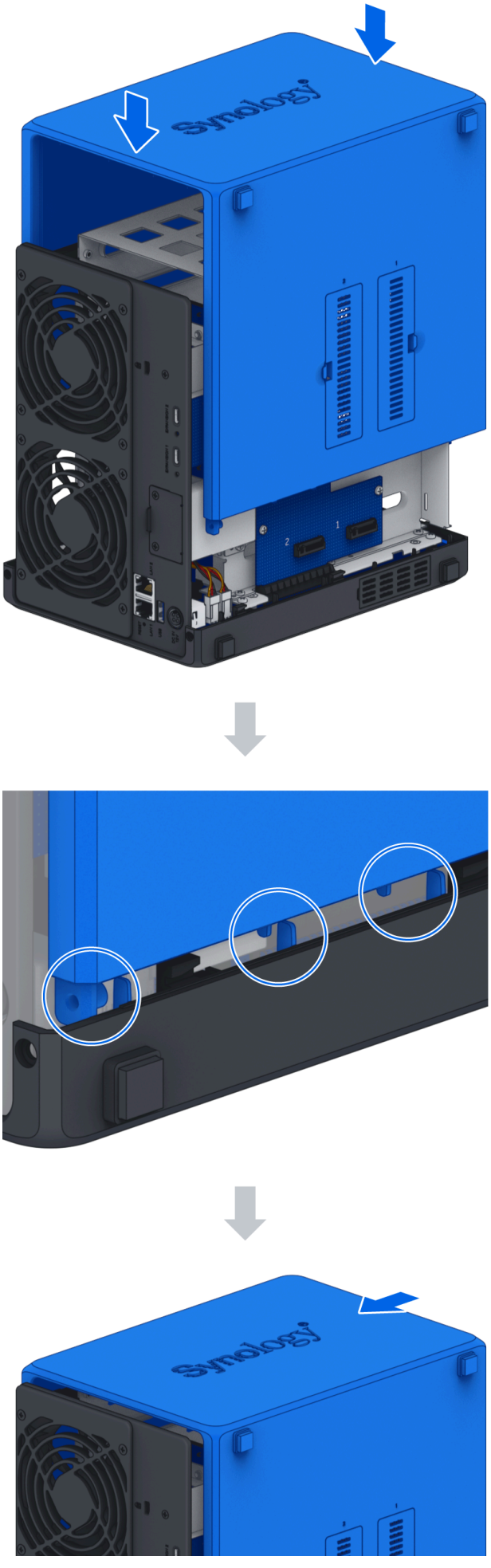



8. Переустановите винты, крепящие заднюю панель.

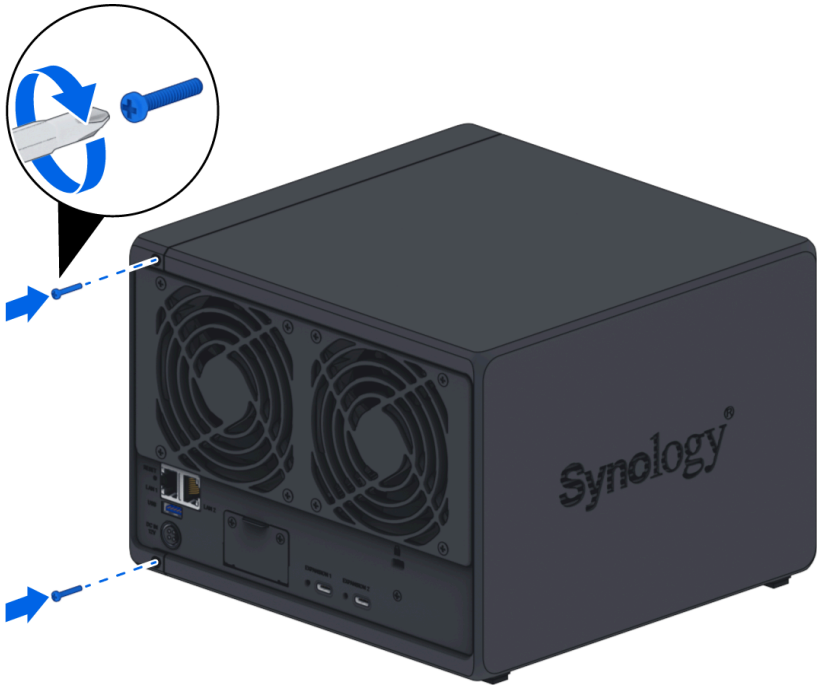

9. Вставьте лотки для дисков обратно в отсеки для дисков.



Глава 5: Устранение неисправностей

ВНИМАНИЕ:

- Вы должны выполнять устранение неисправностей и ремонт только по разрешению или указанию команды технической поддержки Synology.

Примечания:

- В этой главе описаны возможные проблемы, которые могут возникнуть. Не каждая проблема возникнет на вашем Synology NAS. Пожалуйста, обратитесь к соответствующим разделам для получения шагов по устранению неисправностей, специфичных для возникшей проблемы.

5.1 Контрольный список для устранения неисправностей

Перед выполнением любых задач по устранению неисправностей или ремонту используйте следующий контрольный список, чтобы найти возможные причины аппаратных проблем на вашем Synology NAS.

1. Удалите все USB-накопители перед включением Synology NAS.
2. Подключен ли Synology NAS к рабочей розетке переменного тока?
3. Включен ли Synology NAS?
4. Горит ли индикатор питания?
5. Горит ли индикатор состояния?
6. Мигает ли индикатор предупреждения?
7. Убедитесь, что все кабели не ослаблены и подключены правильно.
8. Если вы недавно добавили компоненты оборудования, не поддерживающие горячую замену (например, модули памяти, сетевые карты, карты PCIe), удалите компонент и проверьте, работает ли Synology NAS без него.
9. Вы используете последнюю версию DSM?

10. Если вы не можете подключиться к вашему Synology NAS через сеть, замените сетевой кабель и попробуйте подключиться снова. (Для целей устранения неисправностей убедитесь, что вы подключаетесь напрямую к вашему Synology NAS без маршрутизатора, коммутатора или концентратора.)

5.2 Решение распространенных проблем

В этом разделе рассматриваются следующие проблемы:

- Не удается распознать жесткий диск(и)
- Не удается подключиться к сети
- Не удается распознать внешние USB-устройства
- Не удается распознать модуль расширения
- Не удается распознать сетевую карту PCIe или подключиться
- Не удается распознать внутренний M.2 SSD
- Индикатор предупреждения мигает непрерывно
- Не удается включить после установки ОЗУ
- Не удается завершить включение (индикатор питания мигает непрерывно)
- Не удается завершить включение без установленных дисков
- Нет питания после нажатия кнопки питания
- Не удается включить после подключения ИБП

Не удается распознать жесткий диск(и)

1. Убедитесь, что вы используете жесткий диск, указанный в списке совместимых продуктов Synology.
2. Извлеките жесткий диск из Synology NAS и проведите визуальный осмотр:

a. Убедитесь, что разъем жесткого диска не поврежден и не искривлен.

✅

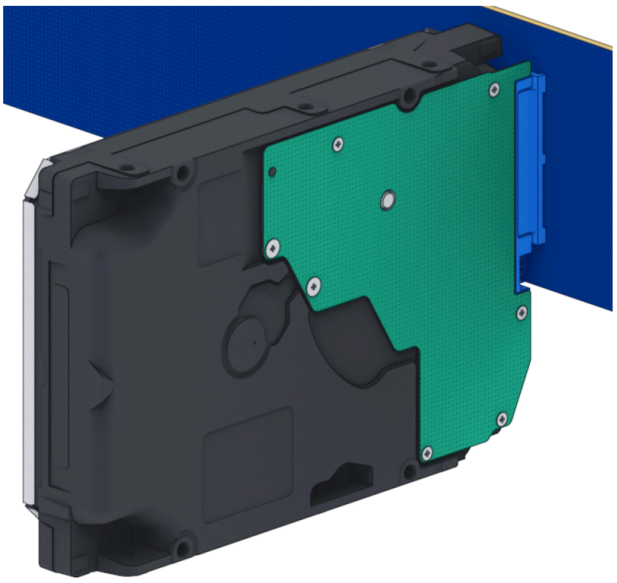

❌

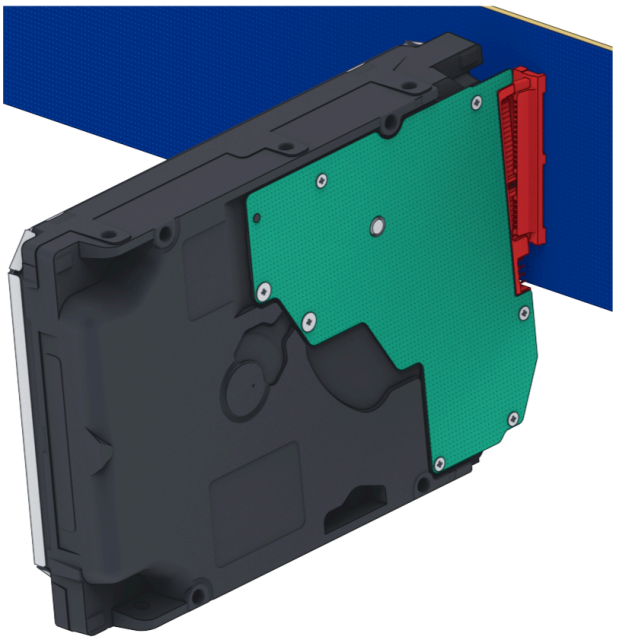

3. Замените жесткий диск на новый, затем перезагрузите Synology NAS, чтобы проверить, вызвана ли проблема удаленным диском.
4. Снимите верхнюю крышку и проверьте, правильно ли подключены блок питания и разъемы на задней панели HDD.

Примечания:

- Когда Synology NAS включен, не прикасайтесь к частям печатной платы руками или инструментами.

5. Если после выполнения вышеуказанных шагов по устранению неполадок проблема не решена, обратитесь в Службу технической поддержки Synology за дальнейшей помощью.

Не удается подключиться к сети

1. Перезапустите систему и убедитесь, что состояние сети и конфигурация правильные.
2. Проверьте, не ослаблен ли сетевой кабель или не поврежден, и замените его рабочим сетевым кабелем.
3. Подключите сетевой кабель к другому порту на коммутаторе или концентраторе.
4. Подключите сетевой кабель напрямую к ПК, чтобы убедиться, что Synology NAS может быть подключен нормально.
5. Проверьте внутреннюю и внешнюю часть сетевого порта на наличие пыли или повреждений.

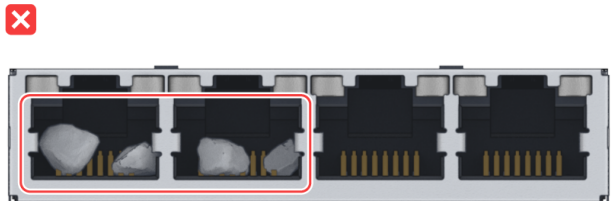

6. Проверьте внутреннюю часть сетевого порта на наличие поврежденных или искривленных контактов.

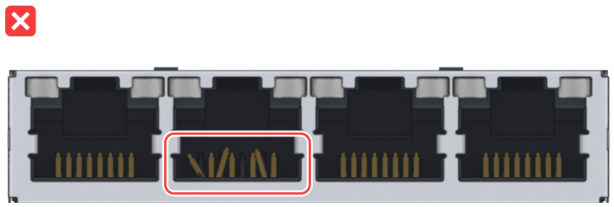

7. Если после выполнения вышеуказанных шагов по устранению неполадок проблема не решена, обратитесь в Службу технической поддержки Synology за дальнейшей помощью.

Не удается распознать внешние USB-устройства

1. Проведите визуальный осмотр и проверьте, не заржавел ли USB-порт, что может вызвать плохое соединение.
2. Убедитесь, что внешнее USB-устройство совместимо с вашим Synology NAS.
3. Проведите визуальный осмотр и проверьте, нет ли посторонних предметов внутри порта.
4. Убедитесь, что блок питания для внешнего USB-устройства подключен и подает питание.
5. Замените неработающее USB-устройство на устройство, которое подтверждено как работающее исправно.

6. Если после выполнения вышеуказанных шагов по устранению неполадок проблема не решена, обратитесь в Службу технической поддержки Synology за дальнейшей помощью.

Не удается распознать модуль расширения

1. Убедитесь, что модуль расширения совместим с вашим Synology NAS.
2. Проведите визуальный осмотр и проверьте, не заржавел ли порт расширения, что может вызвать плохое соединение.
3. Проведите визуальный осмотр и проверьте, нет ли посторонних предметов внутри порта расширения или повреждений.
4. Убедитесь, что соединительный кабель расширения правильно расположен и надежно подключен к устройствам модуля расширения.

   ☑

   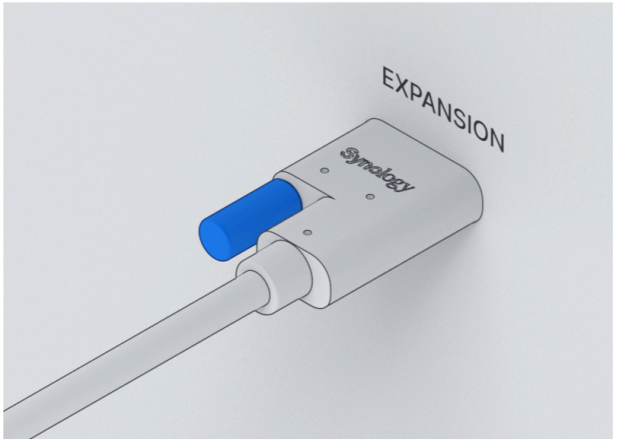

   ❌

   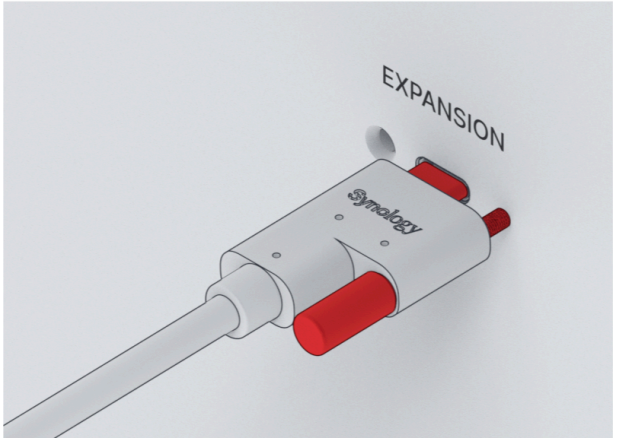

5. Убедитесь, что блок питания для модуля расширения подключен и подает питание.
6. Замените кабель расширения на кабель, который был подтвержден как работающий правильно.
7. Если после выполнения вышеуказанных шагов по устранению неполадок проблема не устранена, обратитесь в Службу технической поддержки Synology за дальнейшей

помощью.

Не удается распознать PCIe сетевую карту или подключиться

Пожалуйста, обратитесь к "Установите модуль обновления сети" и убедитесь, что ваш модуль обновления сети установлен правильно.

Не удается распознать внутренний M.2 SSD

Пожалуйста, обратитесь к "Добавьте M.2 NVMe SSD в Synology NAS" и убедитесь, что ваш M.2 NVMe SSD установлен правильно.

Индикатор Alert мигает непрерывно

Когда индикатор Alert мигает непрерывно, и DSM показывает сообщения "Температура Synology NAS слишком высокая. Если проблема перегрева не устранена, ваш Synology NAS может отключиться во избежание сбоев в работе оборудования" или "Вентилятор на Synology NAS перестал работать", пожалуйста, обратитесь к "Замените системный вентилятор" и убедитесь, что ваш вентилятор установлен правильно и функционирует.

Не удается включить после установки RAM

Пожалуйста, обратитесь к "Добавьте модуль памяти в Synology NAS" и убедитесь, что ваш модуль памяти установлен правильно.

Не удается завершить включение (индикатор питания мигает непрерывно)

1. Разрядите статическое электричество с себя.
2. Убедитесь, что ваш Synology NAS выключен.
3. Удалите все подключенные внешние устройства (USB, eSATA, Ethernet и т. д.), установленные диски и любую дополнительную установленную RAM (RAM от сторонних производителей не поддерживается).
4. Включите систему Synology и подождите 10 минут, прежде чем переходить к следующему шагу.
5. Проверьте состояние индикатора кнопки питания. Для получения дополнительной информации о значениях индикаторов, пожалуйста, см. "Режимы системы и индикаторы LED".
    a. Если индикатор питания продолжает мигать или остается выключенным, к сожалению, это означает, что Synology NAS испытал аппаратный сбой. Пожалуйста, следуйте инструкциям в "Не удается завершить включение без установленных дисков".

b. Если индикатор питания статичен, пожалуйста, следуйте инструкциям в этом руководстве для устранения проблем с дисками.

Примечания:

- Если индикатор питания становится статичным, индикатор Alert, вероятно, будет мигать оранжевым, и Synology NAS начнет издавать звуковые сигналы — это нормальное и ожидаемое поведение. Как только вы закончите тестирование всех дисков, это должно прекратиться, если только один или несколько ваших дисков не неисправны.
- Возможность пинговать устройство не означает ничего, кроме того, что LAN-порты функционируют. Чтобы правильно выполнить вышеуказанное тестирование, убедитесь, что индикатор питания становится статичным и не продолжает мигать.

Не удается завершить включение без установленных дисков

1. Завершите все шаги в разделе "Не удается завершить включение (индикатор питания мигает непрерывно)".
2. Следуйте приведенным ниже шагам и выполните внутреннюю проверку:
   a. Отключите шнур(ы) питания.
   b. Удалите любую установленную расширенную память, M.2 SSD и PCIe карту. Пожалуйста, следуйте инструкциям в "Добавьте модуль памяти в Synology NAS", “Добавьте M.2 NVMe SSD в Synology NAS", и “Установите модуль обновления сети".
   c. Убедитесь, что материнская плата установлена правильно и произведена Synology.
   d. Очистите и переустановите модули памяти. Убедитесь, что слоты памяти и модули памяти свободны от пыли, грязи и других посторонних предметов.
3. Если внутри Synology NAS накопилась пыль и грязь, очистите его перед попыткой включения.
4. Если после выполнения вышеуказанных шагов по устранению неполадок проблема не устранена, обратитесь в Службу технической поддержки Synology за дальнейшей помощью.

Нет питания после нажатия кнопки питания

Выполните следующую базовую проверку окружающей среды:

1. Убедитесь, что шнур(ы) питания функционирует нормально и не поврежден.
2. Убедитесь, что шнур(ы) питания правильно подключен как к розетке, так и к Synology NAS.

3. Убедитесь, что источник питания переменного тока соответствует требованиям по напряжению (110В - 220В). Если к Synology NAS подключен ИБП, временно отключите его и используйте вместо этого питание от сети.
4. Удалите все внешние устройства ввода-вывода (такие как внешние жесткие диски/USB/LAN/eSATA). Оставьте только источник питания и убедитесь, что Synology NAS может включиться правильно.

Если Synology NAS по-прежнему не удается включить после выполнения проверки окружающей среды, выполните следующие шаги и проведите внутреннюю проверку вашего Synology NAS.

1. Отсоедините кабель(и) питания и снимите верхнюю крышку.
2. Убедитесь, что кабели светодиодов подключены правильно.
3. Убедитесь, что разъемы блока питания подключены правильно.
4. Удалите все установленные расширенные модули памяти, M.2 SSD и PCIe-карту. Пожалуйста, следуйте инструкциям в "Добавление модуля памяти в Synology NAS", "Добавление M.2 NVMe SSD в Synology NAS" и "Установка модуля обновления сети".
5. Проверьте, нет ли скопления пыли на внутренних компонентах; если есть, их необходимо очистить.
6. Подключите кабель(и) питания и попробуйте снова включить Synology NAS.
7. Если после выполнения вышеуказанных шагов по устранению неполадок проблема остается нерешенной, обратитесь в службу технической поддержки Synology за дальнейшей помощью.

Не удается включить после подключения ИБП

1. Убедитесь, что кабель(и) питания для ИБП и Synology NAS подключены правильно.
2. Убедитесь, что питание, предоставляемое ИБП, стабильно.
3. Подключите кабель(и) питания Synology NAS непосредственно к розетке переменного тока и убедитесь, что он может включиться.
4. Убедитесь, что система ИБП совместима с Synology NAS.
5. Если после выполнения вышеуказанных шагов по устранению неполадок проблема остается нерешенной, обратитесь в службу технической поддержки Synology за дальнейшей помощью.

5.3 Прежде чем обращаться в службу технической поддержки Synology

Прежде чем обращаться в службу технической поддержки Synology, выполните следующие инструкции, чтобы попытаться решить проблему:

- Используйте информацию по устранению неполадок в этом руководстве.
- Следуйте инструкциям в "Контрольный список по устранению неполадок".
- Проверьте обновленную информацию, новые драйверы устройств, а также советы и рекомендации в Центре знаний Synology.

Если возможно, находитесь рядом с вашим продуктом, когда вы обращаетесь в службу технической поддержки Synology, и имейте при себе следующую информацию:

- Название модели продукта
- Серийные номера ваших продуктов Synology
- Описание проблемы
- Точное содержание любых сообщений об ошибках
- Информация о конфигурации аппаратного и программного обеспечения

5.4 Обращение в службу технической поддержки Synology

В течение гарантийного периода вы можете получить помощь и информацию через службу технической поддержки Synology. Обученный персонал службы готов помочь вам в определении аппаратной проблемы и принятии решения о необходимых действиях для ее устранения.

Гарантия не распространяется на следующее:

- Замена или использование деталей, не изготовленных для Synology или Synology, или не гарантийных деталей Synology
- Идентификация источников проблем с программным обеспечением
- Установка и обслуживание программных приложений

Если будет установлено, что необходимы услуги по замене, пожалуйста, свяжитесь с местным продавцом или дистрибьютором, у которого вы приобрели продукт, для получения дальнейшей помощи. (Synology не предоставляет услуги по прямой замене за пределами Северной Америки.)

Примечания:

- Для получения дополнительной информации о гарантийной политике Synology, пожалуйста, обратитесь к этой статье.

5.5 Получение информации, помощи и обслуживания

Synology публикует широкий спектр вспомогательной документации.

В Базе знаний вы найдете полезные статьи Справка и Часто задаваемые вопросы, а также видеоуроки, разбивающие процессы на удобные шаги.

Также вы можете найти Руководства пользователя, Руководства по решениям, брошюры и Белые книги. Опытные пользователи и администраторы найдут ответы и рекомендации в Руководствах разработчика.

Возникла проблема и не можете найти решение в нашей официальной документации? Ищите сотни ответов от пользователей и сотрудников поддержки в Сообществе Synology или свяжитесь с Технической поддержкой Synology через веб-форму, электронную почту или телефон.

SYNOLOGY, INC.
ЛИЦЕНЗИОННОЕ СОГЛАШЕНИЕ С КОНЕЧНЫМ ПОЛЬЗОВАТЕЛЕМ

ВАЖНО! ВНИМАТЕЛЬНО ОЗНАКОМЬТЕСЬ СО СЛЕДУЮЩЕЙ ИНФОРМАЦИЕЙ: НАСТОЯЩЕЕ ЛИЦЕНЗИОННОЕ СОГЛАШЕНИЕ С КОНЕЧНЫМ ПОЛЬЗОВАТЕЛЕМ (ДАЛЕЕ «СОГЛАШЕНИЕ») ЯВЛЯЕТСЯ ЮРИДИЧЕСКИ ОБЯЗЫВАЮЩИМ ДОГОВОРОМ МЕЖДУ ВАМИ (ФИЗИЧЕСКИМ ИЛИ ЮРИДИЧЕСКИМ ЛИЦОМ) И КОМПАНИЕЙ SYNOLOGY, INC. («SYNOLOGY») В ОТНОШЕНИИ ПРОГРАММНОГО ОБЕСПЕЧЕНИЯ SYNOLOGY, УСТАНОВЛЕННОГО НА ПРОДУКТ SYNOLOGY, КОТОРЫЙ БЫЛ ПРИОБРЕТЕН ВАМИ (ДАЛЕЕ «ПРОДУКТ») ИЛИ ЛЕГАЛЬНО ЗАГРУЖЕН С ВЕБ-САЙТА WWW.SYNOLOGY.COM ЛИБО ДРУГОГО КАНАЛА, ПРЕДОСТАВЛЕННОГО SYNOLOGY (ДАЛЕЕ «ПРОГРАММНОЕ ОБЕСПЕЧЕНИЕ»).

ВЫ ПРИНИМАЕТЕ УСЛОВИЯ НАСТОЯЩЕГО СОГЛАШЕНИЯ И ОБЯЗУЕТЕСЬ СОБЛЮДАТЬ ИХ ПРИ ИСПОЛЬЗОВАНИИ ПРОДУКТОВ, СОДЕРЖАЩИХ ПРОГРАММНОЕ ОБЕСПЕЧЕНИЕ, ИЛИ УСТАНОВКЕ ПРОГРАММНОГО ОБЕСПЕЧЕНИЯ НА ПРОДУКТЫ ИЛИ УСТРОЙСТВА, ПОДКЛЮЧЕННЫЕ К ПРОДУКТАМ. ЕСЛИ ВЫ НЕ ПРИНИМАЕТЕ УСЛОВИЯ ДАННОГО СОГЛАШЕНИЯ, ВЫ НЕ ВПРАВЕ ИСПОЛЬЗОВАТЬ ПРОДУКТЫ, СОДЕРЖАЩИЕ ПРОГРАММНОЕ ОБЕСПЕЧЕНИЕ, ИЛИ ЗАГРУЖАТЬ ПРОГРАММНОЕ ОБЕСПЕЧЕНИЕ С ВЕБ-САЙТА WWW.SYNOLOGY.COM ЛИБО ДРУГОГО КАНАЛА, ПРЕДОСТАВЛЯЕМОГО SYNOLOGY. ВЫ МОЖЕТЕ ВЕРНУТЬ ПРОДУКТ ПРОДАВЦУ, У КОТОРОГО ОН БЫЛ КУПЛЕН, ДЛЯ ВОЗМЕЩЕНИЯ СРЕДСТВ В СООТВЕТСТВИИ С ДЕЙСТВУЮЩЕЙ ПОЛИТИКОЙ ВОЗВРАТА ТОВАРА У ДАННОГО ПРОДАВЦА.

Раздел 1. Ограниченная лицензия на программное обеспечение. При условии выполнения положений и требований настоящего соглашения компания Synology предоставляет Вам ограниченную, неэксклюзивную, не подлежащую передаче лицензию на установку, запуск и использование одной копии Программного обеспечения, установленного на Продукте или на устройстве, подключенном к Продукту, исключительно в рамках авторизованного использования продукта.

Раздел 2. Документация. Вы можете создавать и использовать разумное число копий документации, прилагаемой к данному Программному обеспечению, при условии, что такие копии будут использованы только в личных целях и не будут переопубликованы или переданы (в печатной или электронной форме) третьим лицам.

Раздел 3. Резервное копирование. Вы можете создавать разумное количество копий Программного обеспечения для резервирования и архивирования данных.

Раздел 4. Обновления. Использование любого программного обеспечения, предоставляемого компанией Synology или доступного на веб-сайте Synology по адресу www.synology.com («Веб-сайт») или другому каналу, предоставляемому Synology, которое позволяет обновлять или дополнять исходное Программное обеспечение, регулируется настоящим Соглашением, если для подобных обновлений и дополнений не предусмотрены отдельные условия.

Раздел 5. Ограничения на лицензию. Лицензия, указанная в Разделе 1, 2 и 3, действует на основании заказа и оплаты Продукта и гарантирует Ваши права в отношении Программного обеспечения. Synology оставляет за собой все права, за исключением предоставленных Вам по настоящему Соглашению. Ни при каких обстоятельствах Вы не имеете право и не можете позволить третьим лицам: (a) использовать Программное обеспечение в иных целях, чем те, для которых предназначен Продукт; (b) лицензировать, распространять, предоставлять в аренду, лизинг, передавать, в том числе соответствующие права собственности, или иным образом распоряжаться Программным обеспечением; (c) выполнять обратную разработку, декомпилировать, дизассемблировать или предпринимать попытки выявления исходного кода или коммерческих секретов Программного обеспечения, за исключением случаев и на условиях, предусмотренных применимым законодательством, несмотря на такое ограничение; (d) адаптировать, изменять, модифицировать, переводить или создавать производные Программного обеспечения; (e) удалять, изменять или скрывать уведомления об авторских правах или других правах собственности на Программное обеспечение или Продукт; (f) обходить или пытаться обойти любые меры, предпринимаемые компанией Synology по контролю за доступом к компонентам и функциям Продукта или Программного обеспечения. Согласно ограничениям, указанным в Разделе 5, Вам не запрещается предоставлять услуги третьим лицам в коммерческих целях с помощью NAS-сервера Synology.

Раздел 6. Открытое программное обеспечение. Программное обеспечение может содержать компоненты, принадлежащие Synology согласно Открытому лицензионному соглашению GNU («Компоненты GPL»), с которым можно ознакомиться по адресу http://www.gnu.org/licenses/gpl.html. Условия GPL применяются только для компонентов GPL и только в той степени, в которой настоящее Соглашение противоречит требованиям GPL в отношении использования таких компонентов; в этом случае Вы обязуетесь соблюдать положения GPL, регулирующие использование указанных компонентов.

Раздел 7. Проверка. Компания Synology имеет право выполнять проверку соблюдения Вами условий настоящего Соглашения. Вы соглашаетесь предоставлять Synology доступ к средствам, оборудованию, книгам, записям и документам, а также сотрудничать с Synology иным образом в целях проведения любой подобной проверки компанией Synology или агентом, авторизованным Synology.

Раздел 8. Право собственности. Программное обеспечение является собственностью компании Synology и ее лицензиатов и защищено законами об авторских правах и другой интеллектуальной собственности. Все права,

включая имущественные и права собственности, в отношении Программного обеспечения, в том числе авторские и иные права на интеллектуальную собственность, принадлежат компании Synology.

Раздел 9. Ограниченная гарантия. Компания Synology предоставляет ограниченную гарантию на то, что Программное обеспечение соответствует письменным техническим спецификациям Synology, при наличии таковых, или требованиям, указанным на Веб-сайте, на срок, установленный местными нормативами. Компания Synology по своему усмотрению предпримет все разумные действия для устранения подобных несоответствий в Программном обеспечении или замены Программного обеспечения Synology, которое не соответствует указанной гарантии, при условии предоставления Synology письменного уведомления о подобном несоответствии в течения срока действия гарантии. Указанная гарантия не распространяется на несоответствия, возникшие в результате: (w) использования, воспроизведения, распространения или раскрытия соответствующей информации в нарушение условий настоящего Соглашения; (x) настройки, изменения или другого вмешательства в Программное обеспечение лицом, не авторизованным компанией Synology; (y) использования Программного обеспечения с любыми продуктами, службами и иными средствами, не предоставленными компанией Synology; (z) нарушения условий настоящего Соглашения.

Раздел 10. Поддержка. В течение гарантийного срока, указанного в Разделе 9, компания Synology предоставляет услуги технической поддержки. После истечения гарантийного срока поддержка Программного обеспечения может предоставляться компанией Synology по письменному запросу.

Раздел 11. Отказ от гарантий. ЕСЛИ ПРЯМО НЕ УКАЗАНО ИНОЕ, ПРОГРАММНОЕ ОБЕСПЕЧЕНИЕ ПРЕДОСТАВЛЯЕТСЯ НА УЛОВИЯХ «КАК ЕСТЬ» С УЧЕТОМ ВСЕХ НЕДОСТАТКОВ. КОМПАНИЯ SYNOLOGY И ЕЕ ПОСТАВЩИКИ НАСТОЯЩИМ ОТКАЗЫВАЮТСЯ ОТ ЛЮБЫХ ДРУГИХ ГАРАНТИЙ, ПРЯМЫХ ИЛИ ПОДРАЗУМЕВАЕМЫХ, УСТАНОВЛЕННЫХ ЗАКОНОМ ИЛИ ИНЫХ, В ТОМ ЧИСЛЕ ОТ ЛЮБЫХ ПОДРАЗУМЕВАЕМЫХ ГАРАНТИЙ ТОВАРНОГО СОСТОЯНИЯ, ПРИГОДНОСТИ ДЛЯ ОПРЕДЕЛЕННЫХ ЦЕЛЕЙ, ЗАКОННОСТИ ПРАВА СОБСТВЕННОСТИ ИЛИ НЕНАРУШЕНИЯ ПАТЕНТНЫХ ПРАВ В ОТНОШЕНИИ ПРОГРАММНОГО ОБЕСПЕЧЕНИЯ. НЕ ОГРАНИЧИВАЯ ВЫШЕСКАЗАННОЕ, КОМПАНИЯ SYNOLOGY НЕ ГАРАНТИРУЕТ, ЧТО ПРОГРАММНОЕ ОБЕСПЕЧЕНИЕ НЕ БУДЕТ СОДЕРЖАТЬ ОШИБОК, ВИРУСОВ И ДРУГИХ ДЕФЕКТОВ.

Раздел 12. Отказ от возмещения ущерба. НИ ПРИ КАКИХ ОБСТОЯТЕЛЬСТВАХ КОМПАНИЯ SYNOLOGY ИЛИ ЕЕ ЛИЦЕНЗИАТЫ НЕ НЕСУТ ОТВЕТСТВЕННОСТЬ ЗА НЕПРЕДВИДЕННЫЕ, НЕПРЯМЫЕ, ФАКТИЧЕСКИЕ, ШТРАФНЫЕ, КОСВЕННЫЕ И ДРУГИЕ УБЫТКИ, ВОЗНИКШИЕ В РЕЗУЛЬТАТЕ ИСПОЛЬЗОВАНИЯ ИЛИ НЕВОЗМОЖНОСТИ ИСПОЛЬЗОВАНИЯ ПРОГРАММНОГО ОБЕСПЕЧЕНИЯ (ВКЛЮЧАЯ, СРЕДИ ПРОЧЕГО, ПОТЕРЮ ДАННЫХ, ИНФОРМАЦИИ, ДОХОДА, ПРИБЫЛИ ИЛИ БИЗНЕСА) В СООТВЕТСТВИИ С НАСТОЯЩИМ СОГЛАШЕНИЕМ ИЛИ ПРОГРАММНЫМ ОБЕСПЕЧЕНИЕМ И СВЯЗАННЫЕ БУДЬ ТО С ИСПОЛНЕНИЕМ ДОГОВОРНЫХ (ВКЛЮЧАЯ НЕБРЕЖНОЕ ОТНОШЕНИЕ), ДЕЛИКТНЫХ, ОБЪЕКТИВНЫХ ИЛИ ИНЫХ ОБЯЗАТЕЛЬСТВ, ДАЖЕ ЕСЛИ КОМПАНИЯ SYNOLOGY БЫЛА ПРЕДУПРЕЖДЕНА О ВОЗМОЖНОСТИ ВОЗНИКНОВЕНИЯ ТАКИХ УБЫТКОВ.

Раздел 13. Ограничение ответственности. ОТВЕТСТВЕННОСТЬ КОМПАНИИ SYNOLOGY И ЕЕ ПОСТАВЩИКОВ, ВОЗНИКШАЯ В РЕЗУЛЬТАТЕ ИСПОЛЬЗОВАНИЯ ИЛИ НЕВОЗМОЖНОСТИ ИСПОЛЬЗОВАНИЯ ПРОГРАММНОГО ОБЕСПЕЧЕНИЯ В СООТВЕТСТВИИ С ДАННЫМ СОГЛАШЕНИЕМ ИЛИ ПРОГРАММНЫМ ОБЕСПЕЧЕНИЕМ НЕ МОЖЕТ ПРЕВЫШАТЬ СУММУ, ФАКТИЧЕСКИ УПЛАЧЕННУЮ ЗА ПРОДУКТ, НЕЗАВИСИМО ОТ СУММЫ ПОНЕСЕННЫХ УБЫТКОВ И ПРИЧИНЫ ЕЕ ВОЗНИКНОВЕНИЯ – ИСПОЛНЕНИЕ ДОГОВОРНЫХ (ВКЛЮЧАЯ НЕБРЕЖНОЕ ОТНОШЕНИЕ), ДЕЛИКТНЫХ, ОБЪЕКТИВНЫХ ИЛИ ИНЫХ ОБЯЗАТЕЛЬСТВ. Указанные выше отказ от гарантий, отказ от возмещения ущерба и ограничение ответственности применимы в течение максимального срока, установленного действующим законодательством. В некоторых штатах и юрисдикциях определенные исключения подразумеваемых гарантий или исключения либо ограничения, распространяемые на определенные виды убытков, не допускаются местным законодательством. В случае если настоящее Соглашение регулируется таким законодательством, указанные исключения и ограничения могут быть не применимы в Вашем случае.

Раздел 14. Ограничения на экспорт. Вы признаете, что на Программное обеспечение распространяется экспортное законодательство США. Вы обязуетесь соблюдать все нормы международного и национального законодательства, применимого к Программному обеспечению, включая Акты Бюро контроля за экспортом США.

Раздел 15. Расторжение. Без ущерба для каких-либо других прав компания Synology может прекратить действие настоящего Соглашения в случае нарушения Вами его условий. При этом Вы обязаны уничтожить все копии Программного обеспечения и всех его компонентов.

Раздел 16. Передача прав. По настоящему Соглашению Вы не можете передавать или предоставлять права третьим лицам, за исключением прав на программное обеспечение, предварительно установленное в Продуктах. Любая такая передача или предоставление прав является нарушением данного Соглашения и будет признана недействительной.

Раздел 17. Применимое законодательство. Если открыто не запрещено местным законодательством, настоящее Соглашение регулируется и создается в соответствии с законодательством страны, в которой была образована компания Synology Inc., за исключением его коллизионных норм.

Раздел 18. Урегулирование споров. Любой спор, разногласие или претензия, связанные с настоящим

Соглашением, подлежат исключительному и окончательному рассмотрению в арбитражном суде при участии трех нейтральных арбитров в соответствии с действующими положениями Законодательства об арбитраже и применимыми процедурными правилами страны, в которой была образована компания Synology Inc. В таких случаях арбитражное разбирательство будет ограничено рассмотрением спором исключительно между Вами и компанией Synology. Арбитражное разбирательство или любая его часть не могут быть объединены с любым другим арбитражным разбирательством или проводиться на основании коллективного иска. Местом проведения арбитражного разбирательства является г. Тайбэй, языком арбитражного разбирательства является английский язык, или, по соглашению обеих сторон, мандаринское наречие китайского языка. Решение арбитражного суда является окончательным и обязательным для сторон и может быть приведено в исполнение в любом суде соответствующей юрисдикции. Вы понимаете, что в отсутствие настоящего положения Вы имели бы право на рассмотрение спора, разногласия или претензии в суде, включая право подачи коллективных исков, и Вы прямо и сознательно отказываетесь от таких прав и соглашаетесь с рассмотрением любых споров в арбитражном суде в соответствии с положениями Раздела 18. Ни один пункт данного Раздела не запрещает и не ограничивает компанию Synology от использования судебного запрета или применения других действий на основании закона или права справедливости за нарушение или попытку нарушения данного Соглашения в соответствии с правами на интеллектуальную собственность Synology.

Раздел 19. Вознаграждение адвокатов. Стороне, выигравшей дело в любом арбитражном, посредническом или ином судебном процессе по отстаиванию прав согласно настоящему Соглашению, компенсируются все расходы, в том числе гонорар адвокатов и любой арбитражный взнос, уплаченный такой стороной.

Раздел 20. Делимость соглашения. В случае, если любое положение Соглашения определяется как неисполнимое или недействительное, такое положение тем не менее будет выполнено в полном объеме.

Раздел 21. Целое соглашение. Настоящее Соглашение представляет собой всю полноту договора между Вами и компанией Synology в отношении Программного обеспечения и заменяет все предварительные и текущие договоренности и соглашения (устные или письменные) в отношении предмета Соглашения. Никакие изменения или отказы от обязательств данного Соглашения не будут действительны, если они не предоставлены в письменном виде с подписью соответствующей стороны.

Данное Соглашение является переводом с версии на английском языке. В случае разногласий между Соглашением на английском языке и его версиями на других языках приоритетной будет являться версия на английском языке.

SYNOLOGY, INC.
ОГРАНИЧЕННАЯ ГАРАНТИЯ НА ПРОДУКТ

ДАННЫЙ ПЕРЕВОД ПРЕДОСТАВЛЯЕТСЯ ИСКЛЮЧИТЕЛЬНО В ИНФОРМАЦИОННЫХ ЦЕЛЯХ. ПРИ ОБНАРУЖЕНИИ РАСХОЖДЕНИЙ ПРЕВАЛИРУЮЩУЮ СИЛУ ИМЕЕТ ВЕРСИЯ НА АНГЛИЙСКОМ ЯЗЫКЕ.

ДАННАЯ ОГРАНИЧЕННАЯ ГАРАНТИЯ («ГАРАНТИЯ») РАСПРОСТРАНЯЕТСЯ НА ПРОДУКТЫ (КАК УКАЗАНО НИЖЕ) КОМПАНИИ SYNOLOGY, INC. И ЕЕ ДОЧЕРНИХ КОМПАНИЙ, ВКЛЮЧАЯ SYNOLOGY AMERICA CORP (СОВМЕСТНО ИМЕНУЕМЫЕ «SYNOLOGY»). ПРИ ВСКРЫТИИ ПАКЕТА С ПРОДУКТОМ И ИСПОЛЬЗОВАНИИ ПРОДУКТА ВЫ ПРИНИМАЕТЕ И СОГЛАШАЕТЕСЬ С УСЛОВИЯМИ НАСТОЯЩЕЙ ГАРАНТИИ. НЕОБХОДИМО ПОМНИТЬ, ЧТО ДАННАЯ ОГРАНИЧЕННАЯ ГАРАНТИЯ НЕ РАСПРОСТРАНЯЕТСЯ НА ПРОГРАММНОЕ ОБЕСПЕЧЕНИЕ, СОДЕРЖАЩЕЕСЯ В ПРОДУКТАХ, НА КОТОРЫЕ РАСПРОСТРАНЯЕТСЯ ДЕЙСТВИЕ СООТВЕТСТВУЮЩЕГО ЛИЦЕНЗИОННОГО СОГЛАШЕНИЯ С КОНЕЧНЫМ ПОЛЬЗОВАТЕЛЕМ, И ЧТО КОМПАНИЯ SYNOLOGY ОСТАВЛЯЕТ ЗА СОБОЙ ПРАВО В ЛЮБОЙ МОМЕНТ ВНОСИТЬ ИЗМЕНЕНИЯ В ДАННУЮ ГАРАНТИЮ НА ПРОДУКТ БЕЗ ПРЕДВАРИТЕЛЬНОГО УВЕДОМЛЕНИЯ. ЕСЛИ ВЫ НЕ СОГЛАСНЫ С УСЛОВИЯМИ ГАРАНТИИ, НЕ ИСПОЛЬЗУЙТЕ ДАННЫЙ ПРОДУКТ. ВЫ МОЖЕТЕ ВЕРНУТЬ ПРОДУКТ ПРОДАВЦУ, У КОТОРОГО ОН БЫЛ КУПЛЕН, ДЛЯ ВОЗМЕЩЕНИЯ СРЕДСТВ В СООТВЕТСТВИИ С ДЕЙСТВУЮЩЕЙ ПОЛИТИКОЙ ВОЗВРАТА ТОВАРА ДАННОГО ПРОДАВЦА.

ОБРАТИТЕ ВНИМАНИЕ, ЧТО ГАРАНТИЙНОЕ ОБСЛУЖИВАНИЕ SYNOLOGY ОСУЩЕСТВЛЯЕТСЯ НЕ ВО ВСЕХ СТРАНАХ, И ЧТО КОМПАНИЯ SYNOLOGY ИМЕЕТ ПРАВО ОТКАЗАТЬ В ОБСЛУЖИВАНИИ НА УСЛОВИЯХ ДАННОЙ ОГРАНИЧЕННОЙ ГАРАНТИИ, ЕСЛИ ЗАПРОС НА ОБСЛУЖИВАНИЕ ПОДАЕТСЯ НЕ В СТРАНЕ, ГДЕ ПРОДУКТ БЫЛ ИЗНАЧАЛЬНО ПРИОБРЕТЕН. СТРАНА, В КОТОРОЙ ПРОДУКТ БЫЛ ИЗНАЧАЛЬНО ПРИОБРЕТЕН, ОПРЕДЕЛЯЕТСЯ НА ОСНОВАНИИ ВНУТРЕННЕЙ ДОКУМЕНТАЦИИ SYNOLOGY.

Местные законы о защите прав потребителей. Для потребителей, на которых распространяются применимые местные законы и нормативные акты по защите прав потребителей, предоставляемые настоящим документом права являются дополнением ко всем правам и средствам правовой защиты, изложенным в таких законах и нормативных актах по защите прав потребителей.

Раздел 1. Продукты

(а) «Продукты» — Новые продукты или Обновленные продукты.

(б) «Новый продукт» — это аппаратное обеспечение и аксессуары с торговой маркой Synology, содержащиеся в оригинальной упаковке и приобретенные Клиентом у авторизованного дистрибьютора или реселлера Synology. Список Новых продуктов представлен на веб-странице Состояние поддержки продуктов.

(в) «Восстановленный продукт» — это любой продукт Synology, который был восстановлен дочерней компанией Synology или авторизованным дистрибьютором/реселлером Synology, за исключением продуктов, проданных "как есть" или "без гарантии".

(г) «Запасная часть» — любые детали, принадлежности, компоненты и другое оборудование, которые установлены или встроены в Продукт или прикреплены к нему.

(д) Другое определение: «Клиент» — это лицо или организация, приобретающая продукт у компании Synology либо у авторизованного дистрибьютора или продавца Synology; «Интернет-магазин» — интернет-магазин, которым управляет компания Synology или ее дочерняя компания; «Программное обеспечение» — программное обеспечение, которое находится в собственности компании Synology и прилагается к Продукту, приобретаемому Клиентом, скачивается Клиентом с Веб-сайта или предварительно устанавливается на Продукт компанией Synology, и включающее микропрограммное обеспечение, а также соответствующие мультимедиа, изображения, анимацию, видео, аудио, текст и приложения, встроенные в программное обеспечение или Продукт, а также в любые обновления такого программного обеспечения.

Раздел 2. Гарантийный срок

(а) «Гарантийный срок»: Гарантийный срок начинается с даты покупки, указанной в предъявляемых Клиентом документах — квитанции или счете, — и заканчивается на следующий день после окончания Гарантийного срока для каждого Нового продукта. Информацию о Гарантийном сроке для каждого Нового продукта можно посмотреть на веб-странице Состояние поддержки продуктов. Для Запасной части Гарантийный срок при нормальном использовании составляет один год (пять лет для системных дисков) с даты приобретения Продукта. В случае с Восстановленными продуктами или отремонтированными деталями используется оставшееся время Гарантийного срока на Продукт, который был заменен, или предоставляется 90 (девяносто) дней с даты замены или починки Продукта, в зависимости от того, какой период времени длится дольше. Указанные выше Гарантийные сроки не относятся к Продуктам, проданным "как есть" или "без гарантии". В случае если действительная квитанция о покупке Продукта или счет-фактура на Продукт не представлены либо являются явно ошибочными или фальсифицированными, Гарантийный срок на представленный Продукт начинается с даты изготовления в соответствии с внутренними записями Synology.

(б) "Расширенный гарантийный срок": Для Клиентов, приобретающих гарантию EW201/EW202 или дополнительные услуги по расширенной гарантии Plus для Новых продуктов, указанные в разделе 1 (б), Гарантийный срок будет продлен на два года. Для гарантии EW201/EW202 вы можете ознакомиться с соответствующими моделями Продуктов и доступными регионами на странице расширенной гарантии EW201/EW202. Для расширенной гарантии Plus вы можете ознакомиться с соответствующими моделями Продуктов и доступными регионами на странице расширенной гарантии Plus. Клиент может выбрать только одну из этих дополнительных услуг.

(в) «Немедленное прекращение действия гарантийных обязательств»: Гарантийный срок для дисковых продуктов Synology будет немедленно прекращен в следующих случаях: (а) для твердотельного накопителя: значение-индикатор окончания срока службы равняется или превышает предельное значение, указанное в технических характеристиках накопителя, прилагаемых к приобретенному Продукту; (б) для всей дисковой продукции: температура равна или превышает предельную рабочую температуру диска, указанную в технических характеристиках, прилагаемых к приобретенному Продукту.

Раздел 3. Ограниченная гарантия и ответственность

3.1 Ограниченная гарантия. В соответствии с разделом 3.2 компания Synology гарантирует Клиенту, что каждый Продукт (а) не будет содержать физических дефектов в материалах и работе и (б) при обычных условиях эксплуатации будет работать в соответствии с заявленными компанией Synology характеристиками в течение Гарантийного срока. Такая Ограниченная гарантия не распространяется на содержащееся в Продукте или приобретенное Клиентом Программное обеспечение, в отношении которого действует прилагаемое лицензионное соглашение с конечным пользователем, поставляемое вместе с Продуктом. Компания Synology не предоставляет гарантию на Восстановленные продукты, проданные "как есть" или "без гарантии".

Вышеуказанная ограниченная гарантия не подлежит передаче и распространяется только на Клиентов, которые непосредственно приобретают Продукты у партнеров, реселлеров Synology и авторизованных дистрибьюторов Synology. Гарантийный срок, устанавливаемый в соответствии с настоящим документом, будет аннулирован при продаже или передаче Клиентом Продукта третьим лицам.

3.2 Исключения. Вышеизложенные гарантии и гарантийные обязательства не распространяются на Продукт, который (а) был установлен или использован способом, не указанным или не описанным в Продукте, его характеристиках или других связанных с ним документах, или был использован не по назначению, эксплуатировался неправильно или был поврежден; (б) был поврежден в результате несчастного случая, пожара, контакта с жидкостью, землетрясения или в результате иного внешнего фактора или использования в ненадлежащих условиях; (в) был разобран без получения надлежащего разрешения компании Synology; или (г) получил косметические повреждения в результате износа или естественного старения, включая, помимо прочего, царапины, вмятины и сломанные пластиковые детали на портах, за исключением случаев, когда это произошло в результате дефектов материалов или проблем, связанных с качеством изготовления; (д) не может быть идентифицирован по серийному номеру в результате его стирания или удаления с поверхности Продукта; (е) был поврежден или вышел из строя из-за невозможности выполнения Клиентом исправлений, изменений, улучшений или других обновлений, предоставленных клиенту компанией Synology, или из-за внедрения, установки или использования Клиентом исправлений, изменений, улучшений или других обновлений, предоставленных третьими лицами; (ж) был поврежден, вышел из строя или стал несовместим из-за установки или применения компонентов, не предоставленных компанией Synology, за исключением аппаратных средств, программного обеспечения или других дополнительных принадлежностей, для которых был разработан Продукт.

Обратите внимание, что каждая из перечисленных выше ситуаций подвергается проверке, выполняемую компанией Synology для оценки внешнего вида Продукта и работы его функций. Компания Synology может отказаться предоставлять любые гарантийные услуги, включая, помимо прочего, услугу по ремонту продукта, технической поддержке и замене продукта, как описано в разделе 3.3, для любых Продуктов при возникновении любой из следующих ситуаций:

3.3 Гарантийное обслуживание и исключительное возмещение ущерба. Если Клиент сообщает о несоответствии Продукта гарантиям, указанным в разделе 3.1, в течение Гарантийного срока описанным ниже образом, то после проверки данного несоответствия компания Synology может на свое усмотрение: (а) выполнить коммерчески обоснованные действия по ремонту Продукта, (б) выполнить техническое обслуживание, (в) заменить несоответствующий Продукт или его часть после возврата всего Продукта в соответствии с Разделом 3.4. Вышесказанное устанавливает полную ответственность компании Synology и единственное и исключительное средство правовой защиты Клиента на компенсацию при нарушении гарантии согласно Разделу 3.1 или обнаружении других дефектов или недостатков Продукта. Клиент обязуется прилагать разумные усилия для помощи компании Synology в диагностике и проверке несоответствия Продукта. Обратите внимание, что гарантийная поддержка не распространяется на восстановление данных, хранящихся в Продукте Synology или его резервной копии. Клиент должен сделать резервную копию сохраненных данных перед возвратом Продукта в компанию Synology. Synology может удалить всю информацию или данные, содержащиеся в Продукте, на время выполнения гарантийного обслуживания и не несет ответственности за потерю данных, содержащихся в Продукте. Кроме того, Клиент обязан удалить любые непредустановленные аксессуары, такие как карта адаптера, память, жесткий диск или твердотельный накопитель, поскольку Synology не несет ответственности за потерю неудаленных компонентов, которые не были предустановлены.

3.4 Возврат. В случае гарантийных претензий Клиент должен вернуть полностью укомплектованный Продукт

компании Synology в соответствии с данным разделом 3.4. Любой возвращенный Продукт, который (а) был разобран (за исключением случаев, когда это было сделано в соответствии с указанием компании Synology); или (б) не может быть идентифицирован по серийному номеру в результате его стирания или удаления с поверхности Продукта или (в) был поврежден при возврате из-за неправильной упаковки (в том числе имеет, помимо прочего, царапины и деформации), не будет принят и будет возвращен Клиенту за его счет. Любой Продукт необходимо возвратить в надежной упаковке и в том же состоянии, в котором он получен от компании Synology, по указанному компанией Synology адресу, предварительно оплатив стоимость пересылки. В зависимости от местонахождения Клиента может потребоваться международная доставка, и Клиент несет ответственность за таможенные пошлины, оформление и все другие расходы, связанные с услугой замены. Клиент несет ответственность за страхование и риск утери и/или повреждения возвращаемого товара до момента получения его компанией Synology.

3.4.1 Общая услуга замены. Возврат любого Продукта Клиентом в соответствии с положениями Раздела 3.3 должен осуществляться в рамках актуальной процедуры замены Synology и требует наличия квитанции или счета-фактуры. Дополнительную информацию о процедуре замены можно найти в разделе Как подать заявку на гарантийное обслуживание продукта Synology?

3.4.2 Услуга расширенной гарантии Plus. (Применимо только к Клиенту, приобретающему расширенную гарантию Plus)
(а) Стандартная услуга прямой замены: В отношении стандартной услуги прямой замены Клиент должен сначала вернуть несоответствующий Продукт, признанный Synology, в назначенный центр обслуживания возврата за счет Клиента. Замена не будет отправлена до получения несоответствующего Продукта в назначенном центре возврата Synology.
(б) Расширенная услуга прямой замены: В отношении расширенной услуги прямой замены компания Synology отправит замену Продукта по адресу, указанному Клиентом, до того, как Клиент вернет несоответствующий Продукт. Клиент должен вернуть несоответствующий Продукт, признанный Synology, в соответствующий центр обслуживания возврата за счет Клиента в течение 28 (двадцати восьми) календарных дней с даты успешного рассмотрения заявки и предоставить авторизацию кредитной карты в качестве гарантии. Авторизация кредитной карты будет отменена после того, как Synology получит несоответствующий Продукт, возвращенный Клиентом. Если Клиент не вернул несоответствующий Продукт в течение 28 (двадцати восьми) календарных дней, Synology имеет право взыскать обеспечение в полном объеме с кредитной карты Клиента и отключить все службы, связанные с серийными номерами несоответствующего Продукта и его замены. Кроме того, компания Synology оставляет за собой право отказаться предоставлять любую соответствующую техническую поддержку в будущем. Вышеупомянутые меры не влияют на юридические права компании Synology, возникающие в связи с ними.

3.5 Замена на Новый продукт или Восстановленный продукт компанией Synology. Если компания Synology решит произвести замену Продукта в соответствии с Гарантией, указанной в Разделе 3.1, Synology выполнит пересылку нового Продукта за свой счет, выбрав способ доставки по своему усмотрению, после получения Продукта, не удовлетворяющего техническим условиям, возврат которого осуществляется согласно положениям Раздела 3.4, и проверки компанией Synology такого несоответствия. Перед отправкой Клиентам восстановленный Продукт проходит на соответствие стандартам качества компании Synology. Обратите внимание, что часть восстановленных Продуктов может иметь пятна, царапины или другие небольшие следы износа. В некоторых странах компания Synology может по своему усмотрению применять к определенным Продуктам Услугу по замене продуктов Synology, в рамках которой компания Synology может отправить Клиенту новый Продукт до получения Продукта, не удовлетворяющего техническим условиям, от Клиента («Услуга по замене продуктов Synology»).

3.6 Отказ от гарантий. ГАРАНТИИ, ОБЯЗАТЕЛЬСТВА И ОТВЕТСТВЕННОСТЬ КОМПАНИИ SYNOLOGY, А ТАКЖЕ СРЕДСТВА ПРАВОВОЙ ЗАЩИТЫ КЛИЕНТА, УСТАНОВЛЕННЫЕ В ДАННОЙ ГАРАНТИИ, ПРЕДОСТАВЛЯЮТСЯ ЭКСКЛЮЗИВНО ИЛИ ВЗАМЕН, ПОЭТОМУ НАСТОЯЩИМ КЛИЕНТ ОТКАЗЫВАЕТСЯ ОТ ПРАВ И ПРЕТЕНЗИЙ, ВСЕХ ДРУГИХ ГАРАНТИЙ, ОБЯЗАТЕЛЬСТВ И ОТВЕТСТВЕННОСТИ СО СТОРОНЫ КОМПАНИИ SYNOLOGY И ВСЕХ ДРУГИХ ПРАВ, ПРЕТЕНЗИЙ К КОМПАНИИ SYNOLOGY, ЯВНЫХ ИЛИ ПОДРАЗУМЕВАЕМЫХ, ПО ЗАКОНУ ИЛИ ИНЫМ ОБРАЗОМ В ОТНОШЕНИИ ПРОДУКТА, СОПУТСТВУЮЩЕЙ ДОКУМЕНТАЦИИ ИЛИ ПРОГРАММНОГО ОБЕСПЕЧЕНИЯ, А ТАКЖЕ ДРУГИХ ТОВАРОВ ИЛИ СЛУЖБ, ПРЕДОСТАВЛЕННЫХ ПО ДАННОЙ ГАРАНТИИ, ВКЛЮЧАЯ, НО НЕ ОГРАНИЧИВАЯСЬ: (A) ПОДРАЗУМЕВАЕМОЙ ГАРАНТИИ ТОВАРНОГО СОСТОЯНИЯ И ПРИГОДНОСТИ ДЛЯ ОПРЕДЕЛЕННЫХ ЦЕЛЕЙ; (B) ПОДРАЗУМЕВАЕМОЙ ГАРАНТИИ, ВЫТЕКАЮЩЕЙ ИЗ ХОДА ВЫПОЛНЕНИЯ, ПОРЯДКА ВЕДЕНИЯ ОПЕРАЦИЙ ИЛИ ТОРГОВОГО ОБЫЧАЯ; (C) ИСКА О НАРУШЕНИИ ИЛИ НЕЗАКОННОМ ПРИСВОЕНИИ; (D) ТРЕБОВАНИЯ В РЕЗУЛЬТАТЕ ДЕЛИКТА (ВКЛЮЧАЯ НЕБРЕЖНОСТЬ, БЕЗУСЛОВНУЮ ОТВЕТСТВЕННОСТЬ, ОТВЕТСТВЕННОСТЬ ЗА ПРОДУКТ ИЛИ ИНЫЕ ЮРИДИЧЕСКИЕ ПОЛОЖЕНИЯ). КОМПАНИЯ SYNOLOGY НЕ ГАРАНТИРУЕТ И СПЕЦИАЛЬНО ОТКАЗЫВАЕТСЯ ОТ ГАРАНТИЙ БЕЗОПАСНОСТИ И ЗАЩИТЫ ОТ УТЕРИ ДАННЫХ ИЛИ ИНФОРМАЦИИ, ХРАНЯЩИХСЯ НА ЛЮБОМ ПРОДУКТЕ SYNOLOGY. КОМПАНИЯ SYNOLOGY РЕКОМЕНДУЕТ КЛИЕНТУ ПРЕДПРИНИМАТЬ НЕОБХОДИМЫЕ МЕРЫ ПО РЕЗЕРВНОМУ КОПИРОВАНИЮ ДАННЫХ, ХРАНЯЩИХСЯ НА ПРОДУКТЕ. В НЕКОТОРЫХ РЕГИОНАХ/СТРАНАХ ОГРАНИЧЕНИЯ НА ПОДРАЗУМЕВАЕМЫЕ ГАРАНТИИ НЕ ПРИМЕНЯЮТСЯ, ПОЭТОМУ ОПИСАННЫЕ ВЫШЕ ОГРАНИЧЕНИЯ МОГУТ НЕ ОТНОСИТЬСЯ К КЛИЕНТУ.

3.7 Ограничения расширенной гарантии Plus. (а) Клиент должен завершить приобретение услуги расширенной гарантии Plus в течение 90 (девяноста) дней после даты первоначальной покупки нового Продукта. (б) Поскольку Synology предоставляет услугу расширенной гарантии Plus только в определенных регионах, Клиент должен выбрать регион для активации услуги в процессе покупки. Если Клиент запрашивает услугу расширенной гарантии Plus в районе, отличном от выбранного, Synology по своему усмотрению может не предоставить услугу расширенной гарантии Plus; (в) Исключения из покрытия: Услуга расширенной гарантии Plus не распространяется на заморские регионы, заморские территории, заморские автономные районы и острова, отличные от основного острова стран и регионов.

Раздел 4. Ограничения ответственности

4.1 Обстоятельства непреодолимой силы. Компания Synology не несет ответственности и не может считаться ответственной согласно данной Гарантии за задержку или невозможность выполнения действий, предусмотренных данной Гарантией, при возникновении обстоятельств непреодолимой силы (включая, но не ограничиваясь этим, действие или невозможность действия со стороны Клиента).

4.2. Отказ от возмещения ущерба. НИ ПРИ КАКИХ ОБСТОЯТЕЛЬСТВАХ КОМПАНИЯ SYNOLOGY ИЛИ ЕЕ ПОСТАВЩИКИ НЕ НЕСУТ ОТВЕТСТВЕННОСТИ ЗА УЩЕРБ, ВКЛЮЧАЯ ЛЮБЫЕ НЕПРЕДВИДЕННЫЕ, НЕПРЯМЫЕ, ФАКТИЧЕСКИЕ, ШТРАФНЫЕ, КОСВЕННЫЕ И ДРУГИЕ УБЫТКИ (ВКЛЮЧАЯ, ПОМИМО ПРОЧЕГО, ПОТЕРЮ ДАННЫХ, ИНФОРМАЦИИ, ДОХОДА, ПРИБЫЛИ ИЛИ БИЗНЕСА), ВОЗНИКШИЕ В РЕЗУЛЬТАТЕ ИЛИ В СВЯЗИ С ИСПОЛЬЗОВАНИЕМ ИЛИ НЕВОЗМОЖНОСТЬЮ ИСПОЛЬЗОВАНИЯ ПРОДУКТА, ЛЮБОЙ СОПРОВОЖДАЮЩЕЙ ДОКУМЕНТАЦИИ ИЛИ ПРОГРАММНОГО ОБЕСПЕЧЕНИЯ И ЛЮБЫХ ДРУГИХ ПРОДУКТОВ И УСЛУГ ПО ДАННОЙ ГАРАНТИИ, НЕЗАВИСИМО ОТ ТОГО, СВЯЗАНО ЛИ ЭТО С ДОГОВОРОМ, ДЕЛИКТОМ (В ТОМ ЧИСЛЕ НЕБРЕЖНОСТЬЮ), СТРОГОЙ ОТВЕТСТВЕННОСТЬЮ ИЛИ ДРУГИМИ ДЕЙСТВИЯМИ, ДАЖЕ ЕСЛИ КОМПАНИЯ SYNOLOGY БЫЛА ПРЕДУПРЕЖДЕНА О ВОЗМОЖНОСТИ ТАКОГО УЩЕРБА.

4.3 Ограничение ответственности. ОТВЕТСТВЕННОСТЬ КОМПАНИИ SYNOLOGY И ЕЕ ПОСТАВЩИКОВ ПО ИСПОЛЬЗОВАНИЮ ИЛИ НЕВОЗМОЖНОСТИ ИСПОЛЬЗОВАНИЯ ПРОДУКТА, ПРИЛАГАЕМОЙ ДОКУМЕНТАЦИИ, ПРОГРАММНОГО ОБЕСПЕЧЕНИЯ ИЛИ ДРУГИХ ТОВАРОВ И УСЛУГ В СООТВЕТСТВИИ С ДАННОЙ ГАРАНТИЕЙ НЕ МОЖЕТ ПРЕВЫШАТЬ СУММЫ, ФАКТИЧЕСКИ УПЛАЧЕННОЙ ЗА ПРОДУКТ, НЕЗАВИСИМО ОТ СУММЫ УБЫТКОВ И КАК НА ОСНОВЕ КОНТРАКТА, НАРУШЕНИЯ ТРЕБОВАНИЙ ПО ЭКСПЛУАТАЦИИ (ВКЛЮЧАЯ НЕБРЕЖНОСТЬ), БЕЗУСЛОВНЫХ ОБЯЗАТЕЛЬСТВ, ТАК И НА ОСНОВЕ ИНЫХ ЮРИДИЧЕСКИХ ПОЛОЖЕНИЙ. Действие указанных выше отказа от гарантий и ограничения ответственности распространяется на максимальный срок в соответствии с действующим законодательством. Законодательство в некоторых регионах/странах не допускает исключений и ограничений ответственности по некоторым видам ущерба. В этом случае на данный Продукт распространяются соответствующие законы, поэтому перечисленные выше исключения и ограничения могут относиться к Клиенту не полностью.

Раздел 5. Прочие положения

5.1 Права собственности. Продукт, Программное обеспечение и документация, прилагаемые к Продукту, защищены правами собственности и правами интеллектуальной собственности компании Synology, ее сторонних поставщиков и лицензиаров. Компания Synology сохраняет за собой все права и интересы в отношении интеллектуальной собственности на Продукт; права на интеллектуальную собственность на Продукт, Программное обеспечение и документацию, а также другие товары, указанные в данной Гарантии, не могут передаваться Клиенту согласно данной Гарантии. Клиент обязуется (а) соблюдать условия лицензионного соглашения Synology с конечным пользователем, прилагаемого к Программному обеспечению, приобретенному у Synology или авторизованного компанией Synology дистрибьютора либо розничного продавца; (б) не вскрывать технологии любого Продукта, его компонентов или прилагаемого Программного обеспечения, а также иным образом незаконно присваивать, разглашать или нарушать права на интеллектуальную собственность Synology.

5.2 Передача прав. Клиент не может передавать права по данной Гарантии непосредственно, по закону или иным способом без предварительного письменного согласия со стороны компании Synology.

5.3 Отсутствие дополнительных условий. За исключением случаев, когда это явно разрешено данной Гарантией, ни одна из сторон не принимает и не выполняет условия или меры, противоречащие условиям данной Гарантии, установленные третьими лицами в заказах на покупку, расписке о получении, подтверждении, письме или указанные иным способом, за исключением случаев, когда обе стороны письменно договорились о подобных условиях. Кроме того, если данная Гарантия противоречит условиям другого договора, принятого сторонами в отношении Продукта, Гарантия будет иметь преимущественную силу, если в другом договоре специально не оговорены пункты, которые будут иметь преимущественную силу над Гарантией.

5.4 Применимое законодательство. Если это явно не запрещено местным законодательством, данная Гарантия регулируется законодательством штата Вашингтон, США, для Клиентов, проживающих в США, а также законодательством Китайской Республики (Тайваня) для Клиентов, не проживающих в США, не принимая во внимание любые коллизии правовых норм, имеющих противоположный смысл. Конвенция ООН 1980 о договорах международной купли-продажи, а также последующие варианты, не имеют здесь юридической силы.

5.5 Разрешение споров. Любой спор, разногласие или претензия, возникающие в результате или в связи с настоящей Гарантией, Продуктом или предоставляемыми компанией Synology услугами, либо другой спор,

возникающий в связи со взаимоотношениями между Клиентами, проживающими в США, и компанией Synology, будет исключительно и окончательно разрешен в арбитражном суде в соответствии с действующими правилами Американской арбитражной ассоциации, за исключением случаев, указанных ниже. Арбитражное разбирательство будет проводиться единственным арбитром и будет ограничено исключительно спором между Клиентом и компанией Synology. Арбитражное разбирательство или любая его часть не могут быть объединены с любым другим арбитражным разбирательством или проводиться на основании коллективного иска. Арбитражное разбирательство должно проводиться в округе Кинг, штат Вашингтон, США, путем подачи документов, по телефону, в Интернете или лично в соответствии с решением арбитра по требованию сторон. Стороне, выигравшей дело в любом арбитражном разбирательстве на территории США или за пределами США, или в любом судебном разбирательстве, компенсируются все расходы и разумное вознаграждение адвокатов, включая любой арбитражный взнос, уплаченный стороной, выигравшей дело. Любое решение, принятое в результате такого арбитражного разбирательства, будет окончательным и обязательным для сторон, и решение может быть вынесено любым судом компетентной юрисдикции. Клиент понимает, что в отсутствие данного положения Клиент имел бы право разрешать спор, разногласие или претензию в суде, включая право подачи групповых исков, и что Клиент прямо и сознательно отказывается от таких прав и соглашается разрешать любые споры путем обязательного арбитражного разбирательства, в соответствии с положениями Раздела 5.5. Для Клиентов, находящихся за пределами США, любые споры, разногласия или претензии, описанные в данном разделе, будут разрешаться посредством арбитражного разбирательства, проводимого тремя нейтральными арбитрами в соответствии с правилами Законодательства об арбитраже Китайской Республики и применимыми процедурными правилами. Местом проведения арбитражного разбирательства является г. Тайбэй, Тайвань, Китайская Республика, языком арбитражного разбирательства является английский язык, или, по соглашению обеих сторон, мандаринский диалект китайского языка. Решение арбитражного суда является окончательным и обязательным для сторон и может быть приведено в исполнение в любом суде соответствующей юрисдикции. Ни один пункт данного Раздела не запрещает и не запрещает и не ограничивает использование компанией Synology судебного запрета или применения других действий на основании закона или права справедливости за нарушение или попытку нарушения данной Гарантии в соответствии с правами на интеллектуальную собственность Synology.

5.6 Вознаграждение адвокатов. Стороне, выигравшей дело в любом арбитражном разбирательстве или в любом судебном разбирательстве, компенсируются все расходы и разумное вознаграждение адвокатов, включая любой арбитражный взнос, уплаченный стороной, выигравшей дело.

5.7 Ограничения на экспорт. Вы признаете, что на Продукт могут распространяться экспортные ограничения США. Вы обязуетесь соблюдать все нормы законодательства, применимого к Продукту, включая, но не ограничиваясь этим, Акты Бюро контроля за экспортом США.

5.8 Делимость соглашения. Если любое положение Гарантии определяется судом компетентной юрисдикции как неисполнимое, незаконное или недействительное, все остальные положения данной Гарантии будут иметь полную юридическую силу.

5.9 Полнота соглашения. Настоящая Гарантия представляет собой всю полноту соглашения, замещая все предварительные соглашения между компанией Synology и Клиентом в отношении предмета соглашения. Никакие добавления, изменения или отказы от любых положений данной Гарантии не будут действительны, если они не предоставлены в письменном виде с подписью соответствующей стороны.

5.10 Оплата и прекращение предоставления услуги расширенной гарантии Plus. (а) После проверки заказа на покупку компанией Synology Клиент должен немедленно оплатить все расходы и налог. Компания Synology оставляет за собой право отказаться предоставлять расширенную гарантию Plus Клиенту, который не соответствует требованиям или не достиг установленного законом возраста. (б) Клиент, не воспользовавшийся услугой расширенной гарантии Plus в течение 30 (тридцати) дней после приобретения Продукта, может подать запрос на прекращение ее предоставления через заявку в службу поддержки в течение 30 (тридцати) дней с момента приобретения.

FCC Declaration of Conformity

This device complies with Part 15 of the FCC Rules. Operation is subject to the following two conditions: (1) this device may not cause harmful interference, and (2) this device must accept any interference received, including interference that may cause undesired operation.

この装置は、クラス B 機器です。この装置は、住宅環境で使用することを目的 としていますが、この装置がラジオやテレビジョン受信機に近接して使用され ると、受信障害を引き起こすことがあります。

取扱説明書に従って正しい取り扱いをして下さい。　　VCCI 一 B

Declaration Letter of REACH & RoHS Compliance

About REACH

In June 2007, the European Union Regulation (EC) 1907/2006 concerning the Registration, Evaluation, Authorization and Restriction of Chemicals (REACH) was first released. Under this Regulation, manufacturers are required to gather information on the properties of their chemical substances, which will allow their safe handling, and to register the information to European Chemicals Agency (ECHA). The aim is to improve the protection of human health and the environment through the better and earlier identification of the intrinsic properties of chemical substances.

About RoHS

RoHS Directive (EU Directive 2002/95/EC) was issued in 2002, restricted the use of the six chemicals lead, cadmium, mercury, and hexavalent chromium, as well as flame retardants polybrominated biphenyls (PBBs) and polybrominated dipheny ethers (PBDEs). Under this directive, manufacturers are required to replace these chemicals in their products with less hazardous alternatives.

Then RoHS 2.0 (Directive 2011/65/EU) has replaced Directive 2002/95/EC since January 3, 2013. In 2015, EU commission publishes Directive (EU) 2015/863 to amend Annex II to EU RoHS 2 (Directive 2011/65/EU) to add 4 phthalates (DEHP, BBP, DBP and DIBP) onto the list of restricted substances from 22 July 2019.

REACH and RoHS Compliance

Synology meets all requirements of the REACH Regulation and is compliant to all implemented RoHS type regulations worldwide. To the best of Synology’s knowledge, all Synology products in production (including finished

products, spare parts, and packaging materials) are in compliance with the requirements of the Regulation and/or Directives. Synology continues to monitor, influence, and develop our processes to comply with any proposed changes to the Regulation and/or Directives.