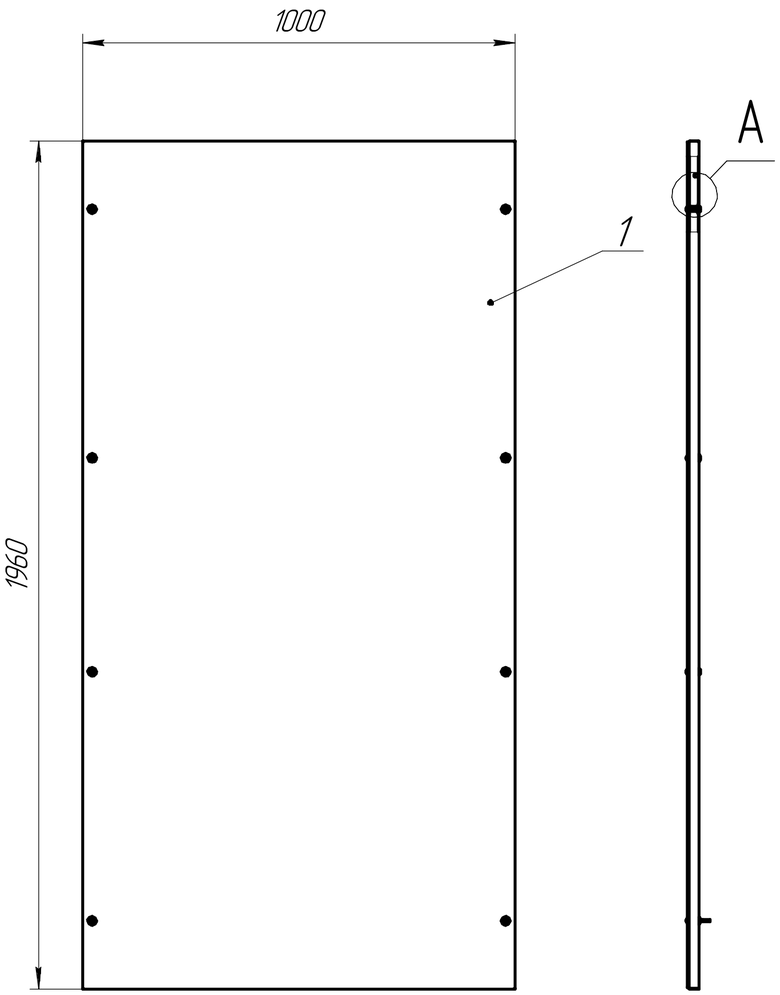


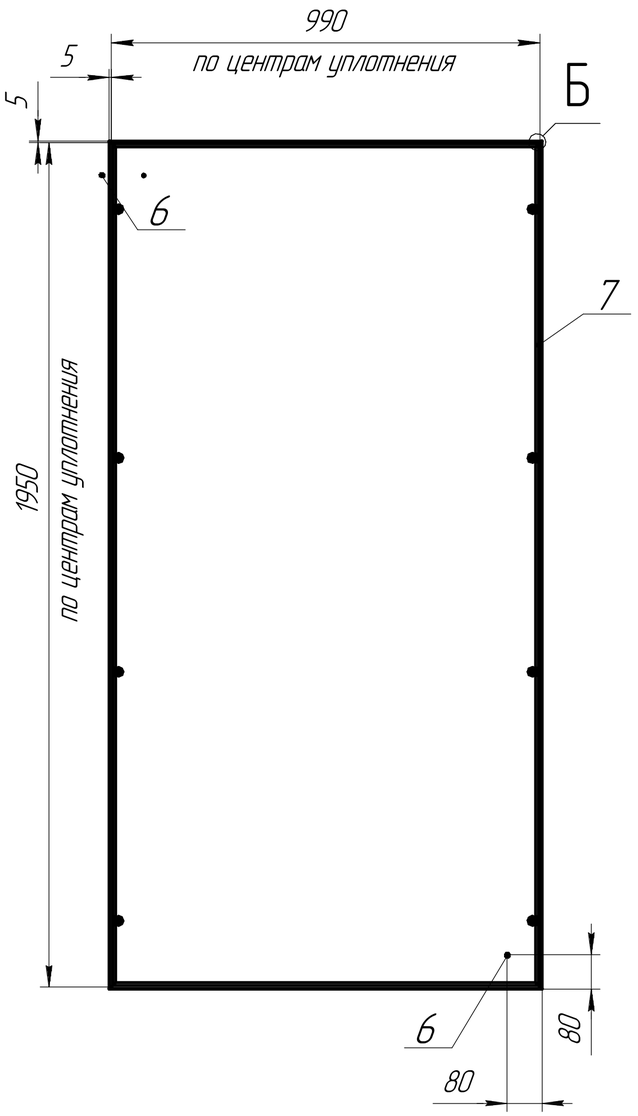


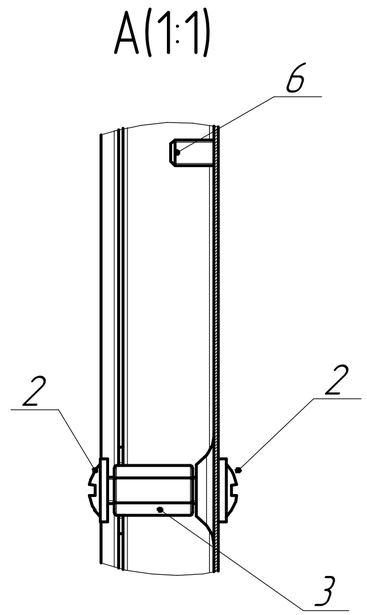


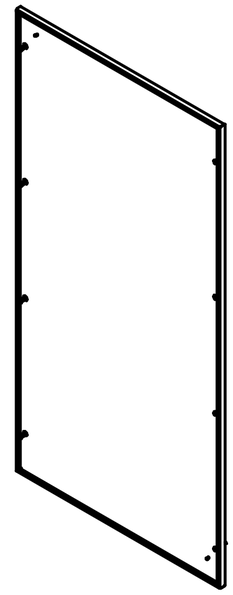

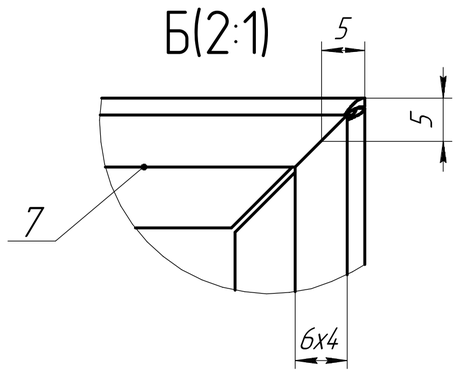


1. *Размеры для справок.
2. Общие допуски ГОСТ 30893.2-mK.

| Формат | Зона | Поз. | Обозначение | Наименование | Кол. | Приме-чание |
|---|---|---|---|---|---|---|
| | | | | | | |
| | | | | Детали | | |
| | | | | | | |
| | | 1 | 32677DEK.01 | Задняя стенка шкафа ВхШ 2000х1000мм, IP55 | 1 | |
| | | | | | | |
| | | | | Стандартные изделия | | |
| | | | | | | |
| | | 2 | | Винт М6х10 с Винт с прессшайбой | 16 | |
| | | 3 | | Гайка увеличенная М6х18 | 8 | |
| | | 4 | | Шпилька М6-6gх50.019 ГОСТ 22042-76 | 2 | |
| | | 5 | | Уплотнительное кольцо D20/d8 s1.5 | 8 | |
| | | 6 | | Шпилька М6х10 | 2 | |
| | | | | | | |
| | | | | Прочие изделия | | |
| | | | | | | |
| | | 7 | | Уплотнитель | 1 | |

| Изм. | Лист | № докум. | Подп. | Дата |
|---|---|---|---|---|
| Разраб. | | | | |
| Пров. | | | | |
| Т.контр. | | | | |
| Н.контр. | | | | |
| Утв. | | | | |

32677DEK

Задняя стенка шкафа ВхШ 2000х1000мм, IP55, RAL 7035

| Лит. | Масса | Масштаб |
|---|---|---|
| | 17,31 | 1:10 |
| Лист | Листов 1 | |

Перв. примен.

Справ. №

Подп. и дата

Инв. № дубл.

Взам. инв. №

Подп. и дата

Инв. № подл.

Копировал

Формат А2