

AXW



AXG



AX

AX

вентиляторы осевые компактные с внешнероторным двигателем

Регулируемые по скорости осевые вентиляторы AX предназначены для монтажа в системы круглых воздуховодов либо для установки на стены. Они имеют универсальное применение и могут использо-ваться в простых системах вентиляции.
Вентиляторы AX предназначены для внутренней установ - ки. Перемещаемый воздух должен быть без грубой пыли, частиц жира, химических испарений и других загрязнений. Степень защиты — IP54.
AXW - вентиляторы с защитной решеткой и настенной панелью.
AXG - вентиляторы с защитной решеткой.
AX - вентиляторы в обечайке с фланцами.

ПОДРОБНАЯ РАСШИФРОВКА МАРКИРОВКИ ВЕНТИЛЯТОРОВ НА СЛЕДУЮЩЕЙ СТРАНИЦЕ!

ГАБАРИТНЫЕ РАЗМЕРЫ ... 200

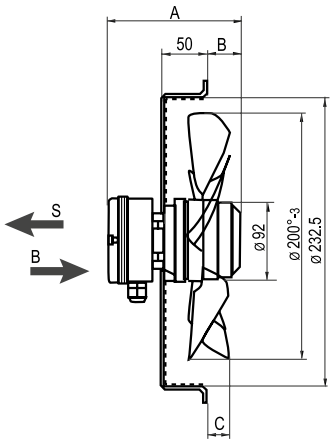

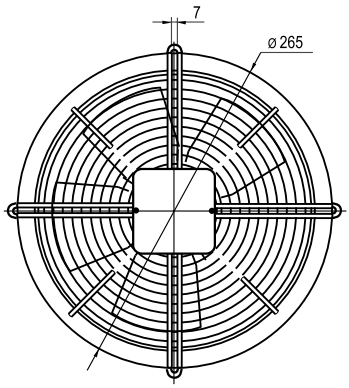

Модель	Размеры, мм		
	A	B	C
...4D(E)-200S(B)-D5Z	140	29	17
...2D(E)-200S(B)-D5Z	145	34	22

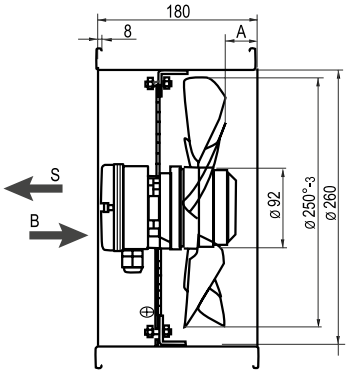

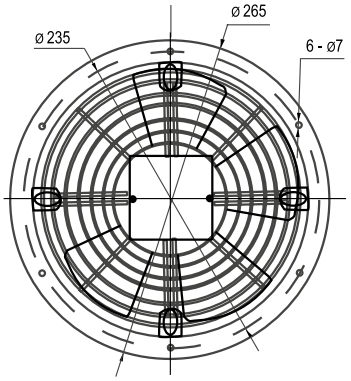

Модель	Размеры, мм
	A
...4D(E)-200S(B)-H5Z	47
...2D(E)-200S(B)-H5Z	42

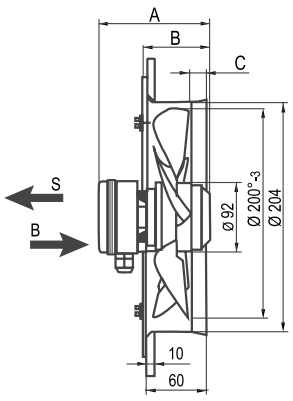

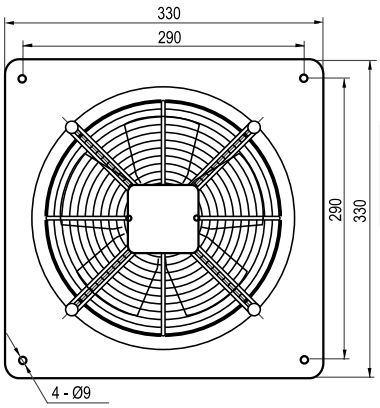

Модель	Размеры, мм		
	A	B	C
...4D(E)-200S(B)-G5Z	140	82	6
...2D(E)-200S(B)-G5Z	145	87	6.5

МАРКИРОВКА ВЕНТИЛЯТОРОВ AX (ДЛЯ ВСЕХ ТИПОРАЗМЕРОВ)

AX 4D - 200 M S - H 5 Z - 1 C A X - 1

- **ДВИГАТЕЛЬ. ЧАСТОТА: 1. 50 Гц 2. 60 Гц 3. 50/60 Гц**
- **УГОЛ ЛОПАСТИ: X. малый угол B. стандартный угол D. большой угол W. без угла**
- **МАТЕРИАЛ ЛОПАСТИ: A. листовая сталь B. алюминий C. литой алюминий D. нержавеющая сталь**
- **ТИП СОЕДИНЕНИЯ С ЛЕЗВИЕМ И РОТОРОМ: A. прямая сварка B. стальная втулка общего давления C. сварочная стальная втулка, затем нажмите D. винтовое соединение**
- **ТИП МОТОРА: 1. 92 серия 2. 102 серия 3. 138 серия 4. 180 серия**
- **ФОРМА ЛЕЗВИЯ: L. серповидная C. новая серповидная F. квадратная форма Z. сиамская форма F. широкая серповидная форма**
- **КОЛИЧЕСТВО ЛОПАТОК: 4. 5. 6. 7**
- **ФОРМА ВЕНТИЛЯТОРА: B. плоская панель C. плоская-вогнутая панель D. вогнутая-плоская панель E. стандартная решетка H. канальная на фланцах G. настенная квадратная панель K. настенная квадратная панель (крепление для гриля с впускным кольцом)**
- **НАПРАВЛЕНИЕ ПОТОКА ВОЗДУХА С КРЫЛЬЧАТКИ: S. на решетку B. с решетки**
- **ОБЬЕМ ВОЗДУХА. ОСНОВНАЯ СЕРИЯ БЕЗ ОБОЗНАЧЕНИЯ ОБЬЁМА: M. серия с повышенным расходом воздуха G. серия с высоким напором воздуха D. серия с низким уровнем шума T. серия с самым большим обьёмом воздуха F. серия для воздухоохладителей**
- **ДИАМЕТР КОЛЕСА (ТИПОРАЗМЕР ВЕНТИЛЯТОРА): 200, 250, 300, 315, 330 ...**
- **ИСТОЧНИК ПИТАНИЯ: D. трехфазное исполнение E. однофазное исполнение**
- **КОЛИЧЕСТВО ПОЛЮСОВ: 2. 4. 6. 8**
- **МОДЕЛЬ ПО ИСПОЛНЕНИЮ: AX. канальное исполнение AXG. исполнение на решетке AXW. настенное исполнение**

ТЕХНИЧЕСКАЯ ИНФОРМАЦИЯ ... 200

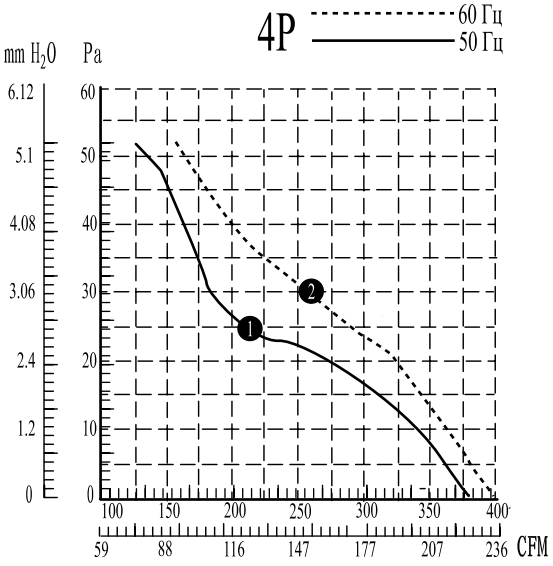

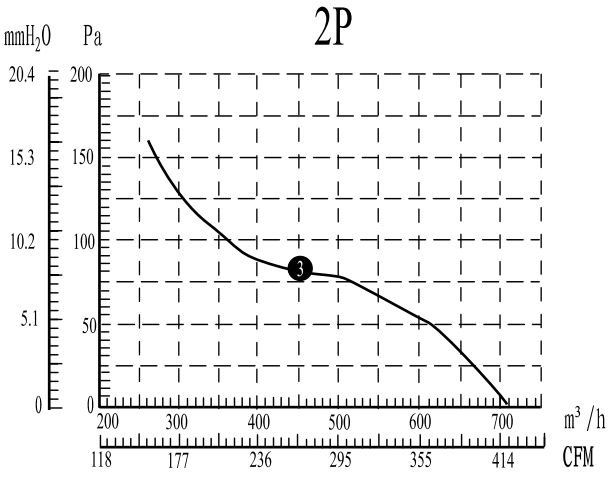

Модель	№ Графика	Напряжение, В	Частота, Гц	Ток, А	Мощность, Вт	Число оборотов, об/мин	Уровень звуковой мощности, дБ(А)	Расход воздуха, м³/ч	Давление, Па	Вес, кг
...4D-200-E5Z	1	380	50	0.15	30	1450	50	385	30	2.0
...4E-200-E5Z	1	220	50	0.11	22	1400	50	385	30	2.0
	2	230	60	0.11	25	1700	52	405	40	2.0
...2D-200-E5Z	3	380	50	0.25	65	2500	65	710	80	2.0
...2E-200-E5Z	3	220	50	0.25	55	2680	65	710	80	2.0

РАСШИФРОВКА БУКВЕННЫХ ОБОЗНАЧЕНИЙ В МАРКИРОВКЕ ВЕНТИЛЯТОРОВ ... 200

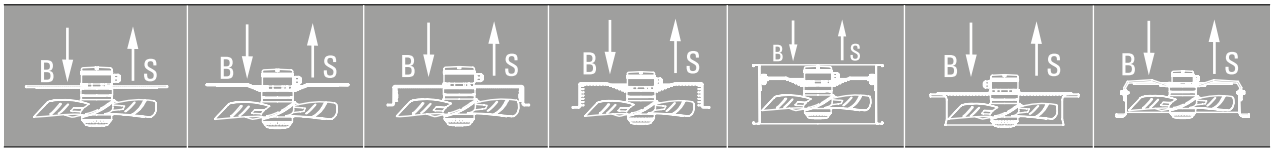

МОДЕЛЬ B.	МОДЕЛЬ C.	МОДЕЛЬ D.	МОДЕЛЬ E.	МОДЕЛЬ H.	МОДЕЛЬ G.	МОДЕЛЬ K.
...4D(E) - 200S (B) - B5Z	...4D(E) - 200S (B) - C5Z	...4D(E) - 200S (B) - D5Z	...4D(E) - 200S (B) - E5Z	...4D(E) - 200S (B) - H5Z	...4D(E) - 200S (B) - G5Z	/
...2D(E) - 200S (B) - B5Z	...2D(E) - 200S (B) - C5Z	...2D(E) - 200S (B) - D5Z	...2D(E) - 200S (B) - E5Z	...2D(E) - 200S (B) - H5Z	...2D(E) - 200S (B) - G5Z	/

ГАБАРИТНЫЕ РАЗМЕРЫ ... 300



AXG

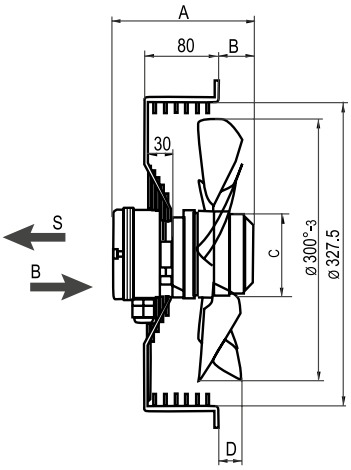

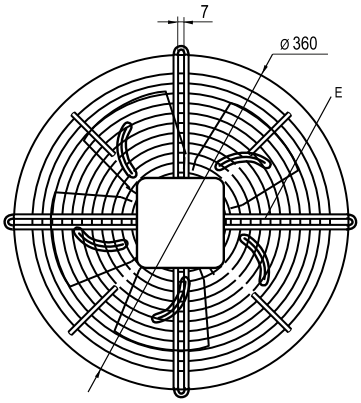

Модель	Размеры, мм				
	A	B	C	D	E
...4D(E)-300S(B)-E5Z	155	40	92	24	5
...2D(E)-300S(B)-E5L	162	47	92	37	5
...4D(E)-300MS(B)-E6L	175.5	60.5	102	51	6
...4D(E)-300FS(B)-E5L	155	40	92	40.5	5



AX

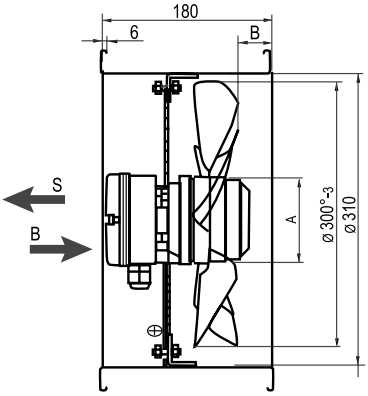

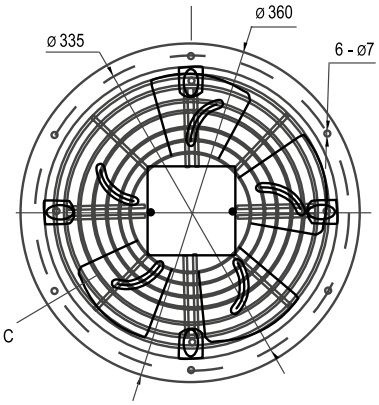

Модель	Размеры, мм		
	A	B	C
...4D(E)-300S(B)-H5Z	92	45.5	5
...2D(E)-300S(B)-H5L	92	46.5	5
...4D(E)-300MS(B)-H6L	102	12.5	6
...4D(E)-300FS(B)-H5L	92	20	5



AXW

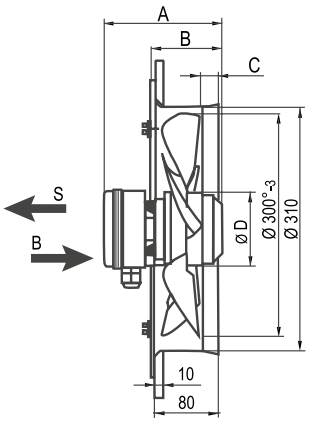

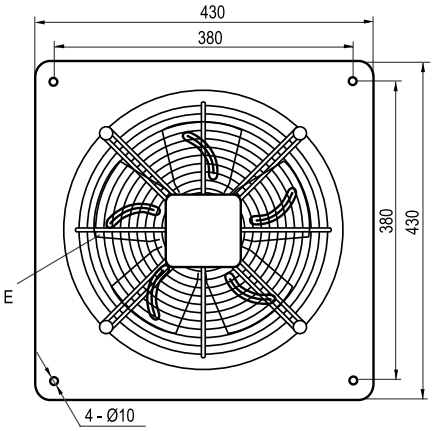

Модель	Размеры, мм				
	A	B	C	D	E
...4D(E)-300S(B)-G5Z	155	94	6	92	5
...2D(E)-300S(B)-G5L	162	101	7	92	5
...4D(E)-300MS(B)-G6L	175.5	114.5	34.5	102	6
...4D(E)-300FS(B)-G5L	155	94	-10.5	92	5

ТЕХНИЧЕСКАЯ ИНФОРМАЦИЯ ... 300

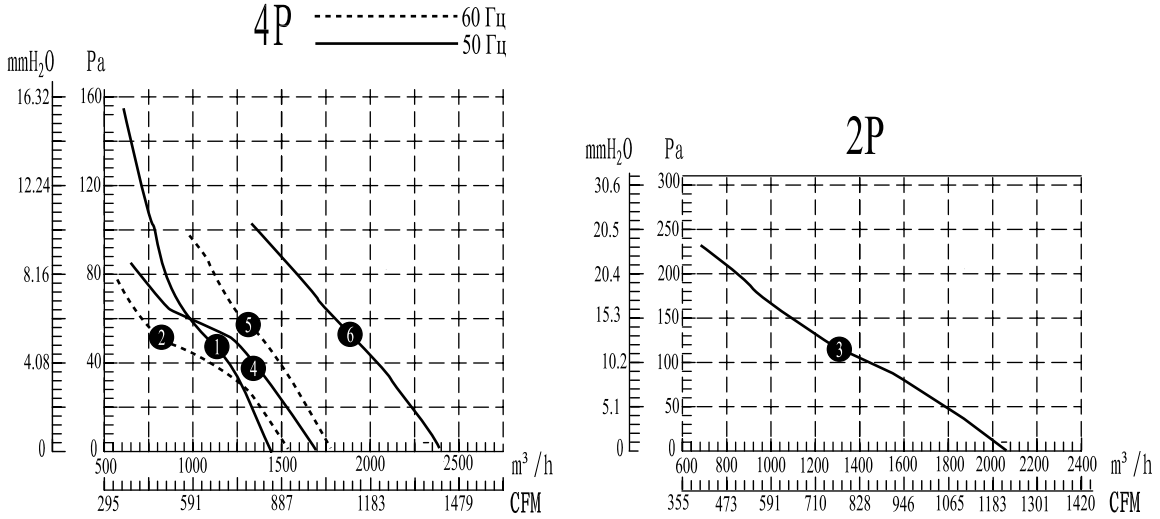

Модель	№ Графика	Напряжение, В	Частота, Гц	Ток, А	Мощность, Вт	Число оборотов, об/мин	Уровень звуковой мощности, дБ(А)	Расход воздуха, м³/ч	Давление, Па	Вес, кг
...4D-300-E5Z	1	380	50	0.22	70	1440	60	1450	60	3.2
	2	400	60	0.18	85	1600	62	1525	68	3.2
...4E-300-E5Z	1	220	50	0.4	80	1380	60	1450	60	3.2
	2	230	60	0.52	110	1500	62	1525	68	3.2
...2D-300-E5L	3	380	50	0.5	250	2500	70	2065	100	3.3
...2E-300-E5L	3	220	50	0.85	180	2300	70	2165	105	3.3
...4E-300M-E6L	4	220	50	0.42	85	1400	68	1700	65	3.6
	5	230	60	0.36	80	1700	70	1785	60	3.6
...4D-300M-E6L	4	380	50	0.2	70	1400	68	1700	65	3.6
...4E-300F-E5F	6	220	50	0.44	93	1330	60	2390	60	3.2
...4D-300F-E5F	6	220	50	0.23	85	1360	60	2390	60	3.2

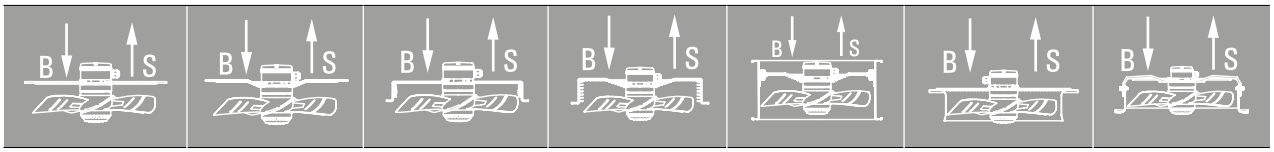

МОДЕЛЬ B.	МОДЕЛЬ C.	МОДЕЛЬ D.	МОДЕЛЬ E.	МОДЕЛЬ H.	МОДЕЛЬ G.	МОДЕЛЬ K.
...4D(E) - 300S (B) - B5Z	...4D(E) - 300S (B) - C5Z	...4D(E) - 300S (B) - D5Z	...4D(E) - 300S (B) - E5Z	...4D(E) - 300S (B) - H5Z	...4D(E) - 300S (B) - G5Z	
...2D(E) - 300S (B) - B5L	...2D(E) - 300S (B) - C5L	...2D(E) - 300S (B) - D5L	...2D(E) - 300S (B) - E5L	...2D(E) - 300S (B) - H5L	...2D(E) - 300S (B) - G5L	
...4D(E) - 300MS (B) - B6L	...4D(E) - 300MS (B) - C6L	...4D(E) - 300MS (B) - D6L	...4D(E) - 300MS (B) - E6L	...4D(E) - 300MS (B) - H6L	...4D(E) - 300MS (B) - G6L	
...4D(E) - 300FS (B) - B5F	...4D(E) - 300FS (B) - C5F	...4D(E) - 300FS (B) - D5F	...4D(E) - 300FS (B) - E5F	...4D(E) - 300FS (B) - H5F	...4D(E) - 300FS (B) - G5F	...4D(E) - 300FS (B) - K5F