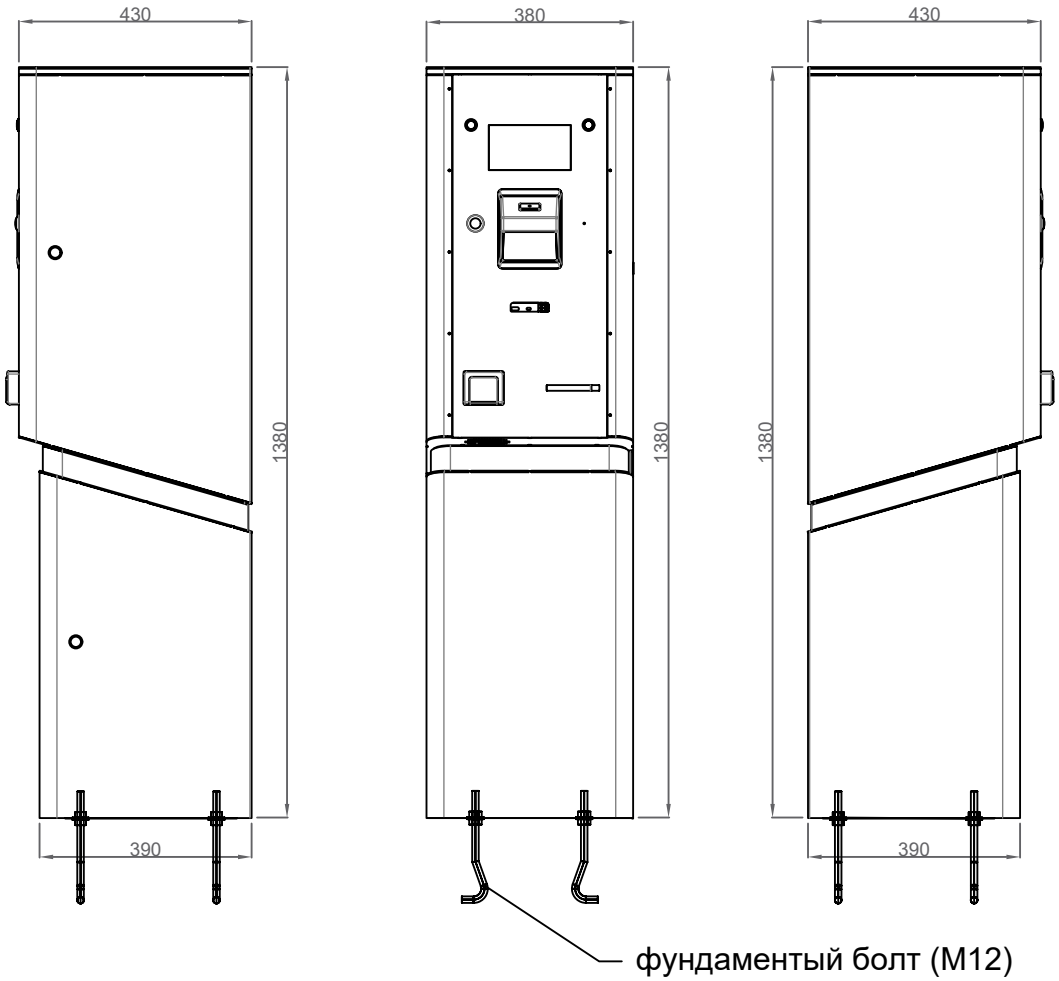

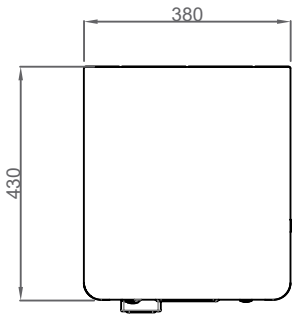



РАЗМЕРЫ

CAME	МОНТАЖ СТОЙКИ ВЪЕЗДА/ВЫЕЗДА CVB-ENXXXXXXXX		
Лист: 1	РАЗМЕРЫ	Дата: 20-05-2024	

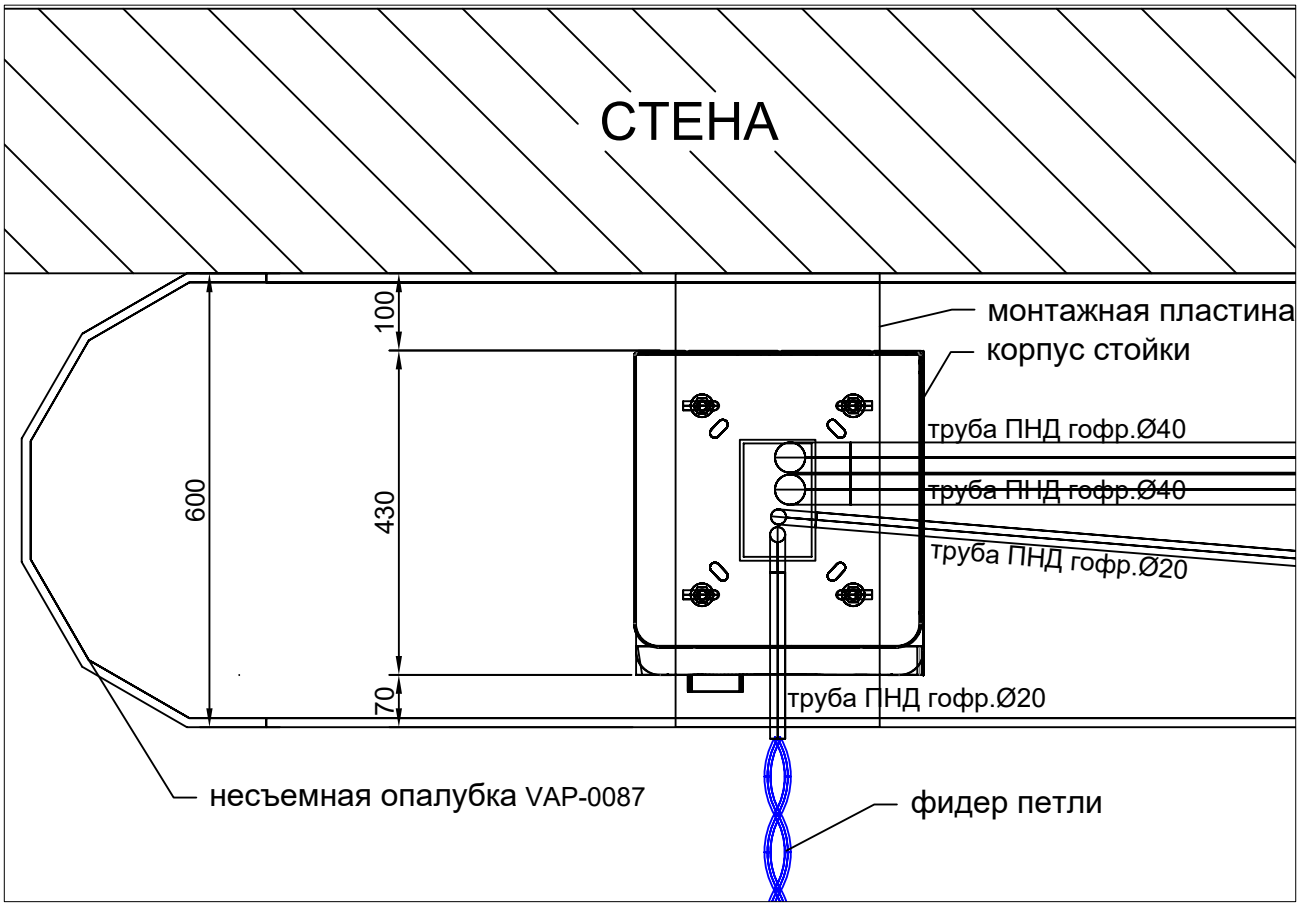

МОНТАЖ НА ФУНДАМЕНТЕ У СТЕНЫ. Масштаб 1:10

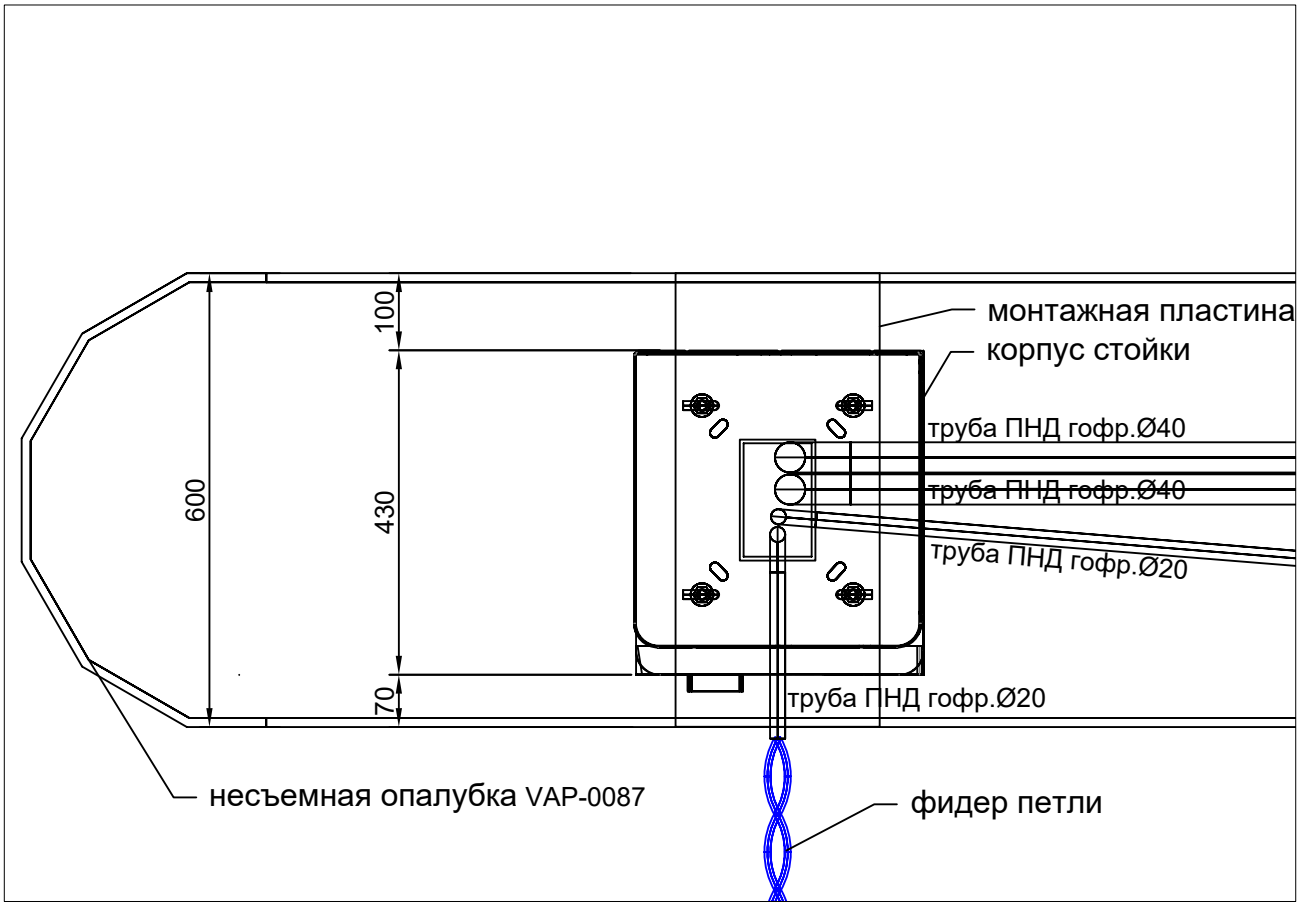

МОНТАЖ НА ФУНДАМЕНТЕ ОСТРОВА. Масштаб 1:10

CAME

МОНТАЖ СТОЙКИ ВЪЕЗДА/ВЫЕЗДА CVB-ENXXXXXXXX

Лист: 2	ВИД СВЕРХУ	Дата: 20-05-2024	

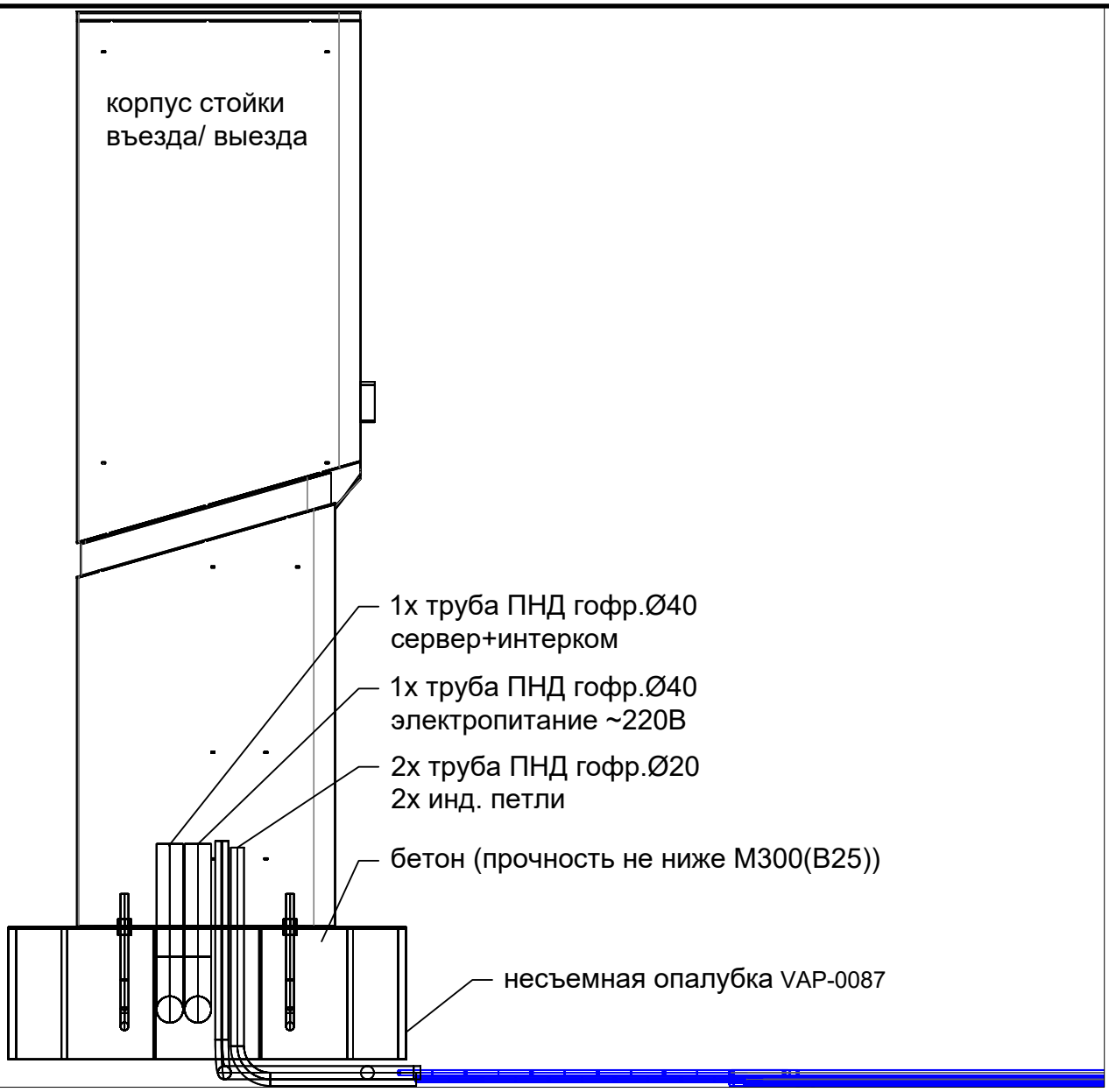

РАЗРЕЗ. Масштаб 1:10

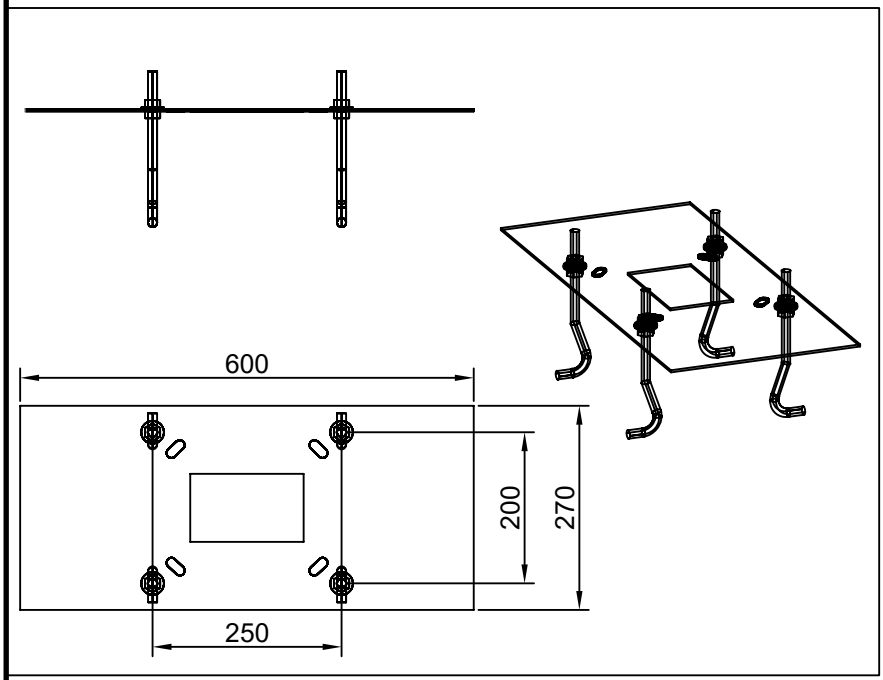

МОНТАЖНОЕ ОСНОВАНИЕ. Масштаб 1:10

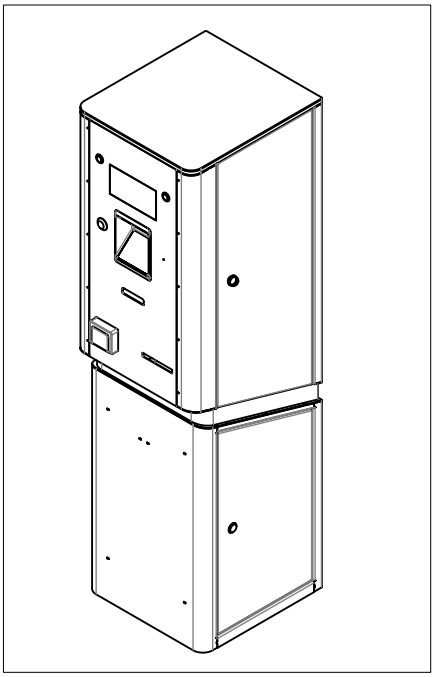

ИЗОМЕТРИЧЕСКИЙ ВИД.

CAME

МОНТАЖ СТОЙКИ ВЪЕЗДА/ВЫЕЗДА CVB-ENXXXXXXXX

Лист: 3	МОНТАЖНАЯ ПЛАСТИНА	Дата: 20-05-2024	

Схема укладки индукционной антенны петлевой

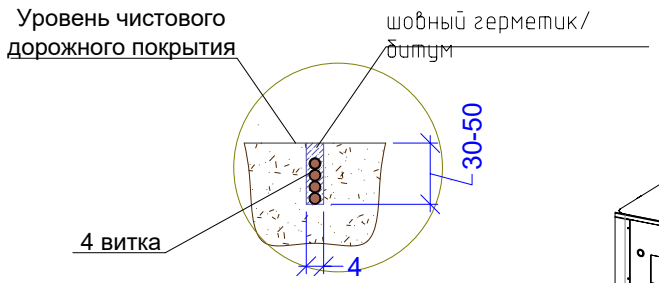

ПРИМЕЧАНИЯ

1.Индукционная петля выполняется из кабеля с одним медным проводом сечением 1,5 кв.мм марки РКГМ. Этот кабель имеет термостойкую изоляцию защищенную оплеткой из стекловолокна.
2.Антенна петлевая укладывается в штробу в соответствии с п. 6.3 данной инструкции.
3.При изготовлении штробы и укладывании антенны петлевой углы 90° не допускаются, максимальный угол 45°.
4.Количество витков антенн делать в соответствии с п. 6.2 данной инструкции.
5.Антенна петлевая должна располагаться не менее 15 см до фиксированных металлических предметов.
6.Штроба, после укладывания антенны, тщательно заделывается шовным герметиком.
7.Фидер (кабель от петли до датчика) может выполняться тем же проводом, что и петля. При этом провода фидера должны быть свиты с шагом около 50 мм с максимально достижимой симметрией повива (не менее 20-ти витков на погонный метр, с максимально достижимой симметрией повива). Необходимо стремиться иметь минимальную длину фидера. Максимальная длина фидера при использовании свитого провода РКГМ 1x1.5 - 10 м.
8.Фидер, независимо от кабеля, которым он выполнен, должен быть неподвижно зафиксирован на всей длине. Расстояние между фидерами петель, подключаемых к разным датчикам, должно быть не менее 30 см.
9.*Размеры самих петель приведены для справок. Уточнить по месту.



CAME

МОНТАЖ СТОЙКИ ВЪЕЗДА/ВЫЕЗДА CVB-ENXXXXXXXX

Лист: 4	ПЕТЛЯ	Дата: 20-05-2024	

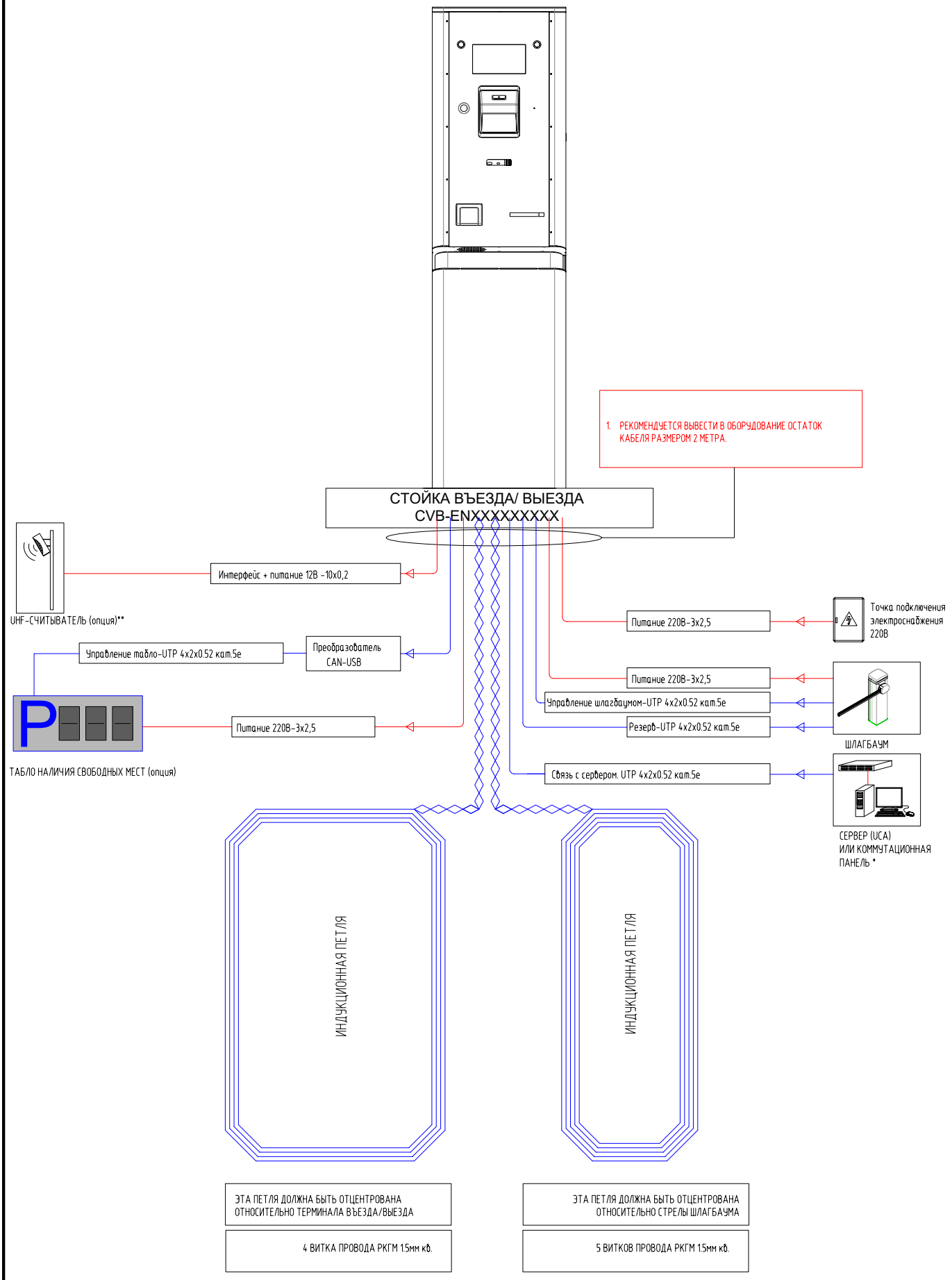

ПРИМЕЧАНИЯ

* – для стоек въезда с опцией оплата на въезде необходимо наличие подключения к интернет;

** – подключение UHF считывателя требует установки в стойку въезда/выезда "опции подключения стороннего считывателя по Wiegand-26 для стоек VAP-4210(4220)"

CAME

МОНТАЖ СТОЙКИ ВЪЕЗДА/ВЫЕЗДА CVB-ENXXXXXXXX

Лист: 5	ПОДВОД КАБЕЛЯ	Дата: 20-05-2024