+7 (800) 222-44-62  +7 (812) 327-12-01
info@tahion.spb.ru  www.tahion.spb.ru




# ВИДЕОКАМЕРА СЕТЕВАЯ СЕРИИ "КОРУНД-МК" ТВК-61IP-5-V2812-POE

Артикул: 00137

**21 600 руб 21 600руб.**

**Категории:** Видеокамеры, С питанием PoE, Серии "ТВК"

Видеокамера сетевая наружной установки серии "Корунд-МК" **ТВК-61IP-5-V2812-PoE** предназначена для визуального (на экране монитора) наблюдения охраняемых (контролируемых) объектов через информационные сети при непосредственном контакте с атмосферной средой без какой-либо дополнительной защиты. **Питание видеокамеры осуществляется от инжектора (коммутатора) PoE стандарта IEEE 802.3af или IEEE 802.3at** по кабелю UTP категории 5е.

## Видеокамера обеспечивает:

автоматическое включение/отключение встроенного обогревателя в заданном диапазоне температур.

## Видеокамера соответствует:

- техническим требованиям - ГОСТ Р 51558;
- требованиям по безопасности – ГОСТ Р МЭК 60065;
- требованиям по ЭМС – ГОСТ Р 50009, ГОСТ Р 51317.3.2, ГОСТ Р 51317.3.3;
- степени защиты от поражения электрическим током – III классу ГОСТ 12.2.007.0.

Климатическое исполнение изделия соответствует **УХЛ1, 5 ГОСТ 15150**.
Изделие выпускается по техническим условиям ТУ 26.30.50-077-31006686-2017.
Степень защиты **IP66/IP68**

## Состав видеокамеры. Габаритные и установочные размеры:

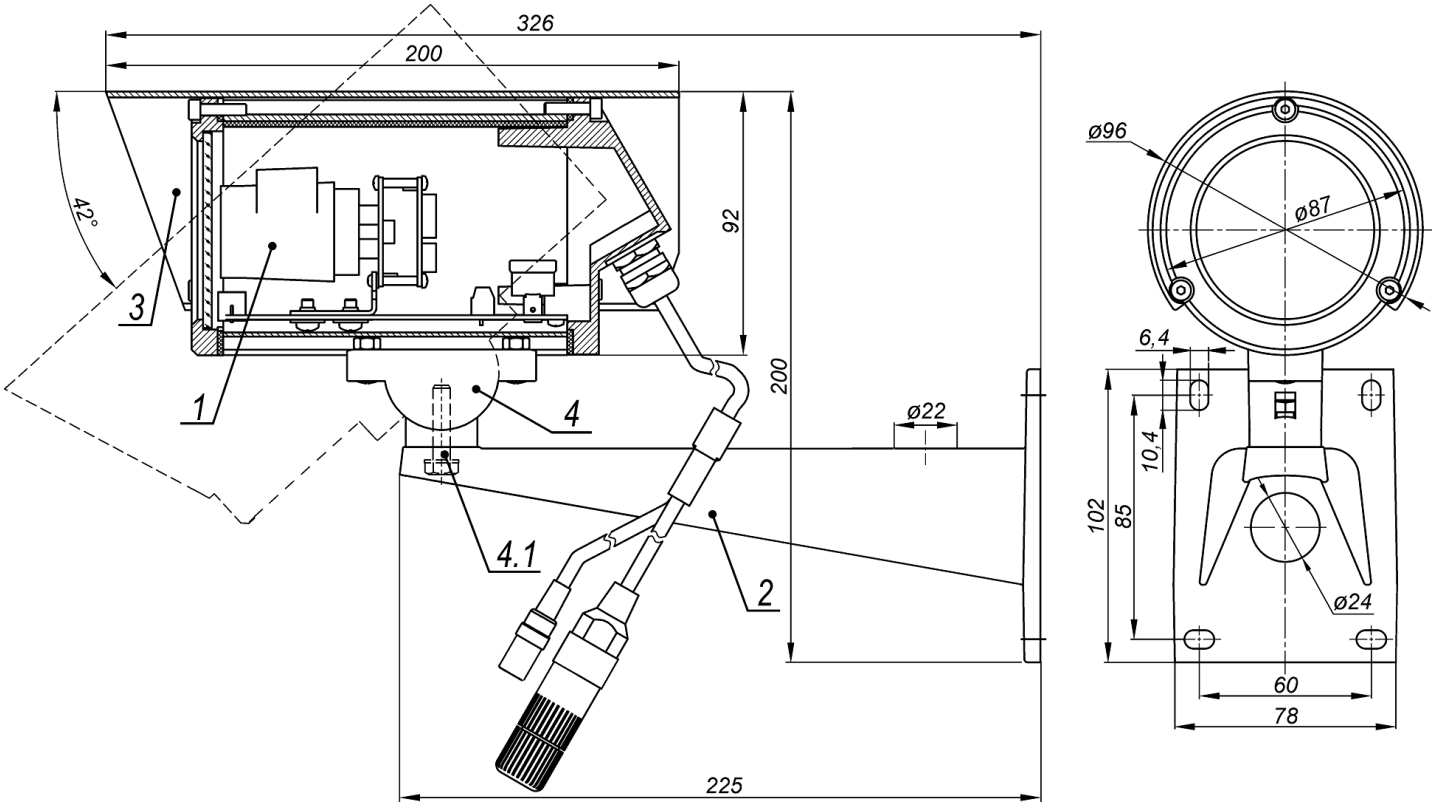


| | |
|---|---|
| 1. IP-видеокамера в термокожухе ТГБ-5-120-12/12 | 1шт. |
| 2. Кронштейн | 1шт. |
| 3. Солнцезащитный козырек | 1шт. |
| 4. Шарнир | 1шт. |
| 4.1 Болт фиксации шарнира | 1шт. |

## Схема подключения:

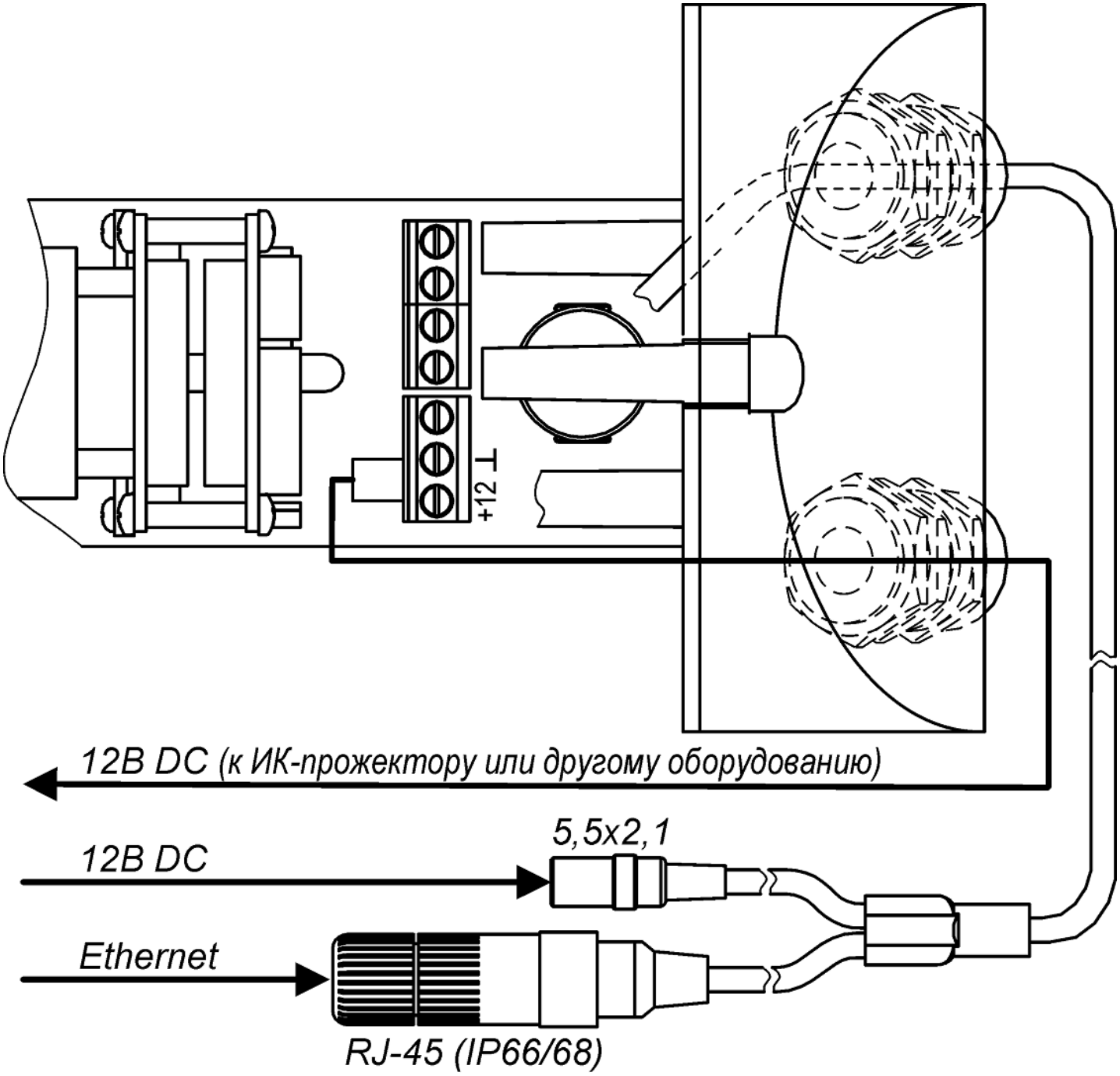


**Рекомендуемые аксессуары:**

[product_category category="accessories-korund"]