ROXTON

РУКОВОДСТВО ПО ЭКСПЛУАТАЦИИ

ВЕРСИЯ **1.0**

ОПОВЕЩАТЕЛЬ ПОЖАРНЫЙ РЕЧЕВОЙ:

- ROXTON **LS-10WT**
- ROXTON **LS-10BT**

ИНСТРУКЦИЯ ПО ТЕХНИКЕ БЕЗОПАСНОСТИ

1. Внимательно ознакомьтесь с данным руководством по эксплуатации.
2. Сохраните данное руководство по эксплуатации для дальнейшего использования.
3. Выполняйте все инструкции и указания данного руководства по эксплуатации.
4. Оповещатель и его части не должны соприкасаться с горячими поверхностями или острыми предметами.
5. Запрещается использовать неисправный оповещатель, а также подключать исправный оповещатель к неисправной трансляционной линии (линии оповещения).
6. Запрещается помещать посторонние предметы в оповещатель через вентиляционные и иные отверстия.
7. Запрещается самостоятельно открывать или разбирать оповещатель, а также вносить изменения в его составные части и конструкцию.
8. В случае хранения или транспортировки оповещателя в условиях превышающих установленные документацией, перед эксплуатацией оповещатель следует выдержать в комнатной температуре не менее 4-х часов.

1. ОГЛАВЛЕНИЕ

Инструкция по технике безопасности....2
1. Оглавление....3
2. Введение....4
3. Назначение и возможности....5
4. Комплект поставки....5
5. Конструкция оповещателя....6
5.1 Общий вид и составные части....6
5.2 Принципиальная схема и отводы трансформатора....6
6. Распаковка....7
7. Установка оповещателя....7
8. Подключение оповещателя....9
9. Возможные неисправности, их причины и способы устранения....10
10. Технические характеристики....11
11. Транспортировка и хранение....12
12. Гарантийные обязательства и сервисное обслуживание....13
Приложение А (справочное) Габаритные размеры....14
Монтажный шаблон....15

2. ВВЕДЕНИЕ

Благодарим Вас за покупку оповещателя пожарного речевого (далее – оповещателя) ROXTON. Пожалуйста, внимательно ознакомьтесь с данным руководством и следуйте инструкциям по распаковке, подключению, настройке и эксплуатации оповещателя. Это позволит правильно использовать все возможности оповещателя и продлит срок его службы.

Данное руководство по эксплуатации не включает в себя все варианты внешнего вида и комплектации оповещателя, а также не описывает все возможные ситуации, которые могут возникнуть в ходе его распаковки, установки, настройки и эксплуатации. Производитель оставляет за собой право изменять комплектацию, характеристики и внешний вид оповещателя без предупреждения.

Уведомление об авторских правах и товарных знаках: ROXTON / РОКСТОН являются зарегистрированными товарными знаками компании ООО «Эскорт Групп».

Обозначения, используемые в данном руководстве по эксплуатации:

ВНИМАНИЕ!
Указания, выделенные данным знаком, являются обязательными для исполнения. Их несоблюдение влечет к преждевременному прекращению гарантийных обязательств производителя (продавца или импортёра) в отношении трансляционного оповещателя.

3. НАЗНАЧЕНИЕ И ВОЗМОЖНОСТИ

Данный оповещатель предназначен для построения систем речевого оповещения, музыкальной трансляции и фонового озвучивания помещений, и открытых площадок на основе высоковольтных (100В) трансляционных линий (линий оповещения) и трансляционных усилителей.

- Номинальная мощность 10 Вт
- Отводы трансформатора на 10/5/2.5 Вт для градации мощности
- Прочный корпус из АБС-пластика (англ. ABS) и стали
- Степень защиты оболочки IP41

4. КОМПЛЕКТ ПОСТАВКИ

В комплект поставки оповещателя входят:

1. Оповещатель — 1 шт.

5. КОНСТРУКЦИЯ ОПОВЕЩАТЕЛЯ

5.1 ОБЩИЙ ВИД И СОСТАВНЫЕ ЧАСТИ

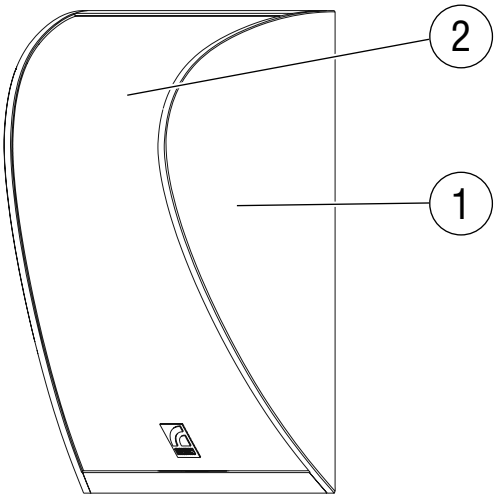

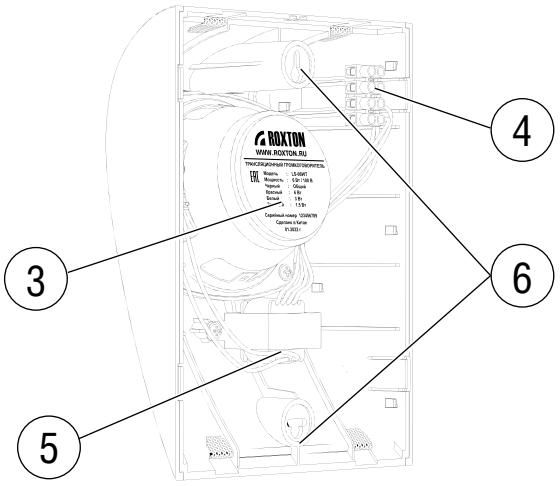

1. Корпус оповещателя
2. Защитная решётка оповещателя
3. Динамическая головка оповещателя
4. Клеммная колодка оповещателя
5. Понижающий трансформатор
6. Отверстия для крепления оповещателя

5.2 ПРИНЦИПИАЛЬНАЯ СХЕМА И ОТВОДЫ ТРАНСФОРМАТОРА

Для подключения к трансляционным линиям оповещатель оборудован понижающим трансформатором согласующим импеданс трансляционной линии с импедансом динамической головки оповещателя, принципиальная схема которого изображена на Рисунке 5.1.

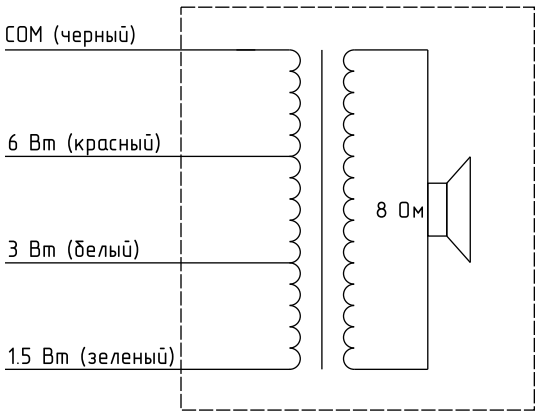

Рисунок 5.1 Принципиальная схема оповещателя

6. РАСПАКОВКА

Пожалуйста, распакуйте и осмотрите оповещатель на предмет повреждений полученных в ходе транспортировки. Проверьте соответствие комплекта поставки перечню предметов указанному в руководстве по эксплуатации. При обнаружении повреждений оповещателя или недостающих предметов незамедлительно свяжитесь с продавцом.

Не выбрасывайте упаковку до выяснения обстоятельств выхода из строя оборудования. Рекомендуется сохранить заводскую упаковку на случай повторной транспортировки оповещателя.

7. УСТАНОВКА ОПОВЕЩАТЕЛЯ

Перед подключением оповещателя к трансляционной линии рекомендуется проверить её на отсутствие короткого замыкания и напряжения.

Порядок установки громкоговорителя:

1. С помощью монтажного шаблона нанести разметку для крепежных изделий (**Рис. 7.2, а**).
2. Просверлить отверстия. Установить крепёжные изделия (дюбеля) и крепежные элементы (шурупы или саморезы) согласно (**Рис. 7.2, б, Рис. 7.2, в**).
3. Подключите оповещатель к линии оповещения согласно институции п. 8. (**Стр. 9**)
4. Для подвода кабеля, можно выдавить заглушку на корпусе изделия (**Рис. 7.2, д**).
5. Установить оповещатель на поверхность путём попадания в паз и фиксации (**Рис. 7.2, д, Рис. 7.2, г**). Установленный оповещатель должен плотно прилегать к поверхности и не должен иметь люфта.
6. При необходимости, установить защитную решетку на оповещатель. (**Рис. 7.2, е**)*.

* - Защитная решетка приобретается отдельно.

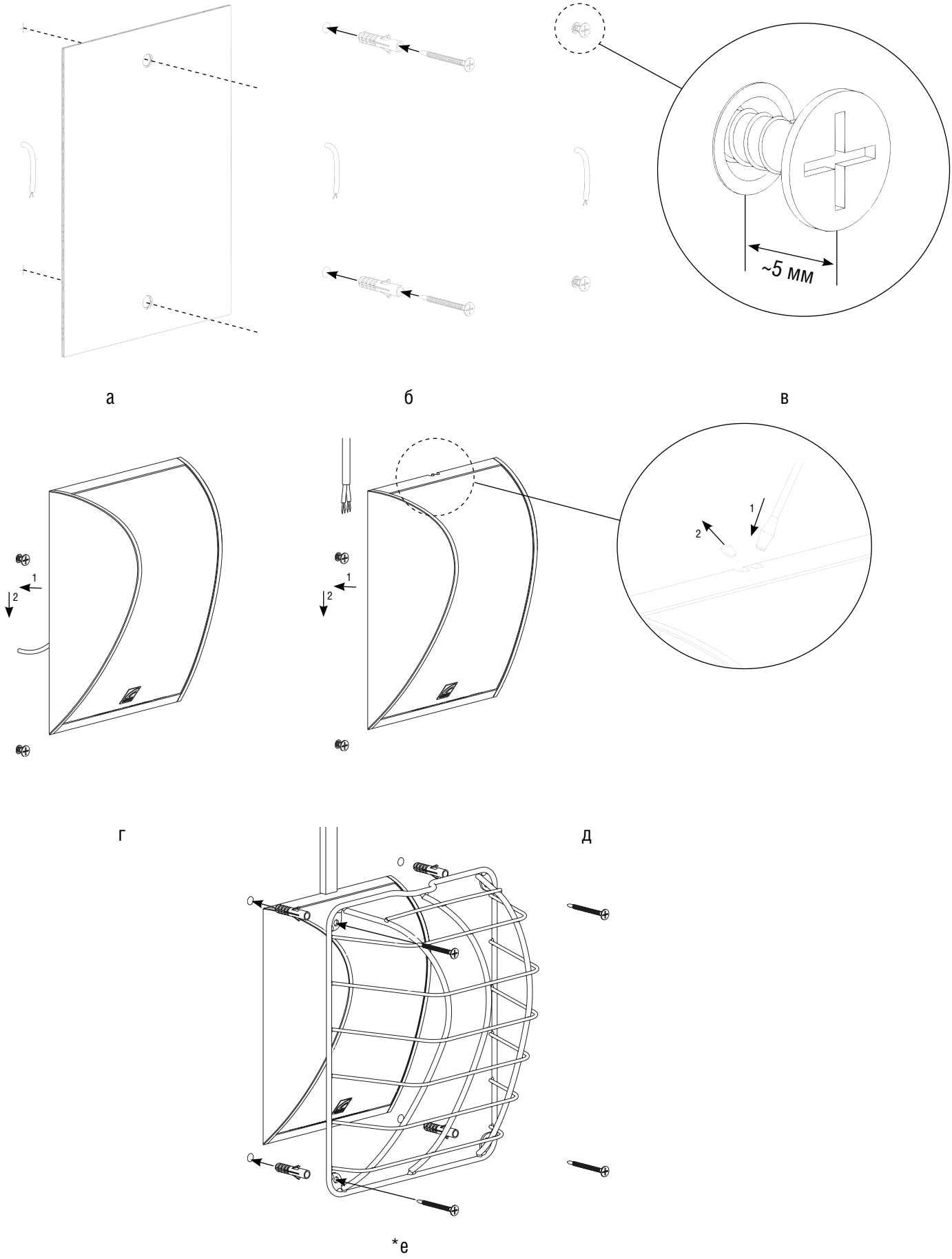

а б в г д *е

Рисунок 7.2 Порядок установки оповещателя

8. ПОДКЛЮЧЕНИЕ ОПОВЕЩАТЕЛЯ

ВНИМАНИЕ!
Оповещатели подключаются к трансляционной линии только параллельно.

Порядок подключения оповещателя к трансляционной линии:

1. Подвести соединительный кабель к клеммной колодке оповещателя (**см. Рис. 8.1**).

2. Выбрать требуемую мощность (**см. Рис. 5.1**) и, соблюдая полярность, подсоединить кабель через клеммную колодку к нужному отводу трансформатора.

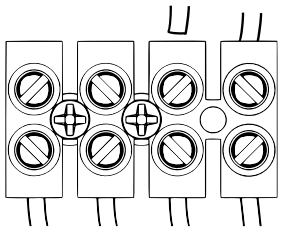

2.5 Вт 5 Вт 10 Вт COM

Рисунок 8.1 Подключение к клеммной колодке оповещателя

ЦВЕТ ПРОВОДА (ЖИЛЫ)	НОМИНАЛЬНАЯ МОЩНОСТЬ	ИМПЕДАНС
Зеленый	2.5 Вт	4000 Ом
Белый	5 Вт	2000 Ом
Красный	10 Вт	1000 Ом
Черный	ОБЩ	–

Таблица 8.1 Отводы понижающего трансформатора оповещателя

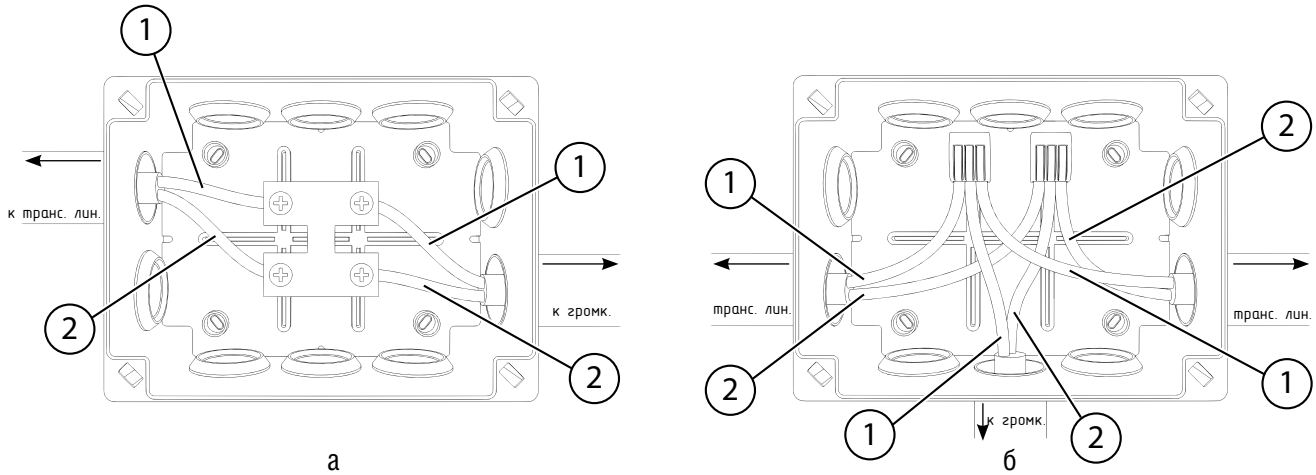

Рисунок 8.2 Соединение с трансляционной линией оповещателя: а – оконечного; б – промежуточного; 1 – провод трансляционной линии 100В, 2 – провод трансляционной линии ОБЩ.,

[1] При подключении провода к винтовым клеммным колодкам рекомендуется использование специальных наконечников (вилочный, кольцевой и т.п.)

[2] Соединение проводов скруткой не рекомендуется.

9. ВОЗМОЖНЫЕ НЕИСПРАВНОСТИ, ИХ ПРИЧИНЫ И СПОСОБЫ УСТРАНЕНИЯ

В ходе эксплуатации оповещателя возможно возникновение различных неисправностей.
Наиболее часто встречаемые неисправности, их причины и способы устранения указаны в **Таблице 9.1**.

ПРИЗНАК НЕИСПРАВНОСТИ	ПРИЧИНА НЕИСПРАВНОСТИ	СПОСОБЫ УСТРАНЕНИЯ
Оповещатель подключен к трансляционной линии, но звука нет	Трансляционная линия неисправна	Проверить трансляционную линию на отсутствие корокого замыкания и напряжения
	Трансляционный усилитель неправильно настроен или неисправен	Проверить исправность и настройки трансляционного усилителя
	Оповещатель неправильно подключен к трансляционной линии	Проверить првильность подключения оповещателя (**см. стр. 9**)
Оповещатель подключен к трансляционной линии, но звук тихий	Был выбран неверный отвод понижающего трансформатора оповещателя	Выбрать нужный отвод трансформатора (**см. табл. 8.1**) и правильно подключить его к трансляционной линии (**см. стр. 9**)
	Слабый уровень выходного сигнала трансляционного усилителя	Проверить правильность регулировки уровней сигналов (разг. громкости) трансляционного усилителя
Оповещатель подключен к трансляционной линии, но звук громкий и неразборчивый (с искажениями)	Уровень выходного сигнала трансляционного усилителя превышает допустимое номинальное нарпяжение громкоговорителя	Установить уровень выходного сигнала на трансляционном усилителе ниже номинального напряжения оповещателя

Таблица 9.1 Возможные неисправности, их причины и способы устранения

При возникновении неисправностей, не описанных в данном руководстве по эксплуатации, свяжитесь с поставщиком оповещателя.

10. ТЕХНИЧЕСКИЕ ХАРАКТЕРИСТИКИ

Технические характеристики оповещателя указаны в **Таблице 10.1**.

МОДЕЛЬ	ROXTON LS-10WT ROXTON LS-10BT
Номинальная мощность	10 Вт
Отводы трансформатора	10 / 5 / 2.5 Вт
Номинальное напряжение	100 В
Частотный диапазон (-16 дБ)	100 Гц – 20 кГц
Максимальный уровень звукового давления (Pmax, 1м)	104 дБ
Чувствительность (1 Вт, 1 м)	94 дБ
Импеданс (1 кГц)	1000 Ом
Количество полос	1
Дополнительные возможности	Градация мощности
Цвет	Белый / Чёрный
Материал корпуса	Пластик (ABS)
Степень защиты (от проникновения)	IP41
Рабочая температура	0° C – +40° C
Входное соединение	Клеммник, 8-контактный
Тип крепления	Отверстия с прорезью под винт
Габариты (Ш×В×Г)	198×270×95 мм
Масса (нетто)	1 кг

Таблица 10.1 Технические характеристики оповещателя

11. ТРАНСПОРТИРОВКА И ХРАНЕНИЕ

Транспортировка и хранение оповещателя должны осуществляться в заводской упаковке или её аналоге, удовлетворяющему требованиям данного руководства по эксплуатации.

Транспортировка оповещателя должна осуществляться в упакованном виде любым видом наземного, водного или воздушного транспортного средства при температуре окружающей среды в диапазоне от -50 °С до +50 °С и относительной влажности воздуха до 80 %, при отсутствии воздействия прямого солнечного излучения и атмосферных осадков.

Оповещатель должен храниться в упакованном виде, в сухом помещении на стеллажах или поддонах при температуре окружающей среды в диапазоне от -10 °С до +60 °С и относительной влажности воздуха до 80 %, при отсутствии в воздухе паров кислот, щелочей и других агрессивных примесей и отсутствии воздействия прямого солнечного излучения и атмосферных осадков.

Оповещатель в заводской упаковке запрещается штабелировать более чем на 6 ярусов.

Максимальная нагрузка при штабелировании, допущенная для размещения на оповещателе в заводской упаковке, составляет 22 кг.

12. ГАРАНТИЙНЫЕ ОБЯЗАТЕЛЬСТВА И СЕРВИСНОЕ ОБСЛУЖИВАНИЕ

Гарантийный срок на оповещатель составляет 36 месяцев с даты приобретения.

Средний срок службы оповещателя составляет не менее 10 лет с даты приобретения.

Дата приобретения оповещателя определяется датой документа, на основании которого производилась отгрузка оборудования (накладная или счет-фактура).

По истечении гарантийного срока, ремонт техники осуществляется на платной основе.

При отсутствии документа, подтверждающего факт приобретения оповещателя, в бесплатном ремонте может быть отказано.

Если неисправный оповещатель был сдан в ремонт до истечения гарантийного срока, то он продлевается на время, в течение которого трансляционный громкоговоритель находился в ремонте.

Гарантийные обязательства производителя (продавца или импортёра) не распространяются:
- На оповещатель, чьи неисправности и недостатки вызваны несоблюдением техники безопасности и условий эксплуатации, описанных в руководстве по эксплуатации, прилагаемого к оборудованию.
- На оповещатель, использованный не по назначению.
- На расходные материалы, а также на части оповещателя, неисправность которых стала результатом естественного износа.

Гарантийные обязательства не включают в себя компенсацию за демонтаж и монтаж оповещателя и другие затраты, прямо или косвенно связанные с необходимым ремонтом.

ТЕХНИЧЕСКАЯ ПОДДЕРЖКА ROXTON	СЕРВИСНЫЙ ЦЕНТР ROXTON
В случае возникновения трудностей с подключением, настройкой и эксплуатацией оборудования и программного обеспечения ROXTON support@roxton.ru	Гарантийный и постгарантийный ремонт, а также техническое обслуживание оборудования ROXTON service@roxton.ru

ПРИЛОЖЕНИЕ А

(справочное)

ГАБАРИТНЫЕ РАЗМЕРЫ

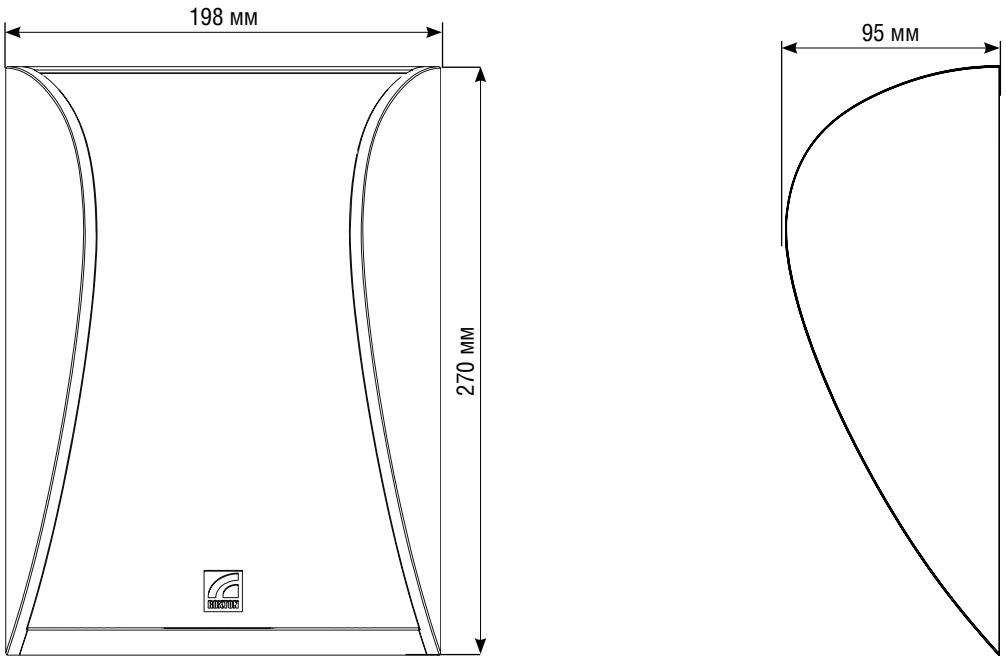

Рисунок А.1 Габаритные размеры ROXTON LS-10WT/BT

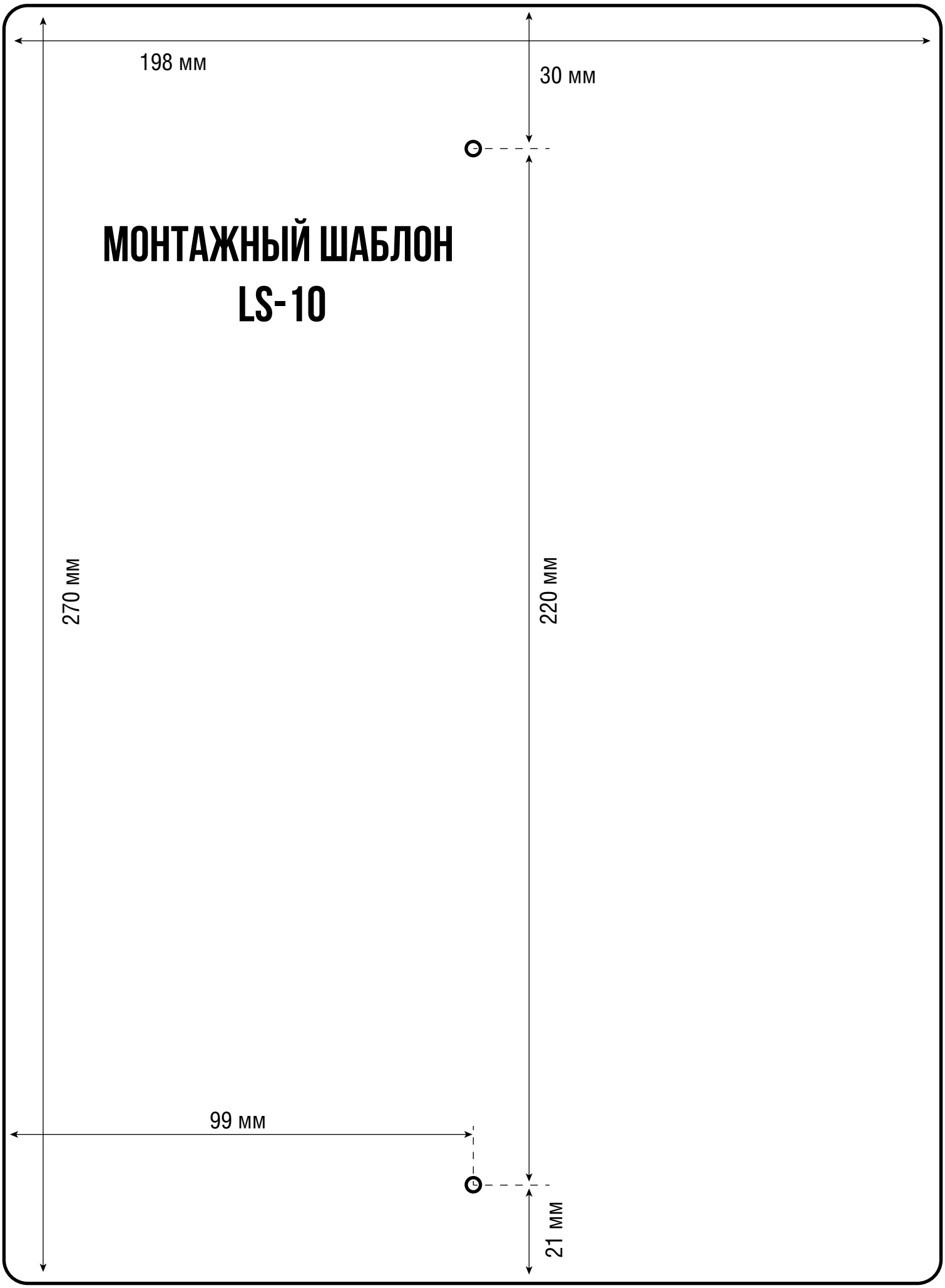

При печати на принтере, выбрать в настройках печати размер «Реальный размер» (Actual Size)