
ABRAFLEX
АБРАЗИВНЫЙ
ИНСТРУМЕНТ

ДОРОГИЕ ПАРТНЕРЫ,

Мы рады представить Вам новое издание каталога нашей продукции высококачественного абразивного инструмента, который поставляется нами на рынки России, Беларуси, Украины и других стран.

Нашей группе компаний уже более 20 лет, а в нашей товарной линейке продуктов марки Abraflex более 1000 наименований: отрезные шлифовальные круги всех потребляемых диаметров, шлифовальные ленты ходовых размеров и типов материала, лепестковые шлифовальные диски для различных применений, самозацепляемые и фибровые диски, а также многое другое

Продукция Abraflex производится под строгим контролем немецкой компании Abraflex Abrasive Technologies GmbH и отвечает мировым стандартам качества, безопасности, а также имеет высокие эксплуатационные характеристики.

Часть продукции производится нами на собственных производствах в России.

Стратегия нашей компании заключается в постоянной разработке новых продуктов, изменении и адаптации абразивного инструмента Abraflex, согласно требованиям клиентов. Это даёт нам возможность создания инструмента с наилучшими технико-коммерческими показателями и помогает более рационально использовать ресурсы.

Для удобства клиентов функционирует оборудованный центральный многофункциональный складской комплекс, обеспечивающий оперативные отгрузки продукции. Ежедневно с территории комплекса производятся отгрузки товара по всей стране.

Инструмент Abraflex представлен во всех регионах России (http://abraflex.ru/partners/).

Мы будем рады сотрудничеству с Вами!

ABRAFLEX – партнерство, проверенное временем!



СОДЕРЖАНИЕ

1 Общая информация стр.3

2 Отрезные и обдирочные круги стр.8

3 Отрезные и обдирочные круги INOX стр.11

4 Лепестковые тарельчатые круги стр.12

5 Фибровые круги стр.22

Абразивная продукция марки Abraflex представляет общую номенклатуру и гарантирует Вам:

- высокую стойкость и экономичность инструмента
- высокую режущую способность и качество обработки поверхности
- надежность и безопасность в применении
- стабильное высокое качество продукции



6 Само-зацепляемые круги

стр.24

7 Сегментные шлифовальные ленты

стр.28

8 Шлифовальные ленты для паркета

стр.29

9 Демонстрационные стойки

стр.30

10 Правила ухода и рекомендации по безопасному применению абразивных материалов

стр.32

ОБЩАЯ ИНФОРМАЦИЯ



500Т

500 000 товарных единиц на складе

100%

100% контроль качества продукции

Специальные программы премирования

1

Срок поставки от 1 дня

Оптимизация маршрутов доставки груза

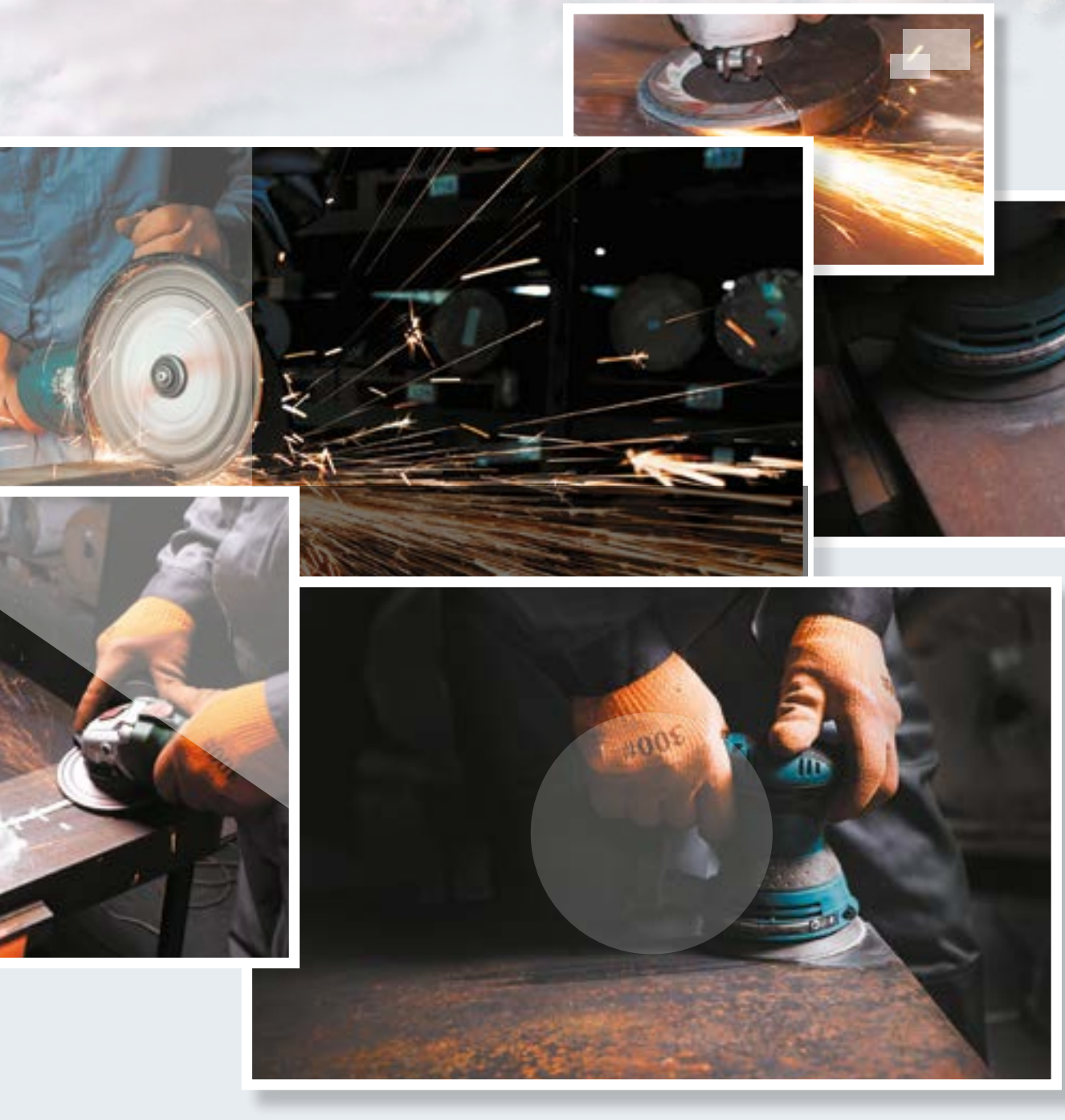

- Персональный клиентский менеджер
- Инструмент для любой задачи
- Партнерство на эксклюзивных условиях
- Гибкая система скидок
- Техническое сопровождение и консультации

ОТРЕЗНЫЕ И ОБДИРОЧНЫЕ КРУГИ
Abraflex

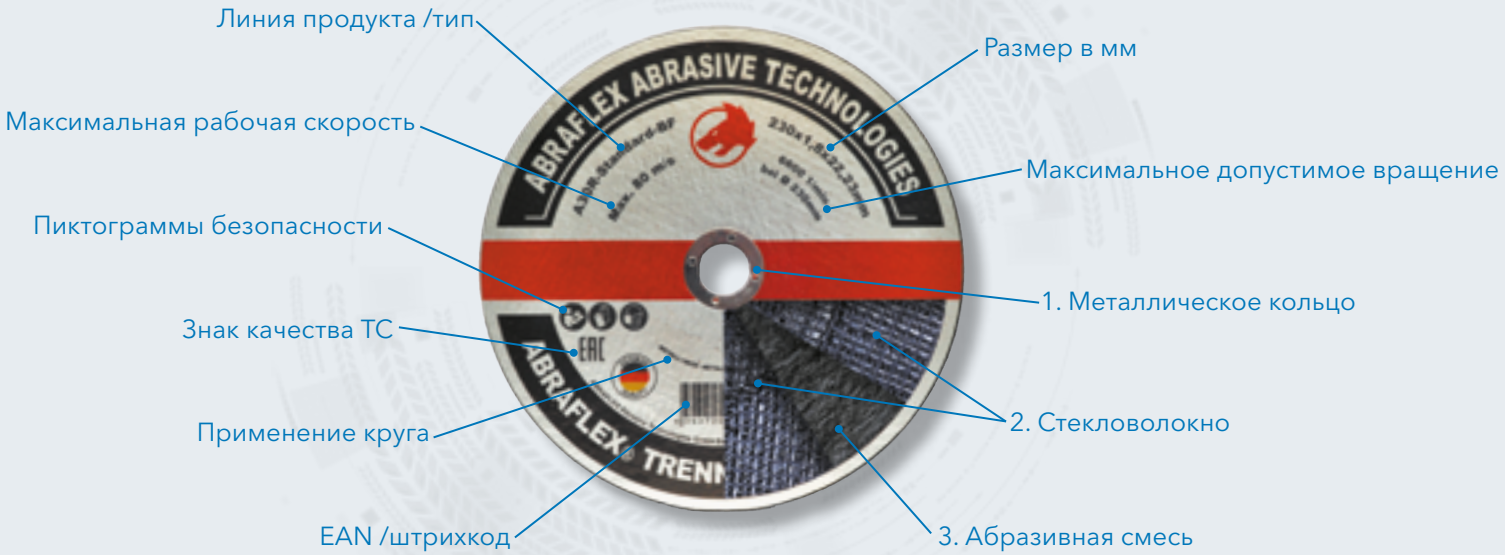

1. Металлическое кольцо

Элемент формирующий жесткое посадочное отверстие диаметром 22,23мм ± 0,05мм

2. Стекловолокно

Армирующий слой необходим для увеличения прочности и стабильности отрезного круга. Он позволяет кругу сопротивляться боковым нагрузкам, что повышает безопасность его эксплуатации.

3. Абразивная смесь

Связующее вещество: смола и различные наполнители формируют связку абразивного круга, отвечающую за удержание абразивного зерна.

A30R-Standard-BF

Вид абразивного зерна
A – оксид алюминия

Размер зернистости по FEPA
24 – крупное
30 – среднее

Твердость круга
R – средняя
Q – среднетвердая
P – твердая
S – очень твердая

Категория продукта
Standard – для универсального применения
INOX – для нержавеющей стали
RED – для более агрессивного реза

Тип соединения
BF – бакелитовая смола на основе армированного стекловолокна

⚠ Подробнее смотреть 38-39 стр



ОТРЕЗНЫЕ КРУГИ
A30R Standard-BF



Область применения

- Сталь
- Нержавеющая сталь

Свойства

- **Твердость:** средняя
- **Зерно:** электрокорунд

Технические характеристики

» Агрессивность 7\8


Углошлифовальная машина


Бензорез


Стационарный отрезной станок


Маятниковая пила

Отрезные круги Abraflex A30R Standard-BF – это универсальные отрезные круги, применяемые на угловых шлифовальных машинах всех мировых производителей для порезки различных марок сталей. При использовании Abraflex Вы получаете оптимальное соотношение цена\качество. Так как отрезные круги Abraflex имеют повышенные эксплуатационные характеристики, Вы получаете максимально дешевый рез по отношению к аналогам.

A30R Standard-BF

Размеры в мм. (D x H x b)	Форма	Максимальная рабочая скорость	Допустимое вращение	Кол-во в упаковке	№ артикула
115X1,0X22,23		80 м/с	13.300 об/мин	100	11003372
115X1,2X22,23		80 м/с	13.300 об/мин	100	11003373
115X1,6X22,23		80 м/с	13.300 об/мин	100	11003374
115X2,5X22,23		80 м/с	13.300 об/мин	100	11003375
125X1,0X22,23		80 м/с	12.200 об/мин	25	11003376
125X1,2X22,23		80 м/с	12.200 об/мин	25	11003377
125X1,6X22,23		80 м/с	12.200 об/мин	25	11003378
125X2,5X22,23		80 м/с	12.200 об/мин	25	11003379
150X1,6X22,23		80 м/с	10.200 об/мин	25	11003381
150X2,5X22,23		80 м/с	10.200 об/мин	25	11003382
180X1,6X22,23		80 м/с	8.500 об/мин	25	11003384
180X2,5X22,23		80 м/с	8.500 об/мин	25	11003385
230X1,6X22,23		80 м/с	6.600 об/мин	25	11003386
230X1,8X22,23		80 м/с	6.600 об/мин	25	11003387
230X2,5X22,23		80 м/с	6.600 об/мин	25	11003388
300X3,0X32,00		80 м/с	5.100 об/мин	25	11003391
350X3,5X20,0		80 м/с	4.300 об/мин	25	11003392
355X3,5X25,40		80 м/с	4.300 об/мин	25	11003393
400X4,0X32,00		80 м/с	3.850 об/мин	25	11003394

⚠ ***Для обработки нержавеющей стали рекомендуется использование кругов диаметром от 115 до 230 и толщиной от 1,0 до 1,8**

D – наружный диаметр круга; **H** – высота круга; **b** – внутренний диаметр круга (посадочное отверстие)

ОБДИРОЧНЫЕ КРУГИ
A24R Standard-BF



Область применения

- Сталь

Свойства

- **Твердость:** средняя
- **Зерно:** электрокорунд

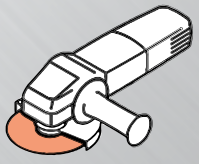

Углошлифовальная машина

Технические характеристики

» Агрессивность 7\8

Обдирочные круги Abraflex A24R Standard – это универсальные обдирочные круги, отличаются высокой агрессивностью, оптимальной скоростью шлифования и максимальной производительностью. Данные круги применяются в широком спектре обработки: плоском, торцевом шлифовании, для снятия заусенцев и грата, обработки сварных швов и работы по граням.



A24R STANDARD-BF

Размеры в мм. (D x H x b)	Форма	Максимальная рабочая скорость	Допустимое вращение	№ артикула
115X6,0X22,23		80 м/с	13.300 об/мин	11003395
125X6,0X22,23		80 м/с	12.200 об/мин	11003396
150X6,0X22,23		80 м/с	10.200 об/мин	11003398
180X6,0X22,23		80 м/с	8.500 об/мин	11003399
230X6,0X22,23		80 м/с	6.600 об/мин	11003401

D – наружный диаметр круга; **H** – высота круга; **b** – внутренний диаметр круга (посадочное отверстие)

ОТРЕЗНЫЕ И ОБДИРОЧНЫЕ КРУГИ
A30R INOX-BF



Область применения

- Сталь
- Нержавеющая сталь

Свойства

- **Твердость:** средняя
- **Зерно:** электрокорунд и циркониевый электрокорунд

Технические характеристики

» Агрессивность 8\8


Углошлифовальная машина


Бензорез


Стационарный отрезной станок


Маятниковая пила

Отрезные и обдирочные круги Abraflex A30R INOX, A24R INOX – это специальные круги имеющие повышенную износостойкость и производительность при отрезке и шлифовании нержавеющей стали.
Быстрый рез и длительный срок службы обеспечиваются наличием замозатачивающегося циркониевого электрокорунда.



A30R INOX-BF

Размеры в мм. (D x H x b)	Форма	Максимальная рабочая скорость	Допустимое вращение	№ артикула
125x1,0x22,23		80 м/с	12.200 об/мин	11003589
125x2,5x22,23		80 м/с	12.200 об/мин	11003380
230x2,5x22,23		80 м/с	6.600 об/мин	11003389
230x3,0x22,23		80 м/с	6.600 об/мин	11003390

A24R INOX-BF

Размеры в мм. (D x H x b)	Форма	Максимальная рабочая скорость	Допустимое вращение	№ артикула
125x6,0x22,23		80 м/с	12.200 об/мин	11003397
230x6,0x22,23		80 м/с	6.600 об/мин	11003402

D – наружный диаметр круга; **H** – высота круга; **b** – внутренний диаметр круга (посадочное отверстие)

ЛЕПЕСТКОВЫЕ ТАРЕЛЬЧАТЫЕ ДИСКИ (FLAP DISC)

FLD

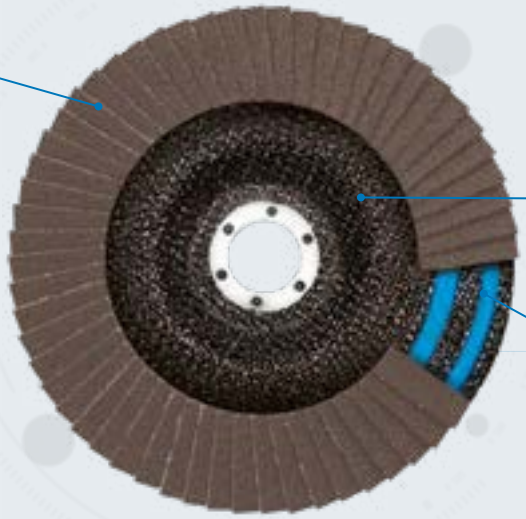

1. Шлифовальные сегменты (лепестки)

Расположены в форме веера по всему торцу основы. Расположение, форма, тип шлифовального материала, чаша – зависит от типа и назначения самого лепесткового тарельчатого диска. В линейке Abraflex представлены самые массово-применяемые типы лепестковых дисков.

2. Корпус (чаша)

Представлен в виде стекловолоконной сетки. Стекловолоконная сетка имеет ряд преимуществ, связанных с виброгасящими свойствами и менее хрупкой основой по отношению к другим.

3. Клей

Представляет собой двухслойный связующий элемент служащий для соединения корпуса (чаши) с шлифовальными сегментами (лепестками).

FLDH-10 D125 INOX P36

Вид зерна

FLDH – calcined alox (каленый оксид алюминия)
FLDH INOX – каленый оксид с модифицированной связкой и покрытием
FLD INOX – zircon (циркониевый электрокорунд)
FLDS – ceramic (керамика)

Профиль диска
10 – конический T29
20 – прямой T27

Диаметр диска
D – 125
D – 150
D – 180

Размер зерна по FEPA
24-36 – крупное
40-60 – среднее
80-120 – мелкое

Наличие суффикса INOX,
говорит о присутствии самозатачивающего циркониевого электрокорунда

⚠ Подробнее смотреть 32-33 стр









Каленый оксид алюминия

сталь, древесина, цветные металлы



Каленый оксид алюминия с модифицированной связкой и покрытием

сталь, в том числе нержавеющая



Циркониевый электрокорунд

сталь, в том числе нержавеющая



Керамический электрокорунд

сталь, в том числе нержавеющая, чугун



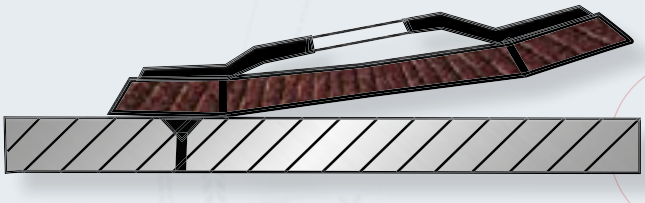

Конусный профиль FLD-10

Данный профиль по конструкции имеет угол наклона в пределах 10-15°, за счет этого получает возможность в удобстве работы с изогнутыми и криволинейными поверхностями без дополнительный усилий.



Прямой профиль FLD-20

Данный профиль эффективнее применим для плоских деталей и работы со швами на прямолинейных поверхностях.







ЛЕПЕСТКОВЫЕ ТАРЕЛЬЧАТЫЕ ДИСКИ (FLAP DISC)

FLDH-10, FLDH-20



Область применения

- Сталь
- Древесина
- Цветные металлы

Свойства

- **Зерно:** каленый оксид алюминия
- **Материал основы:** стекловолокно

Технические характеристики

» Агрессивность 5\8

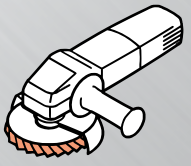

Углошлифовальная машина с тарельчатым лепестковым диском

Лепестковые диски Abraflex FLDH-10, FLDH-20 используют для более интенсивных шлифовальных работ по металлу и древесине, в отличие от оксида алюминия за счет своего минерала.

Каленый оксид алюминия обеспечивает агрессивный рез, что увеличивает производительность круга. Является универсальным продуктом.

FLDH-10

Размеры в мм. (D x b)	Зернистость	Форма	Максимальная рабочая скорость	Допустимое вращение	№ артикула
115x22,23	36		80 м/с	13300 об/мин	12009663
115x22,23	40		80 м/с	13300 об/мин	12009664
115x22,23	60		80 м/с	13300 об/мин	12009665
115x22,23	80		80 м/с	13300 об/мин	12009666
115x22,23	100		80 м/с	13300 об/мин	12009667
115x22,23	120		80 м/с	13300 об/мин	12009668
125x22,23	36		80 м/с	12200 об/мин	12009089
125x22,23	40		80 м/с	12200 об/мин	12009188
125x22,23	60		80 м/с	12200 об/мин	12009097
125x22,23	80		80 м/с	12200 об/мин	12009098
125x22,23	100		80 м/с	12200 об/мин	12009189
125x22,23	120		80 м/с	12200 об/мин	12009190
150x22,23	36		80 м/с	10200 об/мин	12009746
150x22,23	40		80 м/с	10200 об/мин	12009747
150x22,23	60		80 м/с	10200 об/мин	12009748
150x22,23	80		80 м/с	10200 об/мин	12009749
150x22,23	100		80 м/с	10200 об/мин	12009750

D – наружный диаметр круга; **b** – внутренний диаметр круга (посадочное отверстие)

150x22,23	120		80 м/с	10200 об/мин	12009751
180x22,23	36		80 м/с	8500 об/мин	12009700
180x22,23	40		80 м/с	8500 об/мин	12009314
180x22,23	60		80 м/с	8500 об/мин	12009315
180x22,23	80		80 м/с	8500 об/мин	12009701
180x22,23	100		80 м/с	8500 об/мин	12009702
180x22,23	120		80 м/с	8500 об/мин	12009703



FLDH-20

Размеры в мм. (D x b)	Зернистость	Форма	Максимальная рабочая скорость	Допустимое вращение	№ артикула
115x22,23	36		80 м/с	13300 об/мин	12009669
115x22,23	40		80 м/с	13300 об/мин	12009670
115x22,23	60		80 м/с	13300 об/мин	12009671
115x22,23	80		80 м/с	13300 об/мин	12009672
115x22,23	100		80 м/с	13300 об/мин	12009673
115x22,23	120		80 м/с	13300 об/мин	12009674
125x22,23	36		80 м/с	12200 об/мин	12009108
125x22,23	40		80 м/с	12200 об/мин	12009191
125x22,23	60		80 м/с	12200 об/мин	12009109
125x22,23	80		80 м/с	12200 об/мин	12009110
125x22,23	100		80 м/с	12200 об/мин	12009192
125x22,23	120		80 м/с	12200 об/мин	12009193
150x22,23	36		80 м/с	10200 об/мин	**12009764**
150x22,23	40		80 м/с	10200 об/мин	**12009765**
150x22,23	60		80 м/с	10200 об/мин	**12009766**
150x22,23	80		80 м/с	10200 об/мин	**12009767**
150x22,23	100		80 м/с	10200 об/мин	**12009768**
150x22,23	120		80 м/с	10200 об/мин	**12009769**
180x22,23	36		80 м/с	8500 об /мин	12009722
180x22,23	40		80 м/с	8500 об/мин	12009723
180x22,23	60		80 м/с	8500 об/мин	12009724
180x22,23	80		80 м/с	8500 об/мин	12009725
180x22,23	100		80 м/с	8500 об/мин	12009726
180x22,23	120		80 м/с	8500 об/мин	12009727

D – наружный диаметр круга; **b** – внутренний диаметр круга (посадочное отверстие)

ЛЕПЕСТКОВЫЕ ТАРЕЛЬЧАТЫЕ ДИСКИ (FLAP DISC)

FLDH-10 INOX, FLDH-20 INOX



Область применения

- Сталь
- Нержавеющая сталь

Свойства

- **Зерно:** каленый оксид алюминия с модифицированной связкой и покрытием
- **Материал основы:** стекловолокно

Технические характеристики

» Агрессивность 6\8

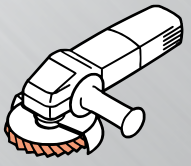

Углошлифовальная машина с тарельчатым лепестковым диском

Лепестковые диски Abraflex FLDH-10 INOX, FLDH-20 INOX используют для более интенсивных шлифовальных работ, за счет модифицированной связки и покрытия позволяет уменьшить температуру в точке шлифования.

FLDH-10 INOX

Размеры в мм. (D x b)	Зернистость	Форма	Максимальная рабочая скорость	Допустимое вращение	№ артикула
115x22,23	36		80 м/с	13300 об/мин	12009817
115x22,23	40		80 м/с	13300 об/мин	12009818
115x22,23	60		80 м/с	13300 об/мин	12009819
115x22,23	80		80 м/с	13300 об/мин	12009820
115x22,23	100		80 м/с	13300 об/мин	12009821
115x22,23	120		80 м/с	13300 об/мин	12009822
125x22,23	36		80 м/с	12200 об/мин	12009823
125x22,23	40		80 м/с	12200 об/мин	12009824
125x22,23	60		80 м/с	12200 об/мин	12009825
125x22,23	80		80 м/с	12200 об/мин	12009826
125x22,23	100		80 м/с	12200 об/мин	12009827
125x22,23	120		80 м/с	12200 об мин	12009828
150x22,23	36		80 м/с	10200 об/мин	12009829
150x22,23	40		80 м/с	10200 об/мин	12009830
150x22,23	60		80 м/с	10200 об/мин	12009831
150x22,23	80		80 м/с	10200 об/мин	12009832

D – наружный диаметр круга; **b** – внутренний диаметр круга (посадочное отверстие)

150x22,23	100		80 м/с	10200 об/мин	12009833
150x22,23	120		80 м/с	10200 об/мин	12009834
180x22,23	36		80 м/с	8500 об/мин	12009835
180x22,23	40		80 м/с	8500 об/мин	12009836
180x22,23	60		80 м/с	8500 об/мин	12009837
180x22,23	80		80 м/с	8500 об/мин	12009838
180x22,23	100		80 м/с	8500 об/мин	12009839
180x22,23	120		80 м/с	8500 об/мин	12009840



FLDH-20 INOX

Размеры в мм. (D x b)	Зернистость	Форма	Максимальная рабочая скорость	Допустимое вращение	№ артикула
115x22,23	36		80 м/с	13300 об/мин	12009841
115x22,23	40		80 м/с	13300 об/мин	12009842
115x22,23	60		80 м/с	13300 об/мин	12009843
115x22,23	80		80 м/с	13300 об/мин	12009844
115x22,23	100		80 м/с	13300 об/мин	12009845
115x22,23	120		80 м/с	13300 об/мин	12009846
125x22,23	36		80 м/с	12200 об/мин	12009847
125x22,23	40		80 м/с	12200 об/мин	12009848
125x22,23	60		80 м/с	12200 об/мин	12009849
125x22,23	80		80 м/с	12200 об/мин	12009850
125x22,23	100		80 м/с	12200 об/мин	12009851
125x22,23	120		80 м/с	12200 об/мин	12009852
150x22,23	36		80 м/с	10200 об/мин	12009853
150x22,23	40		80 м/с	10200 об/мин	12009854
150x22,23	60		80 м/с	10200 об/мин	12009855
150x22,23	80		80 м/с	10200 об/мин	12009856
150x22,23	100		80 м/с	10200 об/мин	12009857
150x22,23	120		80 м/с	10200 об/мин	12009858
180x22,23	36		80 м/с	8500 об/мин	12009859
180x22,23	40		80 м/с	8500 об/мин	12009860
180x22,23	60		80 м/с	8500 об/мин	12009861
180x22,23	80		80 м/с	8500 об/мин	12009862
180x22,23	100		80 м/с	8500 об/мин	12009863
180x22,23	120		80 м/с	8500 об/мин	12009864

D – наружный диаметр круга; **b** – внутренний диаметр круга (посадочное отверстие)

ЛЕПЕСТКОВЫЕ ТАРЕЛЬЧАТЫЕ ДИСКИ (FLAP DISC)

FLD-10 INOX, FLD-20 INOX



Область применения

- Нержавеющая сталь
- Высоколегированная сталь

Свойства

- **Зерно:** циркониевый электрокорунд
- **Материал основы:** стекловолокно

Технические характеристики

» Агрессивность 7\8

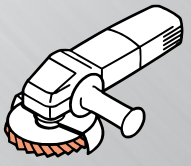

Углошлифовальная машина с тарельчатым лепестковым диском

Лепестковые диски Abraflex FLD-10 INOX, FLD-20 INOX используют для шлифовальных работ по нержавеющей и высоколегированной стали. Агрессивное зерно из циркониевого электрокорунда идеально сочетает в себе высокую производительность и длительное сохранение эксплуатационных характеристик.

FLD-10 INOX

Размеры в мм. (D x b)	Зернистость	Форма	Максимальная рабочая скорость	Допустимое вращение	№ артикула
115x22,23	36		80 м/с	13300 об/мин	12009651
115x22,23	40		80 м/с	13300 об/мин	12009652
115x22,23	60		80 м/с	13300 об/мин	12009653
115x22,23	80		80 м/с	13300 об/мин	12009654
115x22,23	100		80 м/с	13300 об/мин	12009655
115x22,23	120		80 м/с	13300 об/мин	12009656
125x22,23	36		80 м/с	12200 об/мин	12009088
125x22,23	40		80 м/с	12200 об/мин	12009090
125x22,23	60		80 м/с	12200 об/мин	12009091
125x22,23	80		80 м/с	12200 об/мин	12009092
125x22,23	100		80 м/с	12200 об/мин	12009093
125x22,23	120		80 м/с	12200 об/мин	12009094
150x22,23	36		80 м/с	10200 об/мин	12009740
150x22,23	40		80 м/с	10200 об/мин	12009741
150x22,23	60		80 м/с	10200 об/мин	12009742
150x22,23	80		80 м/с	10200 об/мин	12009743
150x22,23	100		80 м/с	10200 об/мин	12009744
150x22,23	120		80 м/с	10200 об/мин	12009745

D – наружный диаметр круга; **b** – внутренний диаметр круга (посадочное отверстие)

180x22,23	36		80 м/с	8500 об/мин	12009696
180x22,23	40		80 м/с	8500 об/мин	12009288
180x22,23	60		80 м/с	8500 об/мин	12009289
180x22,23	80		80 м/с	8500 об/мин	12009697
180x22,23	100		80 м/с	8500 об /мин	12009698
180x22,23	120		80 м/с	8500 об /мин	12009699



FLD-20 INOX

Размеры в мм. (D x b)	Зернистость	Форма	Максимальная рабочая скорость	Допустимое вращение	№ артикула
115x22,23	36		80 м/с	13300 об/мин	12009657
115x22,23	40		80 м/с	13300 об/мин	12009658
115x22,23	60		80 м/с	13300 об/мин	12009659
115x22,23	80		80 м/с	13300 об/мин	12009660
115x22,23	100		80 м/с	13300 об/мин	12009661
115x22,23	120		80 м/с	13300 об/мин	12009662
125x22,23	36		80 м/с	12200 об/мин	12009099
125x22,23	40		80 м/с	12200 об/мин	12009100
125x22,23	60		80 м/с	12200 об/мин	12009101
125x22,23	80		80 м/с	12200 об/мин	12009102
125x22,23	100		80 м/с	12200 об/мин	12009103
125x22,23	120		80 м/с	12200 об/мин	12009104
150x22,23	36		80 м/с	10200 об/мин	**12009776**
150x22,23	40		80 м/с	10200 об/мин	**12009777**
150x22,23	60		80 м/с	10200 об/мин	**12009778**
150x22,23	80		80 м/с	10200 об/мин	**12009779**
150x22,23	100		80 м/с	10200 об/мин	**12009780**
150x22,23	120		80 м/с	10200 об/мин	**12009781**
180x22,23	36		80 м/с	8500 об/мин	12009716
180x22,23	40		80 м/с	8500 об/мин	12009717
180x22,23	60		80 м/с	8500 об/мин	12009718
180x22,23	80		80 м/с	8500 об/мин	12009719
180x22,23	100		80 м/с	8500 об/мин	12009720
180x22,23	120		80 м/с	8500 об/мин	12009721

D – наружный диаметр круга; **b** – внутренний диаметр круга (посадочное отверстие)

ЛЕПЕСТКОВЫЕ ТАРЕЛЬЧАТЫЕ ДИСКИ (FLAP DISC)

FLDS-10, FLDS-20



Область применения

- Сталь
- Нержавеющая сталь
- Чугун

Свойства

- **Зерно:** керамический корунд
- **Материал основы:** стекловолокно

Технические характеристики

» Агрессивность 8\8

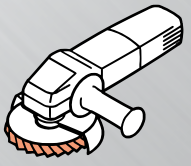

Углошлифовальная машина с тарельчатым лепестковым диском

Лепестковые диски Abraflex FLDS-10, FLDS-20 используют для силовых шлифовальных операций по стали, чугуну, нержавейке, а также везде там, где требуется максимальный съем металла и максимальный срок службы диска. Керамическое зерно имеет свойство самозатачивания, которое обеспечивает стабильность и агрессивность реза.

FLDS-10

Размеры в мм. (D x b)	Зернистость	Форма	Максимальная рабочая скорость	Допустимое вращение	№ артикула
115x22,23	36		80 м/с	13300 об/мин	12009675
115x22,23	40		80 м/с	13300 об/мин	12009676
115x22,23	60		80 м/с	13300 об/мин	12009677
115x22,23	80		80 м/с	13300 об/мин	12009678
115x22,23	100		80 м/с	13300 об/мин	12009679
115x22,23	120		80 м/с	13300 об/мин	12009680
125x22,23	36		80 м/с	12200 об/мин	12009625
125x22,23	40		80 м/с	12200 об/мин	12009165
125x22,23	60		80 м/с	12200 об/мин	12009306
125x22,23	80		80 м/с	12200 об/мин	12009307
125x22,23	100		80 м/с	12200 об/мин	12009626
125x22,23	120		80 м/с	12200 об/мин	12009308
150x22,23	36		80 м/с	10200 об/мин	12009752
150x22,23	40		80 м/с	10200 об/мин	12009753
150x22,23	60		80 м/с	10200 об/мин	12009754
150x22,23	80		80 м/с	10200 об/мин	12009755
150x22,23	100		80 м/с	10200 об/мин	12009756
150x22,23	120		80 м/с	10200 об/мин	12009757
180x22,23	36		80 м/с	8500 об/мин	12009704

D – наружный диаметр круга; **b** – внутренний диаметр круга (посадочное отверстие)

180x22,23	40		80 м/с	8500 об /мин	12009705
180x22,23	60		80 м/с	8500 об/мин	12009706
180x22,23	80		80 м/с	8500 об/мин	12009707
180x22,23	100		80 м/с	8500 об/мин	12009708
180x22,23	120		80 м/с	8500 об/мин	12009709



FLDS-20

Размеры в мм. (D x b)	Зернистость	Форма	Максимальная рабочая скорость	Допустимое вращение	№ артикула
115x22,23	36		80 м/с	13300 об/мин	12009681
115x22,23	40		80 м/с	13300 об/мин	12009682
115x22,23	60		80 м/с	13300 об/мин	12009683
115x22,23	80		80 м/с	13300 об/мин	12009684
115x22,23	100		80 м/с	13300 об/мин	12009685
115x22,23	120		80 м/с	13300 об/мин	12009686
125x22,23	36		80 м/с	12200 об/мин	12009627
125x22,23	40		80 м/с	12200 об/мин	12009628
125x22,23	60		80 м/с	12200 об/мин	12009629
125x22,23	80		80 м/с	12200 об/мин	12009630
125x22,23	100		80 м/с	12200 об/мин	12009631
125x22,23	120		80 м/с	12200 об/мин	12009632
150x22,23	36		80 м/с	10200 об/мин	12009758
150x22,23	40		80 м/с	10200 об/мин	12009759
150x22,23	60		80 м/с	10200 об/мин	12009760
150x22,23	80		80 м/с	10200 об/мин	12009761
150x22,23	100		80 м/с	10200 об/мин	12009762
150x22,23	120		80 м/с	10200 об/мин	12009763
180x22,23	36		80 м/с	8500 об/мин	12009728
180x22,23	40		80 м/с	8500 об/мин	12009729
180x22,23	60		80 м/с	8500 об/мин	12009730
180x22,23	80		80 м/с	8500 об/мин	12009731
180x22,23	100		80 м/с	8500 об/мин	12009732
180x22,23	120		80 м/с	8500 об/мин	12009733

D – наружный диаметр круга; **b** – внутренний диаметр круга (посадочное отверстие)

ФИБРОВЫЕ ДИСКИ (FIBER DISC)

FD



Область применения

- Сталь
- Цветные металлы
- Пластмасса
- Древесина

Свойства

- **Зерно:** электрокорунд
- **Насыпка:** закрытая

Технические характеристики

» Агрессивность 5\8

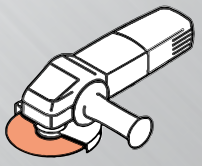

Углошлифовальная машина

Фибровые диски Abraflex FD – это универсальные фибровые диски, применимы для работ с конструкционной, легированной и литейной сталью, латуни и прочих цветных металлов.

Отличительной особенностью является высокая агрессивность, оптимальная скорость шлифования и максимальная производительность.

FD

Размеры в мм. (D x b)	Форма отверстия*	Зернистость	№ артикула
125X22		24	12008610
125X22		30	12008609
125X22		36	12007095
125X22		40	12007096
125X22		50	12008612
125X22		60	12007097
125X22		80	12007098
125X22		100	12007099
125X22		120	12007126
125X22		150	12008613
125X22		180	12008614
125X22		220	12008615
125X22		240	12008616
125X22		320	12008617

*** под заказ возможно изготовление кругов с круглым посадочным отверстием**

D – наружный диаметр круга; **b** – внутренний диаметр круга (посадочное отверстие)



САМОЗАЦЕПЛЯЕМЫЕ ШЛИФОВАЛЬНЫЕ ДИСКИ (VELCRO ABRASIVE DISC)

VAD БЕЗ ОТВЕРСТИЙ | VAD С 6 ОТВЕРСТИЯМИ | VAD С 8 ОТВЕРСТИЯМИ



Область применения

- Сталь
- Древесина

Свойства

- **Зерно:** электрокорунд
- **Насыпка:** закрытая
- **Основа:** бумага

Технические характеристики

» Агрессивность 5\8



Эксцентриковая орбитальная шлифмашинка

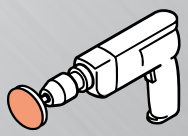

Дрель

Самозацепляемые диски Abraflex серии VAD используют для обработки поверхности металла и древесины доводя ее до необходимой чистоты поверхности. Применяется на эксцентриковых шлифовальных и ручных машинах с подложкой. Abraflex предлагает самозацепляемые диски с разными размерами и формами отверстий.

VAD БЕЗ ОТВЕРСТИЙ

Размеры в мм (диаметр)	Зернистость	Кол-во отверстий	Кол-во штук в упаковке	№ артикула
125	24		50/5	12008625
125	36		50/5	12008623
125	40		50/5	12007128
125	50		50/5	12008685
125	60		50/5	12007129
125	80		50/5	12007130
125	100		50/5	12007131
125	120		50/5	12007132
125	150		50/5	12008627
125	180		50/5	12007133
125	220		50/5	12008629
125	240		50/5	12007134
125	280		50/5	12008631
125	320		50/5	12007135
125	360		50/5	12008633
125	400		50/5	12007136
125	500		50/5	12007137
125	600		50/5	12007212
125	800		50/5	12007139

VAD с 6 отверстиями

Размеры в мм (диаметр)	Зернистость	Кол-во отверстий	Кол-во штук в упаковке	№ артикула
125	24		50/5	12008647
125	36		50/5	12008666
125	40		50/5	12008670
125	50		50/5	12008683
125	60		50/5	12008676
125	80		50/5	12008680
125	100		50/5	12008649
125	120		50/5	12008651
125	150		50/5	12008653
125	180		50/5	12008655
125	220		50/5	12008657
125	240		50/5	12008660
125	280		50/5	12008662
125	320		50/5	12008664
125	360		50/5	12008668
125	400		50/5	12008672
125	500		50/5	12008674
125	600		50/5	12008678
125	800		50/5	12008682

VAD с 8 отверстиями

Размеры в мм (диаметр)	Зернистость	Кол-во отверстий	Кол-во штук в упаковке	№ артикула
125	24		50/5	12008637
125	36		50/5	12008635
125	40		50/5	12007140
125	50		50/5	12008687
125	60		50/5	12007141
125	80		50/5	12007142
125	100		50/5	12007143
125	120		50/5	12007144
125	150		50/5	12008639
125	180		50/5	12007145
125	220		50/5	12008642
125	240		50/5	12007146
125	280		50/5	12008643
125	320		50/5	12007147
125	360		50/5	12008645
125	400		50/5	12007148
125	500		50/5	12007149
125	600		50/5	12007150
125	800		50/5	12007151

САМОЗАЦЕПЛЯЕМЫЕ ШЛИФОВАЛЬНЫЕ ДИСКИ (VELCRO ABRASIVE DISC)

VAD15-F С 15 ОТВЕРСТИЯМИ

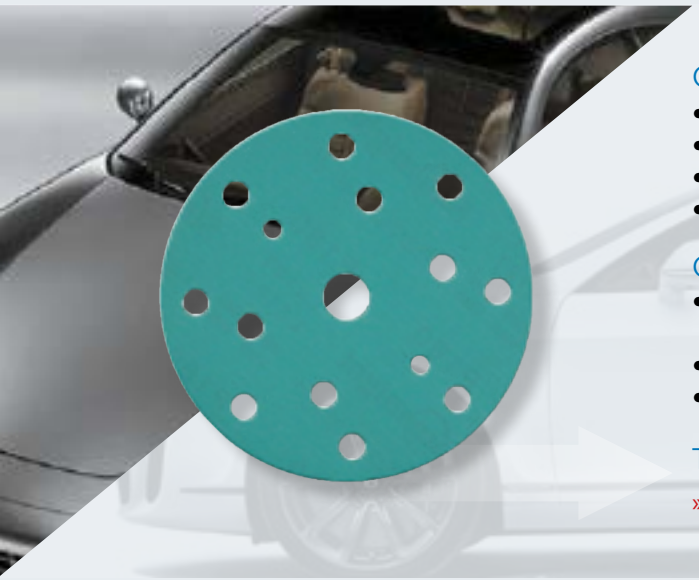

Область применения

- Грунтовка
- Сталь
- Цветной металл
- Лакокрасочные покрытия

Свойства

- **Зерно:** высококачественный оксид алюминия
- **Насыпка:** открытая
- **Основа:** усиленная пленка

Технические характеристики

» Агрессивность 7\8



Эксцентриковая орбитальная шлифмашинка

Самозацепляемые диски Abraflex серии VAD15-F получили свою популярность в области автомобильной промышленности для лакокрасочных, шпатлевочных и грунтованных работ. В качестве основы представлена усиленная пленка, которая менее склонна к разрывам и складыванию в процессе шлифования. Так же самозацепляемые диски VAD15-F применимы со смазочно-охлаждающими жидкостями при эксплуатации.

VAD15-F С 15 ОТВЕРСТИЯМИ

Размеры в мм. (диаметр)	Зернистость	Кол-во отверстий	Кол-во в упаковке	№ артикула
150	40		100/5	12008398
150	60		100/5	12008400
150	80		100/5	12008401
150	100		100/5	12008402
150	120		100/5	12008403
150	150		100/5	12008404
150	180		100/5	12008405
150	220		100/5	12008406
150	240		100/5	12008407
150	280		100/5	12008408
150	320		100/5	12008409
150	360		100/5	12008410
150	400		100/5	12008411
150	500		100/5	12008412
150	600		100/5	12008413
150	800		100/5	12008414
150	1000		100/5	12008415
150	1200		100/5	12008416
150	1500		100/5	12008417
150	2000		100/5	12008418



САМОЗАЦЕПЛЯЕМЫЕ ШЛИФОВАЛЬНЫЕ ДИСКИ (VELCRO ABRASIVE DISC)

VAD15-LP D150 С 15 ОТВЕРСТИЯМИ



Область применения

- Пластик
- Лакокрасочные покрытия

Свойства

- **Зерно:** высококачественный оксид алюминия особого спекания
- **Насыпка:** открытая
- **Основа:** латексная бумага

Технические характеристики

» Агрессивность 6\8



Эксцентриковая орбитальная шлифмашинка

Самозацепляемые диски Abraflex VAD15-LP получили свою популярность в области автомобильной промышленности для лакокрасочных, шпатлевочных и грунтованных работ.

В качестве основы представлена латексная бумага, которая с достоинством предотвращает разрывы в процессе шлифования.

VAD15-LP D150 С 15 ОТВЕРСТИЯМИ

Размеры в мм. (диаметр)	Зернистость	Кол-во отверстий	Кол-во в упаковке	№ артикула
150	40		100/5	12008480
150	60		100/5	12008399
150	80		100/5	12008419
150	100		100/5	12008420
150	120		100/5	12008486
150	150		100/5	12008421
150	180		100/5	12008422
150	220		100/5	12008423
150	240		100/5	12008485
150	280		100/5	12008424
150	320		100/5	12008481
150	360		100/5	12008482
150	400		100/5	12008483
150	500		100/5	12008425
150	600		100/5	12008426
150	800		100/5	12008484



ШЛИФОВАЛЬНЫЕ ЛЕНТЫ



Материалы применения

- Легированная и нелегированная сталь
- Древесина
- Цветные металлы
- Пластмасса
- Нержавеющая сталь

Область применения

- Общее шлифование и полирование металла и древесины
- Зачистка сварных швов и удаление заусенцев
- Снятие фасок
- Ножеделие
- Обработка строительных конструкций и труб


Вертикальный ленточный шлиф. станок

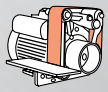
Ленточно-шлифовальный станок


Бесцентрово шлиф.станок


Широколенточный шлиф. станок


Длинноленточный шлиф. станок


Ленточный напильник


Ленточная шлиф. машинка


Кромко шлиф. станок

В программе бесконечных шлифовальных лент Abraflex Вы найдете размеры лент шириной от 10 до 1650 мм и длиной от 420 до 7000 мм, а также мы подберем для Вас оптимальное решение для калибрования, шлифования и полирования в различных отраслях промышленности. Выполним ленту под Ваш размер при условия наличия материала.

Размеры бесконечных шлифовальных лент	Ширина в мм	Длина в мм
	от 10 до 1650	**от 420 до 7000**

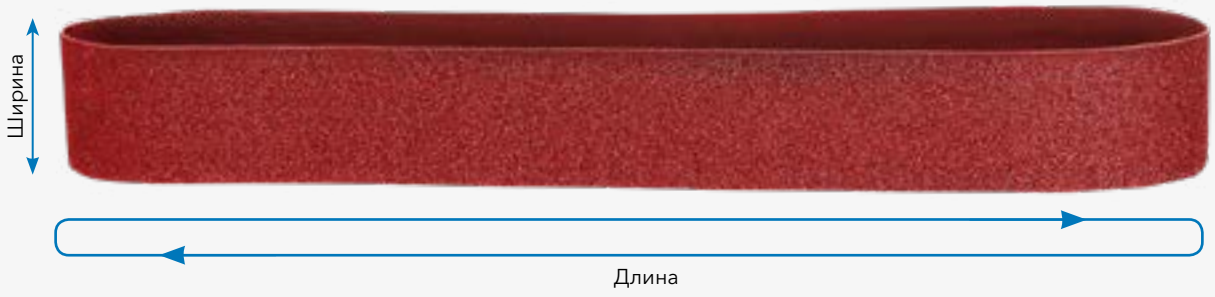

Обозначение материала	Вес	Основа	Зерно	Описание	Зернистость
ZL25	Y	полиэстр	цирконий	Для шлифовки металла и древесных материалов	P20-P120
SL20	Y	полиэстр	керамика	Обработка легированной и нелегированной стали. Улучшенные самозатащивающиеся характеристики обеспечивают высокие величины съема и длительный срок службы инструмента	P20-P120
KC21	X	ткань	карбид кремния + пробка	Тонное шлифование и полирование стали, нержавеющей стали, алюминия, титана, чугуна	P320-P800

ШЛИФОВАЛЬНЫЕ ЛЕНТЫ ДЛЯ ПАРКЕТА

CL60 и CK60



Область применения

- Паркетная доска
- Древесина

Свойства

- **Зерно:** карбид кремния
- **Основа:** полиэстр (CL60), комбинация (CK60)



Паркетно-шлифовальная машина



Ленточная шлифовальная машинка



Вибро шлиф. машинка

В программе Abraflex представлены бесконечные шлифовальные ленты CL60 и CK60 для предварительной обработки паркета. За счет полиэстеровой и комбинированной основы мы найдем для Вас оптимальную эффективность и стабильность шлифования. Наша компания может предложить Вам поставки любых типоразмеров.

CL60

Обозначение	Зернистость по FEPA	(ширина x длина) *	Кол-во штук в упаковке (опт/розница)
CL60 13x457	36/40/50/60/80/100/120/150/180	13x457	10/3
CL60 75x457	36/40/50/60/80/100/120/150/180	75x457	10/3
CL60 75x533	36/40/50/60/80/100/120/150/180	75x533	10/3
CL60 76x533	36/40/50/60/80/100/120/150/180	76x533	10/3
CL60 100x610	36/40/50/60/80/100/120/150/180	100x610	10/3
CL60 200x750	36/40/50/60/80/100/120/150/180	200x750	10/3

CK60

Обозначение	Зернистость по FEPA	(ширина x длина) *	Кол-во штук в упаковке (опт/розница)
CK60 13x457	36/40/50/60/80/100/120	13x457	10/3
CK60 75x457	36/40/50/60/80/100/120	75x457	10/3
CK60 75x533	36/40/50/60/80/100/120	75x533	10/3
CK60 76x533	36/40/50/60/80/100/120	76x533	10/3
CK60 100x610	36/40/50/60/80/100/120	100x610	10/3
CK60 200x750	36/40/50/60/80/100/120	200x750	10/3

⚠ *Другие размеры по запросу

ДЕМОНСТРАЦИОННЫЕ СТОЙКИ АБРАЗИВНОГО ИНСТРУМЕНТА ABRAFLEX

Abraflex COMPACT

Прикассовая стойка для абразивного инструмента



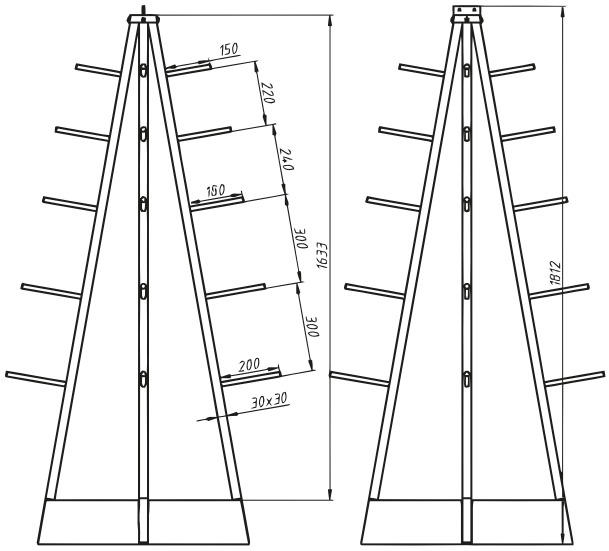

Abraflex STANDARD

Пристенная стойка для абразивного инструмента



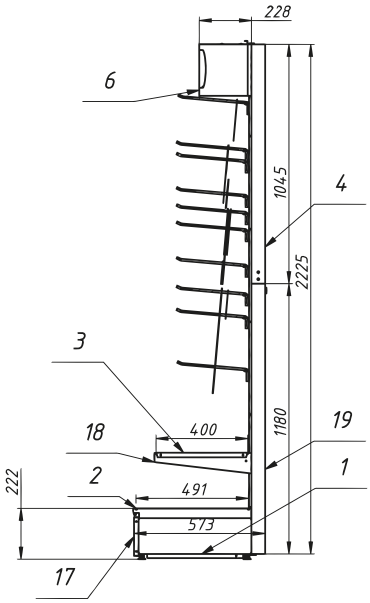

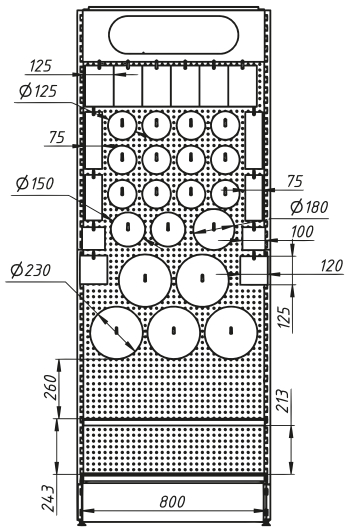



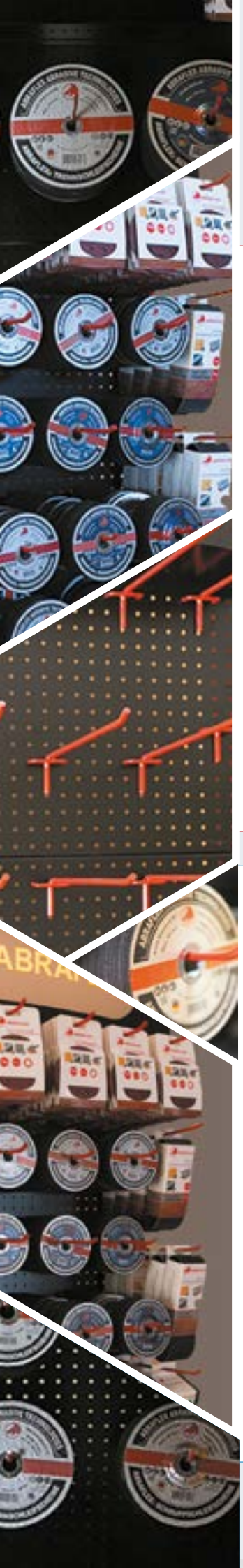

Abraflex ISLAND

Островная стойка для абразивного инструмента



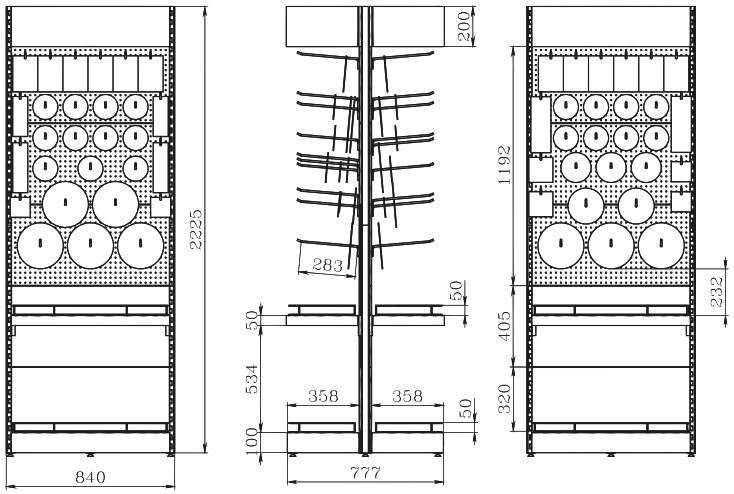

Abraflex X-PREMIUM

X-образная стойка для абразивного инструмента



