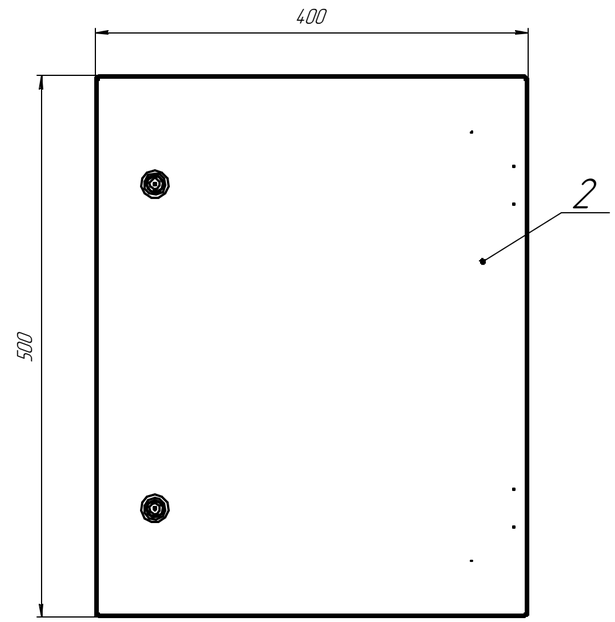

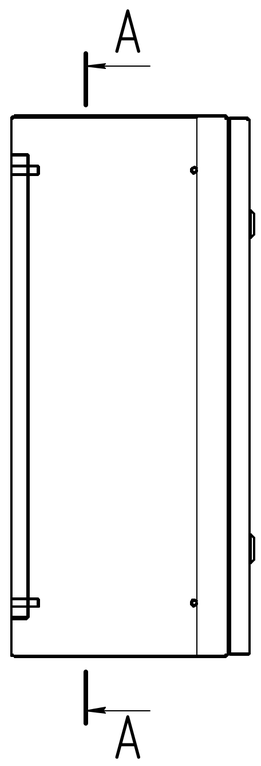

A–A

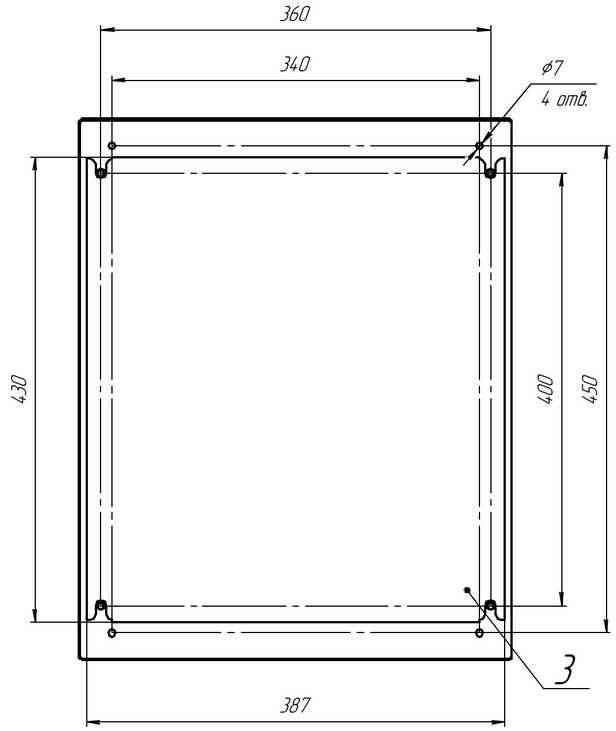

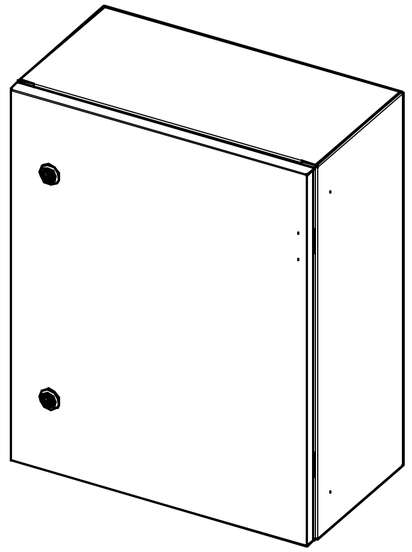

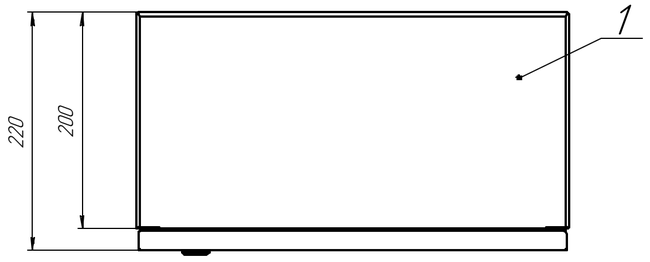

Металл корпуса – сталь 0.7мм
Металл двери – сталь 0.7мм
Монтажная панель – сталь ОЦ 1,0мм
Замок – ключ бабочка – 2шт
Петли – EZ_257 – 2шт

Цвет шкафа – RAL 7035

Формат	Зона	Поз.	Обозначение	Наименование	Кол.	Приме-чание
				Сборочные единицы		
		1	32957DEK.01.00.000	Каркас	1	
		2	32957DEK.02.00.000	Сборка двери	1	
				Детали		
		3	32957DEK.00.00.001	Панель монтажная ЩМП	1	

Изм.	Лист	№ докум.	Подп.	Дата
Разраб.				
Пров.				
Т.контр.				
Н.контр.				
Утв.				

32957DEK.00.00.000

ЩРНМ IP31
500x400x220
RAL 7035

Лит.	Масса	Масштаб
	7	1:4
Лист	Листов 1	

Копировал

Формат А2

Перв. примен.

Справ. №

Подп. и дата

Инв. № дубл.

Взам. инв. №

Подп. и дата

Инв. № подл.