32817DEK

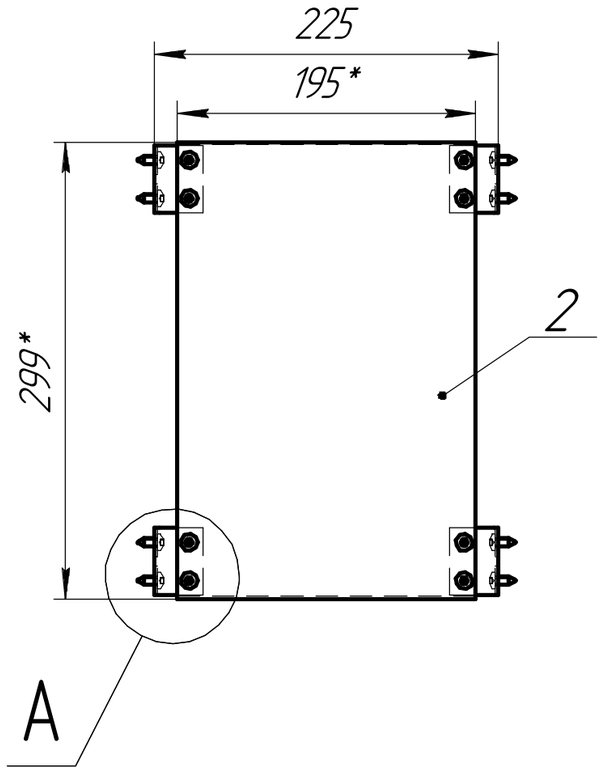

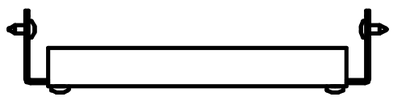

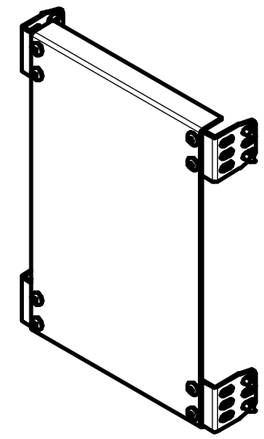

1. *Размеры для справок.
2. Общие допуски ГОСТ 30893.2-mK.

A(1:1)

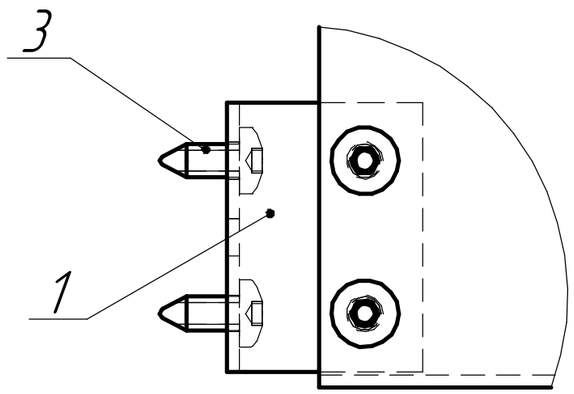

Формат	Зона	Поз.	Обозначение	Наименование	Кол.	Приме-чание
				Детали		
		1	32815DEK.01	Кронштейн для Секционной МП	4	
		2	32817DEK.01	Секционная монтажная панель ВхШ 300х300мм	1	
				Стандартные изделия		
		3		Винт самонарезающий ГОСТ Р ИСО 14585-ST 5,5 х 13-R	16	

Изм.	Лист	№ докум.	Подп.	Дата
Разраб.				
Пров.				
Т.контр.				
Н.контр.				
Утв.				

32817DEK

Секционная монтажная панель ВхШ 300х300мм

Лит.	Масса	Масштаб
	1,29	1:4

Лист | Листов 1

Копировал

Формат А3

Перв. примен.

Справ. №

Подп. и дата

Инв. № дубл.

Взам. инв. №

Подп. и дата

Инв. № подл.