ИНВЕНТАРНЫЕ ВВОДНО-РАСПРЕДЕЛИТЕЛЬНЫЕ УСТРОЙСТВА СЕРИИ ИВРУ

Назначение

Вводно-распределительные устройства серии ИВРУ предназначены для учета, приема и распределения электроэнергии напряжением ~380 В, для защиты отходящих линий при перегрузках и коротких замыканиях, а также для нечастых оперативных включений и отключений электрических цепей.
ИВРУ применяются в силовых, осветительных цепях жилых и промышленных зданий и сооружений.



Описание

ИВРУ изготавливаются на базе металлооболочек одностороннего обслуживания напольного исполнения. Корпус шкафа комплектуется съемной рамой, предназначенной для установки рубильника, предохранителей, трансформаторов тока и трехфазного счетчика электрической энергии. Ввод питающих и отходящих кабелей предусмотрен снизу. По дополнительному заказу панели могут изготавливаться по индивидуальным схемам, с медной ошиновкой, с возможностью ввода питающих и отходящих кабелей через крышу корпуса, с левым приводом вводного рубильника и комплектоваться цоколем (высота цоколя может быть 100 или 200 мм),

Технические характеристики

- номинальное напряжение: ~380В;
- частота питающей сети: 50 Гц;
- номинальный ток: до 630А;
- номинальное напряжение изоляции: ~660 В;
- выдерживаемый ударный ток:
  - при ном. токе шкафа 250 А не менее 10 кА;
  - при ном. токе шкафа 400 А не менее 25 кА;
  - при ном. токе шкафа 630 А не менее 30 кА;
- вид системы заземления: TN-S ,TN-C, TN-C-S;
- степень защиты (ГОСТ 14254-96): IP31 (IP00 со стороны дна), IP54;

Условия эксплуатации

- высота над уровнем моря: не более 2000 м;
- температура окружающего воздуха: от - 5 °С до +45 °С;
- относительная влажность воздуха: не более 80% при температуре +20 °С;
- в закрытых помещениях, во взрывобезопасной среде, не содержащей пыли, в т.ч. токопроводящей, агрессивных газов и паров в концентрациях, разрушающих металлы и изоляцию;
- группа воздействия окружающей среды (ГОСТ 17516.1-90): М2.

Структура условного обозначения

И ВРУ-1-100-У2 IP54

- И - инвентарное (временное электроснабжение)
- ВРУ - вводно-распределительное устройство
- порядковый номер схемы:
  1 - ввод и учет
  2 - ввод и распределение (на 2 отходящие линии)
  5 - ввод и распределение (на 4 отходящие линии)
- исполнение по номинальному току:
  100 - 100А
  250 - 250А
  400 - 400А
  630 - 630А
- климатическое исполнение и категория размещения (ГОСТ 15150-69)
- степень защиты (ГОСТ 14254-96)

Тип	Размеры (ВхШхГ)	Iн, А	Схема	Элементы на схеме
ИВРУ-1-400	1600х700х350	400А	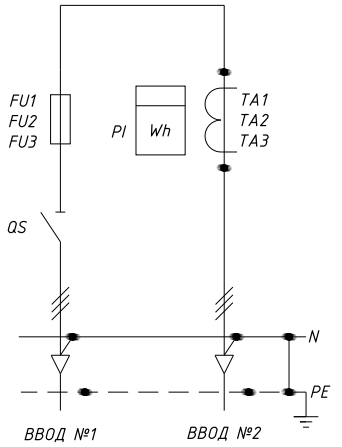	FU1-FU3 Предохранители PI Счетчик TA1,TA2,TA3 Трансформаторы тока QS Выключатель-разъединитель