DIN EN 22 568

HOBBY NO/CS/WS code 210 XXX | STANDARD HSS code 240 XXX | STANDARD HSS code 250 XXX | STANDARD HSS code 270 XXX | STANDARD HSS code 280 XXX

Závitové kruhové čelisti
Circular dies
Schneideisen
Плашки

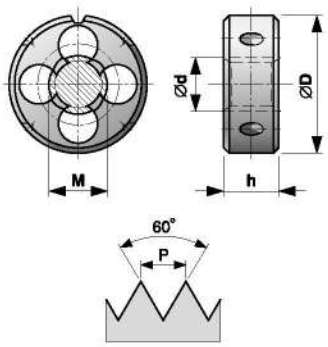

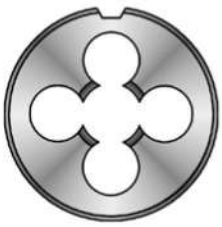

M

Metrický závit ISO DIN 13
Standard metric thread ISO DIN 13
Metrische Regelgewinde ISO DIN 13
Метрическая резьба ISO DIN 13

Lícování: 6g (6h, 6e - dle požadavku zákazníka) / Tolerance: 6g (6h, 6e - on request) / Toleranz: 6g (6h, 6e - nach dem Anspruch) / Подгонка: 6g (6h, 6e - по заказу)

L 1,5P

	P	ØD	h	S	Ød	code x)
M 1	0,25	16	5	3	0,97	XXX 010
M 1,1	0,25	16	5	3	1,07	XXX 011
M 1,2	0,25	16	5	3	1,17	XXX 012
M 1,4	0,3	16	5	3	1,36	XXX 014
M 1,6	0,35	16	5	3	1,54	XXX 016
M 1,8	0,35	16	5	3	1,74	XXX 018
M 2	0,4	16	5	3	1,93	XXX 020
M 2,2	0,45	16	5	3	2,13	XXX 022
M 2,5	0,45	16	5	3	2,43	XXX 025
M 3	0,5	20	5	3	2,92	XXX 030
M 3,5	0,6	20	5	3	3,41	XXX 035
M 4	0,7	20	5	3	3,91	XXX 040
M 4,5	0,75	20	5	3	4,41	XXX 045
M 5	0,8	20	7	4	4,90	XXX 050
M 6	1	20	7	4	5,88	XXX 060
M 7	1	25	9	4	6,88	XXX 070
M 8	1,25	25	9	4	7,87	XXX 080
M 9	1,25	25	9	4	8,87	XXX 090
M 10	1,5	30	11	4	9,85	XXX 100
M 11	1,5	30	11	5	10,85	XXX 110
M 12	1,75	38	14	4	11,83	XXX 120
M 14	2	38	14	5	13,82	XXX 140
M 16	2	45	18	5	15,82	XXX 160
M 18	2,5	45	18	5	17,79	XXX 180
M 20	2,5	45	18	6	19,79	XXX 200
M 22	2,5	55	22	5	21,79	XXX 220
M 24	3	55	22	6	23,76	XXX 240
M 27	3	65	25	6	26,76	XXX 270
M 30	3,5	65	25	7	29,73	XXX 300
M 33	3,5	65	25	8	32,73	XXX 330
M 36	4	65	25	9	35,70	XXX 360
M 39	4	75	30	8	38,70	XXX 390
M 42	4,5	75	30	9	41,69	XXX 420
M 45	4,5	90	36	8	44,69	XXX 450
M 48	5	90	36	8	47,66	XXX 480
M 52	5	90	36	9	51,66	XXX 520
M 56	5,5	105	36	8	55,65	XXX 560
M 60	5,5	105	36	8	59,65	XXX 600
M 64	6	120	36	8	63,62	XXX 640
M 68	6	120	36	8	67,62	XXX 680

x) 210 XXX - NO / CS / WS do M 30 / to M 30 / bis M 30 / до M 30
x) 240 XXX - HSS pravý závit / right hand thread / rechts Gewinde / правая резьба
x) 250 XXX - HSS LH závit / LH thread / LH Gewinde / LH резьба
x) 270 XXX - HSS s lamačem třísek / with spiral point / mit Schälanschnitt / с ломателем стружек
x) 280 XXX - HSS LH s lamačem třísek / LH with spiral point / LH mit Schälanschnitt / LH с ломателем стружек

BUČOVICE TOOLS a.s.

Materiál: NO; HSS - dle požadavku
Provedení: závit lapovaný do M 26
Závit: pravý, levý

Material: CS-carbon steel; HSS - on request
Execution: lapped thread to M 26
Thread: right-hand, left-hand

Werkstoff: WS-Werkzeugstahl; HSS - nach dem Anspruch
Ausführung: geläpptes Gewinde bis M 26
Gewinde: rechts, links

Материал: NO-инструментальная сталь; HSS - по заказу
Изготовлено: резьба шлифованная до M 26
Резьба: правая, левая