МЕТАЛЛИЧЕСКИЕ ДИФФУЗОРЫ ВС





- универсальные, приточно-вытяжные диффузоры изготовлены из нержавеющей стали № 304, представляют собой потолочные воздухораспределительные элементы.

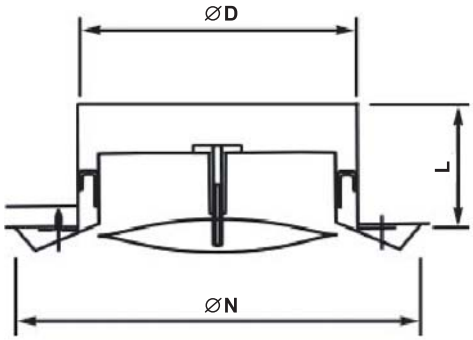

Применение

Диффузоры предназначены для установки как внутри помещения, так и снаружи в механических системах вентиляции и системах подготовки воздуха в жилых и общественных зданиях, системах кондиционирования воздуха и отопления.

Технические характеристики

Существуют следующие типоразмеры - ВС 100, 125, 150, 160, 200;
Диффузоры универсальные,
устанавливаются на приток и вытяжку.

Тип диффузора	Уровень шума/ Расход воздуха (Lw<35 dB(A)), m3/h	∅D	∅N	L
ВС 100	80	100	140	50
ВС 125	130	125	170	50
ВС 150	180	150	218	63
ВС 160	180	160	218	63
ВС 200	220	200	298	80

Единицы измерения в таблице указаны в мм.

Расход воздуха, м3/ч	Техническая информация	100	125	150	160	200
30	Потеря давления (Pa)	15				
	Длинна воздушной струи при скорости 0,5 м/с	0.20				
40	Потеря давления (Pa)	25	11			
	Длинна воздушной струи при скорости 0,5 м/с	0.40	0.30			
60	Потеря давления (Pa)	53	23	3	2	
	Длинна воздушной струи при скорости 0,5 м/с	0.70	0.40	0.30	0.20	
80	Потеря давления (Pa)	70	51	10	8	
	Длинна воздушной струи при скорости 0,5 м/с	1,2	0.70	0.50	0.40	
130	Потеря давления (Pa)		80	25	22	43
	Длинна воздушной струи при скорости 0,5 м/с		1,5	1	0,9	1,1
190	Потеря давления (Pa)			56	48	56
	Длинна воздушной струи при скорости 0,5 м/с			1,8	1,6	1,6
220	Потеря давления (Pa)					80
	Длинна воздушной струи при скорости 0,5 м/с					2.2