Лоток монтажный угловой вертикальный ЛУ45В (ЛМс-45В), поворот вверх на 45°, борт 200 мм

Высота, H, мм	Длина, E/F, мм	Толщина, S, мм	Ширина, B, мм	Масса, кг	Артикул	Новое наименование	Старое наименование
200	327/473	1	200	2,60	H0121350824	ЛУ45В.200.200.473.1.1	ЛМс-45В 200х200-1,0ц УТ1,5
			300	3,08	H0121350825	ЛУ45В.300.200.473.1.1	ЛМс-45В 300х200-1,0ц УТ1,5
			400	2,70	H0121350826	ЛУ45В.400.200.473.1.1	ЛМс-45В 400х200-1,0ц УТ1,5
			500	4,48	H0121350827	ЛУ45В.500.200.473.1.1	ЛМс-45В 500х200-1,0ц УТ1,5
			600	5,02	H0121350828	ЛУ45В.600.200.473.1.1	ЛМс-45В 600х200-1,0ц УТ1,5
		1,5	200	3,43	H0121350844	ЛУ45В.200.200.473.1,5.1	ЛМс-45В 200х200-1,5ц УТ1,5
			300	4,08	H0121350845	ЛУ45В.300.200.473.1,5.1	ЛМс-45В 300х200-1,5ц УТ1,5
			400	3,57	H0121350846	ЛУ45В.400.200.473.1,5.1	ЛМс-45В 400х200-1,5ц УТ1,5
			500	6,28	H0121350847	ЛУ45В.500.200.473.1,5.1	ЛМс-45В 500х200-1,5ц УТ1,5
			600	7,04	H0121350848	ЛУ45В.600.200.473.1,5.1	ЛМс-45В 600х200-1,5ц УТ1,5
		1	200	2,09	H0122350824	ЛУ45В.200.200.473.1.2	ЛМс-45В 200х200-1,0ц УТ2,5
			300	2,48	H0122350825	ЛУ45В.300.200.473.1.2	ЛМс-45В 300х200-1,0ц УТ2,5
			400	2,17	H0122350826	ЛУ45В.400.200.473.1.2	ЛМс-45В 400х200-1,0ц УТ2,5
			500	3,6	H0122350827	ЛУ45В.500.200.473.1.2	ЛМс-45В 500х200-1,0ц УТ2,5
			600	4,04	H0122350828	ЛУ45В.600.200.473.1.2	ЛМс-45В 600х200-1,0ц УТ2,5
		1,5	200	2,92	H0122350844	ЛУ45В.200.200.473.1,5.2	ЛМс-45В 200х200-1,5ц УТ2,5
			300	3,47	H0122350845	ЛУ45В.300.200.473.1,5.2	ЛМс-45В 300х200-1,5ц УТ2,5
			400	3,04	H0122350846	ЛУ45В.400.200.473.1,5.2	ЛМс-45В 400х200-1,5ц УТ2,5
			500	5,4	H0122350847	ЛУ45В.500.200.473.1,5.2	ЛМс-45В 500х200-1,5ц УТ2,5
			600	6,05	H0122350848	ЛУ45В.600.200.473.1,5.2	ЛМс-45В 600х200-1,5ц УТ2,5
		1	200	2,19	H0124350824	ЛУ45В.200.200.473.1.4	ЛМс-45В 200х200-1,0У2
			300	2,6	H0124350825	ЛУ45В.300.200.473.1.4	ЛМс-45В 300х200-1,0У2
			400	2,28	H0124350826	ЛУ45В.400.200.473.1.4	ЛМс-45В 400х200-1,0У2
			500	3,78	H0124350827	ЛУ45В.500.200.473.1.4	ЛМс-45В 500х200-1,0У2
			600	4,24	H0124350828	ЛУ45В.600.200.473.1.4	ЛМс-45В 600х200-1,0У2
		1,5	200	3,07	H0124350844	ЛУ45В.200.200.473.1,5.4	ЛМс-45В 200х200-1,5У2
			300	3,64	H0124350845	ЛУ45В.300.200.473.1,5.4	ЛМс-45В 300х200-1,5У2
			400	3,19	H0124350846	ЛУ45В.400.200.473.1,5.4	ЛМс-45В 400х200-1,5У2
			500	5,67	H0124350847	ЛУ45В.500.200.473.1,5.4	ЛМс-45В 500х200-1,5У2
			600	6,35	H0124350848	ЛУ45В.600.200.473.1,5.4	ЛМс-45В 600х200-1,5У2
		1	200	2,09	H0129350824	ЛУ45В.200.200.473.1.6	ЛМс-45В 200х200-1,0 AISI 304
			300	2,48	H0129350825	ЛУ45В.300.200.473.1.6	ЛМс-45В 300х200-1,0 AISI 304
			400	2,17	H0129350826	ЛУ45В.400.200.473.1.6	ЛМс-45В 400х200-1,0 AISI 304
			500	3,6	H0129350827	ЛУ45В.500.200.473.1.6	ЛМс-45В 500х200-1,0 AISI 304
			600	4,04	H0129350828	ЛУ45В.600.200.473.1.6	ЛМс-45В 600х200-1,0 AISI 304
		1,5	200	2,92	H0129350844	ЛУ45В.200.200.473.1,5.6	ЛМс-45В 200х200-1,5 AISI 304
			300	3,47	H0129350845	ЛУ45В.300.200.473.1,5.6	ЛМс-45В 300х200-1,5 AISI 304
			400	3,04	H0129350846	ЛУ45В.400.200.473.1,5.6	ЛМс-45В 400х200-1,5 AISI 304
			500	5,4	H0129350847	ЛУ45В.500.200.473.1,5.6	ЛМс-45В 500х200-1,5 AISI 304
			600	6,05	H0129350848	ЛУ45В.600.200.473.1,5.6	ЛМс-45В 600х200-1,5 AISI 304

Внимание! Лотки монтажные угловые изготавливаются толщиной стенки в диапазоне 0,7; 1; 1,2; 1,5; 2 мм

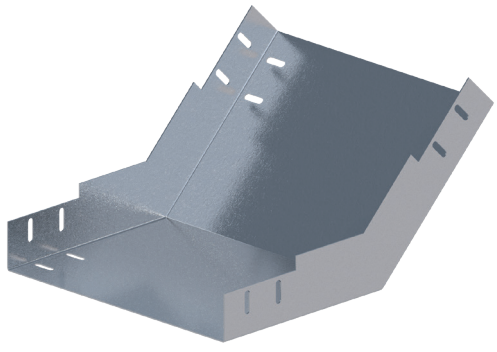

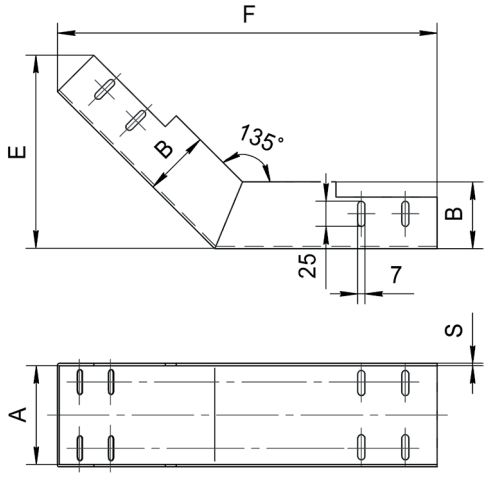

Варианты исполнения:

Горячее цинкование
Сталь оцинкованная по методу Сендзимира
Полимерно-порошковая окраска
Нержавеющая сталь

Пример записи при заказе лотка монтажного углового вертикального длиной 327/473 мм, высотой 200 мм, толщиной 1,5 мм, шириной 600 мм, нержавеющая сталь:
Лоток монтажный угловой 45 вверх
ЛУ45В.600.200.473.1,5.6 (артикул H0129350848)