SENIX

X2 20V LITHIUM-ION BRUSHLESS

ДИСКОВАЯ (ЦИРКУЛЯРНАЯ) ПИЛА АККУМУЛЯТОРНАЯ

PSCX2-M8-EU
PSCX2-M8-EU-0

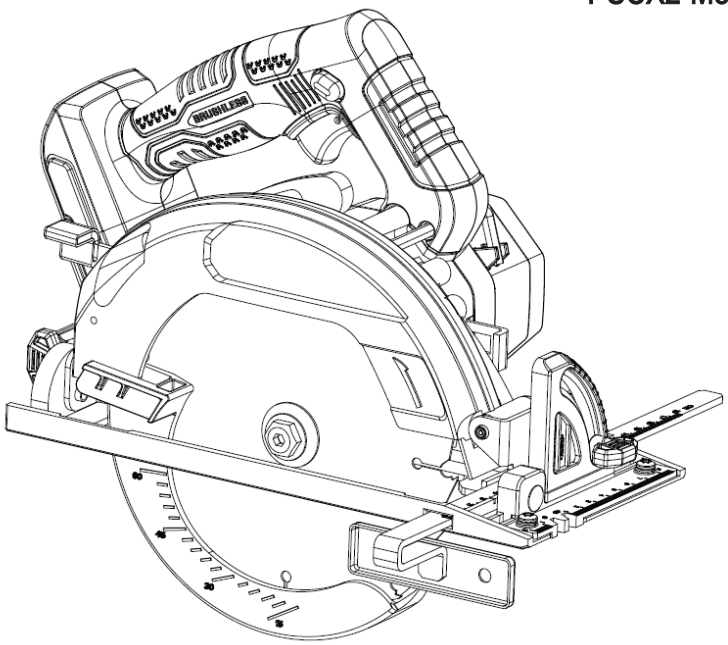

EAC

ПАСПОРТ И РУКОВОДСТВО ПО ЭКСПЛУАТАЦИИ

Информация по сервисному обслуживанию размещена на сайте WWW.SENIXTOOL.RU
ОСТОРОЖНО! ПЕРЕД НАЧАЛОМ ЭКСПЛУАТАЦИИ ИЗДЕЛИЯ ПРОЧИТАЙТЕ НАСТОЯЩЕЕ РУКОВОДСТВО И СЛЕДУЙТЕ ВСЕМ ПРАВИЛАМ ПО ТЕХНИКЕ БЕЗОПАСНОСТИ И ИНСТРУКЦИЯМ ПО ПРИМЕНЕНИЮ.

СОДЕРЖАНИЕ

СИМВОЛЫ ПО ТЕХНИКЕ БЕЗОПАСНОСТИ И МЕЖДУНАРОДНЫЕ ОБОЗНАЧЕНИЯ 2
ИНСТРУКЦИИ ПО ТЕХНИКЕ БЕЗОПАСНОСТИ 3
ОПИСАНИЕ ИЗДЕЛИЯ 9
ТЕХНИЧЕСКИЕ ХАРАКТЕРИСТИКИ....10
СБОРКА 11
ЭКСПЛУАТАЦИЯ 12
ОБСЛУЖИВАНИЕ 16
УСТРАНЕНИЕ НЕИСПРАВНОСТЕЙ 17
ГАРАНТИЙНЕ УСЛОВИЯ....18

СИМВОЛЫ ПО ТЕХНИКЕ БЕЗОПАСНОСТИ И МЕЖДУНАРОДНЫЕ ОБОЗНАЧЕНИЯ

Пояснения к символам безопасности и международным символам описывают символы безопасности, международные символы и пиктограммы, которые могут присутствовать на данном изделии. Прочитайте руководство оператора для получения полной информации о технике безопасности, сборке, эксплуатации и обслуживании изделия.



Внимание / Предупреждение.



Для снижения риска получения травмы пользователь должен ознакомиться с инструкцией по эксплуатации.



Используйте средства защиты глаз.



Наденьте пылезащитную маску.



Используйте защитную обувь.



Наденьте защитные перчатки.



Не выбрасывайте аккумуляторные блоки в реки и не погружайте их в воду.



Не бросайте аккумуляторные блоки в огонь. Они могут взорваться и нанести травму.



Используйте и храните аккумулятор при температуре ниже 50°C.



Не разбирайте, не сминайте, не нагревайте выше 100°C; не подвергайте аккумулятор воздействию микроволн или высокого давления.



Держите посторонних людей на безопасном расстоянии от рабочей зоны.



Только для использования внутри помещений. Используйте зарядное устройство только в помещении.



Единый знак обращения продукции на рынке государств-членов Таможенного союза.



Отработанные электрические изделия не допускается выбрасывать вместе с бытовыми отходами. Сдайте изделие на переработку в соответствующую организацию. Проконсультируйтесь по вопросу утилизации с местными органами власти или продавцом.



Зачеркнутый мусорный контейнер. Батареи и аккумуляторные блоки не следует выбрасывать вместе с бытовыми отходами. Сдайте изделие на переработку в соответствующую организацию. Проконсультируйтесь по вопросу утилизации с местными органами власти или продавцом.

ИНСТРУКЦИИ ПО ТЕХНИКЕ БЕЗОПАСНОСТИ

ОБЩИЕ ПРЕДУПРЕЖДЕНИЯ ПО БЕЗОПАСНОЙ РАБОТЕ С ЭЛЕКТРОИНСТРУМЕНТОМ



ПРЕДУПРЕЖДЕНИЕ!

Ознакомьтесь со всеми предупреждениями по технике безопасности, инструкциями, иллюстрациями и спецификациями, прилагаемыми к данному электроинструменту. Несоблюдение всех перечисленных ниже инструкций может привести к поражению электрическим током, пожару или серьезным травмам.

Сохраните данную инструкцию для дальнейшего использования.
Термин «электроинструмент» в предупреждениях относится к электроинструменту с сетевым (от шнура) или аккумуляторным (беспроводным) питанием.

1) Безопасность рабочей зоны

- **Работайте только в светлое время суток или при хорошем освещении.** Работа в темное время суток создаёт риск несчастных случаев.
- **Не работайте с инструментом во взрывоопасной атмосфере, например в присутствии легковоспламеняющихся жидкостей, газов или пыли.** Электроинструменты могут создавать искры, которые могут воспламенить пыль или испарения.
- **Во время работы с электроинструментом не подпускайте детей и посторонних лиц.** Отвлекающие факторы могут привести к потере контроля над инструментом.

2) Электробезопасность

- **Вилки электроинструментов (зарядных устройств) должны соответствовать розетке. Не вносите изменения в конструкцию вилки. Не используйте переходники для вилок с заземленными электроинструментами.** Стандартные вилки и подходящие розетки снижают риск поражения электрическим током.
- **Избегайте контакта тела с заземленными или заземляющими поверхностями, такими как трубы, радиаторы, печи и холодильники.** Суще-ствует повышенный риск поражения электрическим током, если ваше тело заземлено или замкнуто на ноль
- **Не подвергайте электроинструмент воздействию дождя или влаги.** Попадание воды в электроинструмент повышает риск поражения электрическим током.
- **Используйте шнур строго по назначению. Не тяните за шнур для переноски, перемещения или отключения электроинструмента. Держите шнур вдали от тепла, масла, острых краев и движущихся частей**. Поврежденные или спутанные шнуры повышают риск поражения электрическим током.
- **При работе с сетевым электроинструментом на открытом воздухе используйте удлинитель, подходящий для использования вне помещений.** Использование удлинителя, подходящего для эксплуатации вне помещений, снижает риск поражения электрическим током.
- **Если работа с электроинструментом во влажной среде неизбежна, используйте источник питания, оснащенный устройством защитного отключения (УЗО).** Использование УЗО снижает риск поражения элек-трическим током.

3) Личная безопасность

- **При работе с электроинструментом будьте бдительны: следите за тем, что вы делаете, и следуйте здравому смыслу. Не используйте электроинструмент, когда вы устали или находитесь под воздействием наркотических веществ, алкоголя или лекарств.** Малейшая не-внимательность при работе с электроинстру-ментами может привести к серьезным травмам.
- **Используйте средства индивидуальной защиты. Используйте защиту органов зрения.** Защитные средства, такие как защитный щиток, нескользящая обувь, каска и средства защиты органов слуха, используемые в соответствующих условиях, помогут снизить риск получения травм.
- **Не допускайте случайный запуск инструмента. Перед подключением к источнику питания, взятием или переноской инструмента убедитесь, что выключатель находится в выключенном положении.** Переноска электро-инструментов с пальцем на выключателе или включение электроинструментов с нажатым выключателем приводит к несчастным случаям.

- **Перед включением электроинструмента снимите регулировочные или гаечные ключи.** Гаечный или регулировочный ключ, оставленный на вращающейся части электроинструмента, может привести к травме.
- **Не тянитесь. Сохраняйте устойчивость и опору.** Это позволяет лучше контролировать электроинструмент в непредвиденных ситуациях.
- **Надевайте подходящую одежду. Не носите свободную одежду и украшения. Держите волосы и одежду подальше от движущихся частей.** Свободная одежда, украшения или длинные волосы могут застрять в движущихся деталях.
- **Если предусмотрены устройства для подключе-ния средств удаления и сбора пыли, убедитесь, что такие средства подключены и используются надлежащим образом.** Использование пылеуловителей может снизить опасность, связанную с пылью.
- **Не допускайте, чтобы привычка, полученная в результате частого использования инструментов, позволила вам снизить бдительность и игнорировать принципы безопасной работы с инструментом.** Неосторожное действие может привести к тяжелой травме в течение доли секунды.

4) Использование электроинструмента и уход за ним

- **Не прилагайте силу к электроинструменту. Используйте электроинструмент, подходящий для соответствующей работы.** Правильно подобранный электроинструмент будет выполнять работу лучше и безопаснее с той скоростью, на которую он рассчитан.
- **Не используйте электроинструмент, если он не включается или не выключается выключателем.** Любой электроинструмент, которым нельзя управлять с помощью выключателя, опасен и подлежит ремонту.
- **Перед выполнением любых регулировок, заменой насадок или отправкой электроинструмента на хранение отсоедините вилку от источника питания и/или извлеките аккумуляторный блок, если он съемный.** Такие превентивные меры безопасности снижают риск случайного включения электроинструмента.
- **Храните неработающие электроинструменты в недоступном для детей месте и не допускайте к работе с ними лиц, не знакомых с электро-инструментом или данной инструкцией.** Электроинструменты опасны в руках не обученных пользователей.
- **Своевременно обслуживайте электроинстру-менты и принадлежности. Проверьте, нет ли перекоса или заклинивания движущихся частей, поломки деталей и любых других условий, которые могут повлиять на работу электроинструмента.** В случае повреждения электроинструмента отремонтируйте его перед началом применения. Многие несчастные случаи происходят из-за плохого ухода за электроинструментами.
- **Держите режущие инструменты в остром и чистом состоянии.** Правильно обслуживаемые режущие инструменты с острыми режущими кромками менее склонны к заклиниванию и легче контролируются.
- **Используйте электроинструмент, принадлежности, насадки и т. д.** в соответствии с данной инструкцией с учетом условий эксплуатации и выполняемой работы. Использование электроинструмента не по назначению может привести к возникновению опасной ситуации.
- **Держите ручки и поверхности захвата сухими**, чистыми и свободными от масла и жира. Скользкие рукоятки и поверхности захвата не по-зволяют безопасно работать и контролировать инструмент в непредвиденных ситуациях.

5) Эксплуатация аккумуляторного инструмента и уход за ним

- **Заряжайте аккумуляторы только зарядным устройством, указанным производителем.** Зарядное устройство, подходящее для одного типа аккумулятора, может создать опасность возгорания при использовании с другим блоком.
- **Используйте электроинструменты только со специально предназначенными для них аккумуляторными блоками.** Использование любых других аккумуляторов может создать риск травмы и возго-рания.
- **Когда аккумулятор не используется, храните его вдали от других метал-лических предметов, таких как скрепки, монеты, ключи, гвозди, шурупы или другие мелкие металлические предметы, которые могут замкнуть одну клемму с другой.** Замыкание клемм аккумулятора может привести к ожогам или пожару.

- **При неправильном использовании из аккумулятора может вытекать жидкость; избегайте контакта с ней.** При случайном контакте промойте водой. При попадании жидкости в глаза обратитесь за медицинской помощью. Жидкость, выходящая из аккумулятора, может вызвать раздражение или ожоги.
- **Не используйте поврежденный или подвергшийся изменениям аккумуляторный блок или инструмент.** Поврежденные или подвергшиеся изменениям аккумуляторы работают непредсказуемо, что может привести к пожару, взрыву или получению травмы.
- **Не подвергайте аккумуляторный блок или инструмент воздействию огня или повышенной температуры.** Воздействие огня или температуры выше 130°C может привести к взрыву.
- **Следуйте всем инструкциям по зарядке и не заряжайте аккумуляторный блок или инструмент вне температурного диапазона, указанного в инструкции.** Неправильная зарядка или зарядка при температуре, выходящей за пределы указанного диапазона, может повредить аккумулятор и повысить риск возгорания.

6) Обслуживание

- **Обслуживание электроинструментов должно выполняться квалифицированным специалистом с использованием только идентичных запчастей.** Это обеспечит безопасность работы электроинструмента.
- **Не пытайтесь обслуживать поврежденные аккумуляторные блоки.** Обслуживание аккумуляторных блоков должно выполняться только произво-дителем или уполномоченными сервисными службами.

ИНСТРУКЦИИ ПО ТЕХНИКЕ БЕЗОПАСНОСТИ ДЛЯ ВСЕХ ПИЛ

Процедуры резки



ОПАСНО: **Держите руки подальше от зоны резки и самого пильного диска. Держите вторую руку на вспомогательной рукоятке или корпусе двигателя.** Если обе руки держат пилу, они не могут быть травмированы пильным диском.

- **Не помещайте руки под заготовку.** Защитный кожух не может защитить вас от пильного диска, находящегося под заготовкой
- **Отрегулируйте глубину реза в соответствии с толщиной заготовки.** Под заготовкой должно быть видно не более полной высоты зуба пильного диска.
- **Не держите заготовку в руках или поперек ноги во время резки. Закрепите заготовку на устойчивой платформе.** Важно правильно фиксировать заготовку, чтобы свести к минимуму риски контакта диска с телом, защемления диска и потери контроля.
- **Держите электроинструмент за изолированные поверхности захвата, выполняя операции, при которых режущий инструмент может соприкасаться со скрытой проводкой.** Контакт с проводом, находящимся под напряжением, передаст напряжение на открытые металлические части электроинструмента и может привести к поражению оператора электрическим током.
- **При продольной резке используйте ограждение или направляющую с прямой кромкой.** Это повышает точность реза и снижает вероятность защемления диска.
- **Используйте диски подходящего размера и с осевыми отверстиями соответствующей формы (ромбовидные или круглые).** Диски, не соответствующие крепежным элементам пилы, будут смещаться с центра, что приведет к потере контроля.
- **Не используйте поврежденные или неподходящие шайбы и болт для дисков.** Шайбы и болт для дисков предназначены специально для данной пилы, обеспечивая оптимальную производительность и безопасную работу.

ПРИЧИНЫ ОТДАЧИ И СВЯЗАННЫЕ С НЕЙ ПРЕДУПРЕЖДЕНИЯ

- Отдача — это внезапная реакция на защемление, заклинивание или неправильное расположение пильного диска, вызывающая неконтролируемый подъем пилы вверх и выход из заготовки в сторону оператора;

- Когда диск зажимается или заклинивается в пропиле, он резко останавливается, и реакция двигателя сильно отбрасывает устройство назад к оператору;
- Если диск перекашивается или смещается в процессе резки, зубья на противоположной кромке могут врезаться в верхнюю поверхность древесины, в результате чего диск выходит из пропила и отбрасывается назад к оператору.

ОТДАЧА ЯВЛЯЕТСЯ РЕЗУЛЬТАТОМ НЕПРАВИЛЬНОГО ИСПОЛЬЗОВАНИЯ ПИЛЫ И/ ИЛИ НЕПРАВИЛЬНЫХ РАБОЧИХ ПРОЦЕДУР ИЛИ УСЛОВИЙ И МОЖЕТ БЫТЬ ПРЕДОТВРАЩЕНА ПУТЕМ ПРИНЯТИЯ НАДЛЕЖАЩИХ МЕР ПРЕДОСТОРОЖНОСТИ, КАК УКАЗАНО НИЖЕ.

- **Крепко держите пилу обеими руками и располагайте руки так, чтобы противостоять силе отдачи. Расположите свое тело по одну из сторон от диска, но не на одной линии с ним.** Отдача приводит к рывку пилы назад, но сила отдачи может контролироваться оператором, если приняты надлежащие меры предосторожности.

- **При заклинивании пильного диска или прерывании реза по любой причине отпустите курок, удерживая пилу неподвижно в материале до полной остановки. Не пытайтесь извлечь пилу из заготовки или тянуть пилу назад во время движения диска, иначе может произойти отдача.** Установите причины зажатия диска и примите корректирующие меры для устранения этих причин.
- **При повторном запуске пилы, находящейся в заготовке, расположите пильный диск в пропиле так, чтобы зубья пилы не входили в** материал. Если пильный диск заклинило, то при повторном запуске пилы он может подняться вверх или оттолкнуться от заготовки.

- **Обеспечьте опору больших панелей для минимизации риска защемления диска и отдачи.** Большие панели провисают под собственным весом. Опоры должны быть установлены под панелью с обеих сторон, рядом с линией разреза и у края панели.
- **Не используйте затупленные или поврежденные диски.** Не заточенные или неправильно установленные диски создают узкий пропил, что приводит к чрезмерному трению, заклиниванию диска и отдаче.

- **Перед выполнением резки блокировочные рычаги, регулирующие глубину и наклон диска, должны быть плотно затянуты.** Если регулировка диска смещается во время резки, это может привести к заклиниванию и отдаче.
- **Будьте особенно осторожны при резе в стенах или других мертвых зонах.** Выступающий диск может коснуться предметов, которые могут вызвать отдачу.

ФУНКЦИЯ НИЖНЕГО КОЖУХА

- **Перед каждым использованием проверяйте правильность закрытия нижнего защитного кожуха. Не работайте с пилой, если нижний защитный кожух не перемещается свободно и не закрывается мгновенно. Не зажимайте и не фиксируйте нижний защитный кожух в открытом положении.** В случае падения пилы нижний защитный кожух может погнуться. Поднимите нижний защитный кожух с помощью выдвижной рукоятки и убедитесь, что он свободно перемещается, не касаясь диска или любой другой детали при любом угле и глубине реза.
- **Проверьте работу пружины нижнего кожуха. Если кожух или пружина не работают должным образом, перед использованием их необходимо отремонтировать.** Нижний кожух может быть закрываться неплотно из-за повреждения деталей, а также скопления липких отложений или мусора.
- **Нижний защитный кожух может отводиться вручную только для специальных резов, таких как «врезные резы» и «составные резы».** Поднимите нижний защитный кожух за выдвижную ручку, и как только диск войдет в материал, отпустите кожух. При любых других видах реза нижний защитный кожух должен работать автоматически.

- **Прежде чем уложить пилу на стол или пол, убедитесь, что нижний защитный кожух закрывает диск.** Незакрытый вращающийся по инерции диск заставит пилу двигаться назад, разрезая все, что находится на ее пути. Обратите внимание на время, необходимое для остановки диска после отпускания выключателя.

ДОПОЛНИТЕЛЬНЫЕ СПЕЦИАЛЬНЫЕ ИНСТРУКЦИИ ПО ТЕХНИКЕ БЕЗОПАСНОСТИ ДЛЯ ЦИРКУЛЯРНЫХ ПИЛ

ПРЕДУПРЕЖДЕНИЕ!

Не используйте абразивные круги или диски. Не используйте насадки для подачи воды.

- Используйте зажимы или другие практичные способы крепления и удержания заготовки на устойчивой платформе. Если удерживать заготовку рукой или прижимать к телу, она будет неустойчивой, что может привести к потере контроля.
- Располагайте тело по одну из сторон от пильного диска, но не на одной линии с ним. ОТДАЧА может привести к отбрасыванию пилы назад.
- Вентиляционные отверстия часто закрывают движущиеся части, поэтому не следует касаться их. Свободная одежда, украшения или длинные волосы могут застрять в движущихся деталях.
- Не пользуйтесь инструментом для срезания гвоздей. Перед резкой осмотрите заготовку на наличие гвоздей и при необходимости удалите их.

ПРЕДУПРЕЖДЕНИЕ!

Пыль, образующаяся при шлифовке, резке, шлифовании, сверлении и других строительных работах, содержит химические вещества, которые, могут вызывать рак, дефекты деторождения или другие репродуктивные заболевания. Примерами таких химических веществ являются:

- Свинец из красок на основе свинца, кристаллический кремнезем из кирпича, цемента и других кладочных изделий, мышьяк и хром из химически обработанных пиломатериалов.
- Ваш риск от этих воздействий варьируется в зависимости от того, как часто вы выполняете подобную работу. Порядок уменьшения воздействия химических веществ.
- Работайте в хорошо проветриваемом помещении и с применением специальных средств защиты, таких как пылезащитные маски, предназначенные для фильтрации микроскопических частиц. Избегайте длительного контакта с пылью, образующейся при зачистке, резке, шлифовании, сверлении и других строительных работах. Носите защитную одежду и промывайте открытые участки тела водой с мылом. Попадание пыли в рот, глаза или на кожу может способствовать всасыванию вредных химических веществ.

ПРЕДУПРЕЖДЕНИЕ О МЕРАХ БЕЗОПАСНОСТИ В ОТНОШЕНИИ АККУМУЛЯТОРА И ЗАРЯДНОГО УСТРОЙСТВА

- Заряжайте аккумуляторы только зарядным устройством, указанным производителем. Зарядное устройство, подходящее для одного типа аккумуля-торного блока, может создать опасность возгорания при ис-пользовании с другим блоком.
- Используйте электроинструменты только со специально предназначенными для них аккумуляторными блоками. Использование любых других аккумуляторных блоков может создать риск травмы и возго-рания.

ПРЕДУПРЕЖДЕНИЕ!

Используйте только аккумуля-торы серии X2, например: B20X2, B25X2, B40X2, B50X2.
Когда аккумулятор не используется, храните его вда-ли от других металлических предметов, таких как скрепки, монеты, ключи, гвозди, шурупы или другие мелкие металлические предметы, которые могут замкнуть одну клемму с другой. Замыкание клемм аккумулятора может привести к ожогам или пожару.

- При неправильном использо-вании из аккумулятора может вытекать жидкость; избегайте контакта с ней. При случайном контакте промойте водой. При попадании жидкости в глаза обратитесь за медицинской помощью. Жидкость, выходя-щая из аккумулятора, может вызвать раздражение или ожоги. (Этот совет относится к обычным никель-металл-ги-дридным, никель-кадмие-вым, свинцово-кислотным и литий-ионным элементам. Если этот совет неверен для элементов питания другой конструкции, то следует учи-тывать правильную информа-цию.)
- Не используйте поврежденный или подвергшийся изменениям аккумуляторный блок или инструмент. Поврежденные или подвергшиеся изменениям аккумуляторы работают непредсказуемо, что может привести к пожару, взрыву или получению травмы.
- Не подвергайте аккумуляторный блок или инструмент воздействию огня или повышенной температуры. Воздействие огня или температуры выше 130°C может привести к взрыву.
- Следуйте всем инструкциям по зарядке и не заряжайте аккумуляторный блок или инструмент вне температурного диапазона, указанного в инструкции. Неправильная зарядка или зарядка при тем-пературе, выходящей за пределы указанного диапазона, может повредить аккумулятор и повысить риск возгорания.
- Не вносите изменения и не пытайтесь ремонтировать инструмент или аккумуляторный блок, кроме случаев, указанных в инструкциях по эксплуатации и уходу.

СНИЖЕНИЕ ВИБРАЦИИ И ШУМА

В целях снижения воздействия шума и вибрации ограничьте время работы с устройством, работайте в режимах с низким уровнем вибрации и шума, используйте средства индивидуальной защиты. Для снижения рисков от воздействия вибрации и шума учитывайте следующее:

- Эксплуатируйте устройство только по прямому назначению и в соответствии с настоящими инструкциями.
- Следите за тем, чтобы устройство находилось в исправном состоянии и правильно обслуживалось.
- Используйте правильные насадки для устройства и следи-те за их исправностью.
- Крепко держитесь за рукоятки /поверхности захвата.
- Обслуживайте устройство в соответствии с данными инструк-циями и тщательно смазывайте его (в соответствующим местах).
- Планируйте график таким образом, чтобы распределить работу с инструментами, имеющими высокий уровень вибрации, на более продолжи-тельный период времени.

АВАРИЙНЫЕ СИТУАЦИИ

Изучите порядок использования изделия в настоящем руководстве. Запомните указания по технике безопасности и строго соблюдайте их. Это поможет предотвратить риски и угрозы.
• Будьте внимательны при работе с устройством, чтобы за-благовременно распознавать и устранять риски. Своевремен-ное вмешательство поможет предотвратить серьезные травмы и повреждение имущества.
• При возникновении неисправностей выключите изделие и извлеките аккумуляторный блок. Перед повторным ис-пользованием устройство должен осмотреть квалифицированный специалист и при необходимости выполнить ремонт.

ОПИСАНИЕ ИЗДЕЛИЯ

ПРИМЕНЕНИЕ
Модель: PSCX2-M8-EU-0, PSCX2-M8-EU

В качестве циркулярной пилы для распила древесины, древесных материалов и пластика.

ПРИМЕЧАНИЕ

В комплект поставки PSCX2-M8-EU-0 **не** входит зарядное устройство и аккумулятор.
Приобретается дополнительно.
В комплект поставки PSCX2-M8-EU входит зарядное устройство и 1 аккумулятор 4.0Ач.

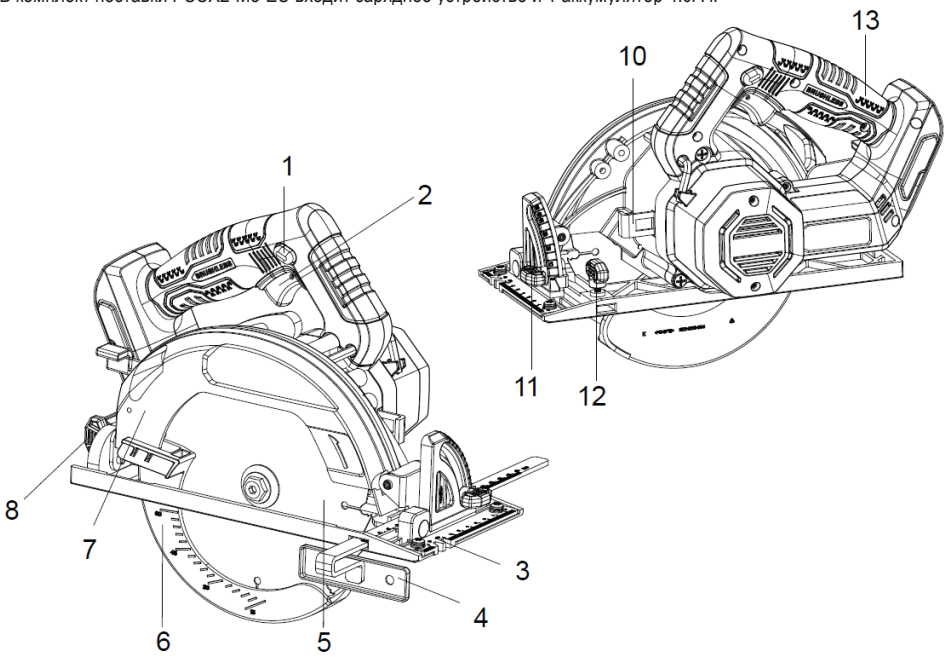

1. Блокировка курка
2. Курок выключателя
3. Направляющая планка
4. Параллельный упор
5. Пильный диск
6. Нижний кожух
7. Верхний кожух
8. Задняя ручка регулировки угла наклона
9. Рычаг фиксатора глубины
10. Блокировка шпинделя
11. Передняя ручка регулировки угла наклона
12. Ручка направляющей кромки
13. Рукоятка

ХАРАКТЕРИСТИКИ*

Модель	**PSCX2-M8-EU-0**	**PSCX2-M8-EU**
Номинальное напряжение	18 В (20В МАКС) пост. тока	18 В (20В МАКС) пост. тока
Номинальная мощность	750 Вт	750 Вт
Число оборотов без нагрузки	0-5000 об/мин	0-5000 об/мин
Размеры пильного диска	165 / 20 мм	165 / 20 мм
Максимальная глубина реза под углом 0°	65 мм	65 мм
Максимальная глубина реза под углом 45°	42 мм	42 мм
Вес без аккумулятора	2,3 кг	2,3 кг
Степень защиты от проникновения предметов и жидкости	IP20	IP20
Звуковое давление (Lpa) / Погрешность Kpa	78 / 3 дБ(A)	78 / 3 дБ(A)
Акустическая мощность Lwa / Погрешность Kwa	89 / 3 дБ(A)	89 / 3 дБ(A)
Вибрационное воздействие EN60745, ah W	<2,5 м/с2	<2,5 м/с2
Минимальные электрические предохранители	Инструменты 230В, 10 ампер, электросеть	

Модель аккумулятора	**B20X2**	**B25X2**	**B40X2**	**B50X2**
Номинальное напряжение	18 В (20В МАКС) ⎓	18 В (20В МАКС) ⎓	18 В (20В МАКС) ⎓	18 В (20В МАКС) ⎓
Номинальная мощность	2,0 А·ч	2,5 А·ч	4,0 А·ч	5,0 А·ч
Вес	0.41 кг	0.41 кг	0.68 кг	0.68 кг
Модель зарядного устройства	CHX2		CHQX2	
Номинальное входное питание	100-240 В ~ 50/60 Гц			
Номинальное выходное питание	21 В, 2 А		21 В, 4 А	
Время зарядки (для батареи 2,0 А·ч)	65±5 минут		35±5 минут	
Время зарядки (для батареи 2,5 А·ч)	85±5 минут		45±5 минут	
Время зарядки (для батареи 4,0 А·ч)	135±5 минут		65±5 минут	
Время зарядки (для батареи 5,0 А·ч)	160±5 минут		85±5 минут	
Класс защиты (для зарядного устройства)	⧈ / II			
Вес	0.37 кг		0.42 кг	

СБОРКА

1. Распакуйте все детали и положите их на ровную, устойчивую поверхность:
2. Объем поставки зависит от страны и приобретенной версии:

Комплектация модели PSCX2-M8-EU-0

Циркулярная пила x 1
Пильный диск x 1
Параллельный упор x 1
Инструкция по применению x 1

Комплектация модели PSCX2-M8-EU

Циркулярная пила x 1
Пильный диск x 1
Параллельный упор x 1
Аккумулятор 4.0Ач x 1
Зарядное устройство x 1
Инструкция по применению x 1
Кейс x 1

3. Если вы обнаружили, что необходимые детали отсутствуют или имеют повреждения, не используйте устройство и обратитесь к продавцу. Использование некомплектного или поврежденного изделия несет опасность для людей и имущества.
4. Убедитесь, что в наличии есть все принадлежности и инструменты, необходимые для сборки и эксплуатации устройства. Это также относится к соответствующим средствам индивидуальной защиты.

ПРЕДУПРЕЖДЕНИЕ

При выполнении монтажных работ надевайте защитные перчатки. Во время сборки кладите изделие на ровную и устойчивую поверхность. Следуйте инструкциям по сборке шаг за шагом. Представленные фотографии облегчают сборку изделия!
Не вставляйте аккумулятор до полной сборки и регулировки электроинструмента!

ПИЛЬНЫЙ ДИСК

1. Поднимите вверх рычаг фиксации глубины, затем переместите опорную плиту вниз так, чтобы максимально открылась поверхность для монтажа.
2. Снимите с рукоятки прилагаемый шестигранный ключ.
3. Заблокируйте шпиндель фиксатором и отсоедините шестигранный болт, внешний и внутренний фланцы.
4. Установите внутренний фланец, пильный диск, внешний фланец, шестигранный болт в указанном порядке.
5. Убедитесь, что пильный диск надежно закреплен и вращается свободно.

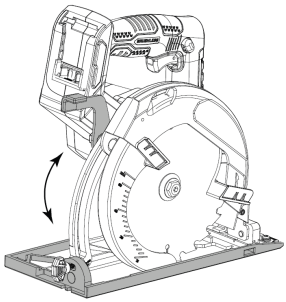

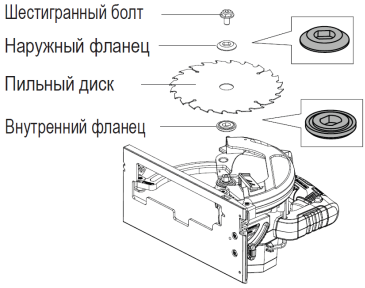

АККУМУЛЯТОР

Порядок установки:

Совместите аккумулятор с направляющими инструмента и вставьте до щелчка.

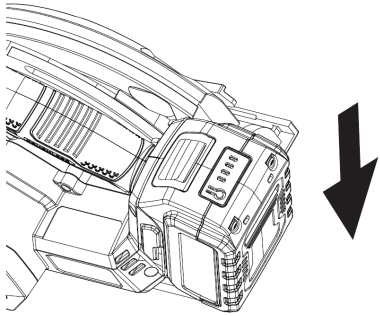

Порядок снятия:

Нажмите кнопку разблокировки и выдвиньте аккумулятор.

ЭКСПЛУАТАЦИЯ

ПРЕДУПРЕЖДЕНИЕ

Используйте защиту органов зрения, слуха и рук, чтобы снизить риск получения травм при работе с инструментом. Держите все части тела вдали от вращающегося диска.

ПРЕДУПРЕЖДЕНИЕ

Перед регулировкой циркулярной пилы извлеките аккумулятор.

УГОЛ РЕЗКИ (НАКЛОНА)

1. Ослабьте обе ручки фиксации угла наклона
2. Переместите опорную пластину на нужный угол в диапазоне от 0° до 45°.
3. Плотно затяните переднюю и заднюю регулировочные ручки.

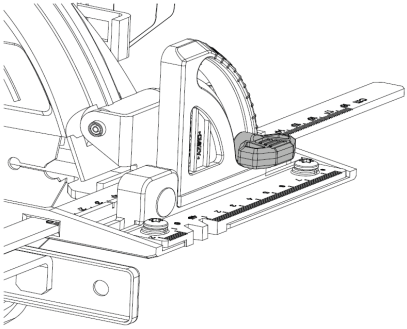

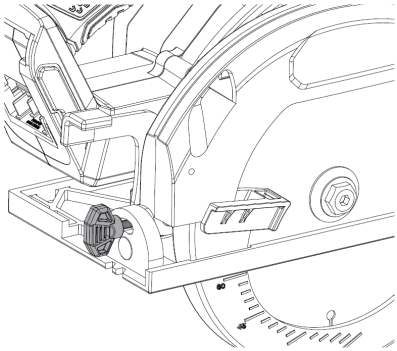

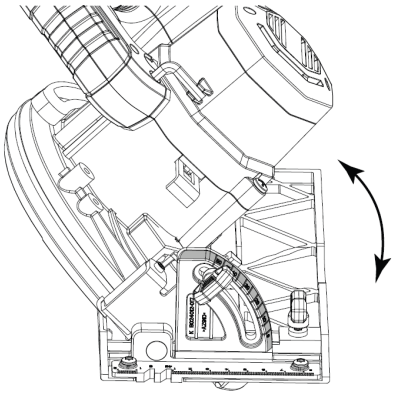

ГЛУБИНА РЕЗКИ

1. Разблокируйте опорную плиту, потянув рычаг блокировки глубины вверх.
2. Поднимайте или опускайте опорную плиту до тех пор, пока не будет достигнута заданная глубина реза.
3. Снова зафиксируйте рычаг, чтобы оставить диск на текущей глубине.

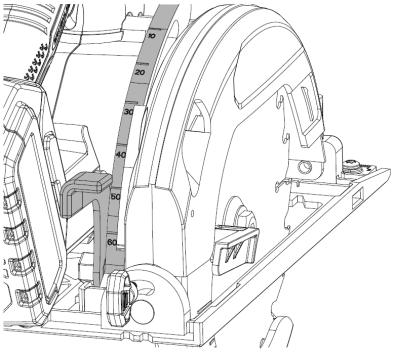

ПАРАЛЛЕЛЬНЫЙ УПОР

Предназначен для выполнения параллельного реза одинаковой ширины.

1. Ослабьте ручку параллельной направляющей на опорной плите.
2. Вставьте направляющую в направляющий паз.
3. Установите ширину между диском и кожухом направляющей кромки, затем снова затяните ручку.

4. Прижмите кожух направляющей кромки вплотную к краю заготовки.
5. Проведите разрез прямо вдоль края.

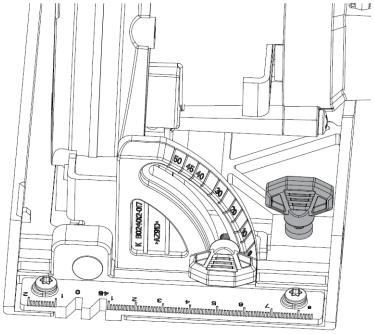

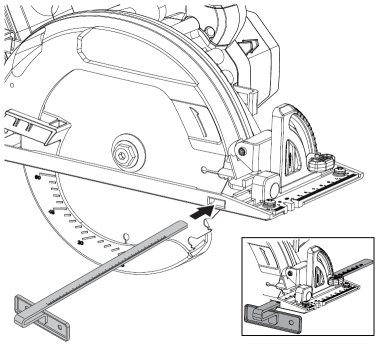

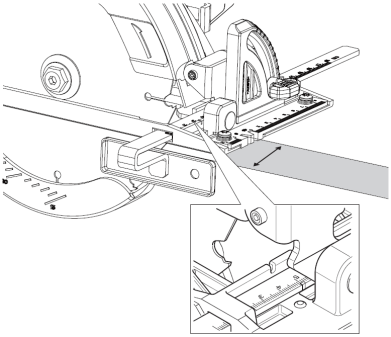

НАПРАВЛЯЮЩАЯ ПЛАНКА

Направляющая планка помогает резать прямо.

Совместите метку «0°» или «45°» с направлением вспомогательной линии, нанесенной на заготовку, и перемещайте пилу вдоль этой линии.

Используйте настройку «0°», когда угол реза установлен на 0°.

Используйте настройку «45°», когда угол реза установлен на 45°.

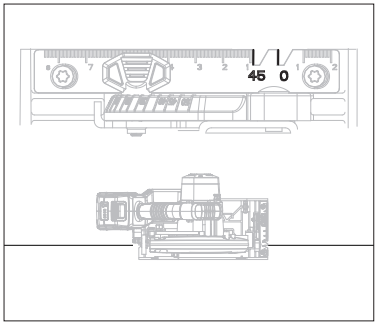

ВКЛЮЧЕНИЕ / ВЫКЛЮЧЕНИЕ

Разблокируйте курок выключателя, нажав на фиксатор курка. Нажмите за курок выключателя, чтобы запустить двигатель.

Отпустите курок — двигатель остановится через несколько секунд, а блокировка выключателя автоматически сбросится.

ПРЕДУПРЕЖДЕНИЕ

Не опускайте инструмент до полной остановки вращения диска.

ПОДГОТОВКА ЗАГОТОВОК И РАБОЧЕЙ ЗОНЫ

1. Выбор заготовки:
   a. Заготовка должна быть очищена от посторонних предметов и незакрепленных узлов.
   b. Не используйте инструмент для резки бревен, сучьев деревьев или неровных пиломатериалов.
   c. Влажные пиломатериалы, свежая (не просушенная) древесина и пиломатериалы, обработанные под давлением, имеют повышенную вероятность отдачи и должны резаться только диском, предназначенным для резки таких пиломатериалов. При резке обработанных давлением пиломатериалов надевайте респиратор, одобренный NIOSH, и обеспечьте достаточную вентиляцию.
2. Работайте в чистом и хорошо освещенном рабочем месте. В рабочую зону не должны допускаться дети

и домашние животные во избежание отвлечения внимания оператора и получения травм.

3. Закрепите заготовки с помощью тисков или зажимов (не входят в комплект), чтобы предотвратить их перемещение во время работы.
4. Убедитесь, что в заготовке или рядом с ней нет инженерных коммуникаций или оборудования. Это особенно важно при врезной резке.

ОБЩИЕ УКАЗАНИЯ ПО ПРИМЕНЕНИЮ

- Перед началом работы убедитесь, что все защитные приспособления находятся на своих местах в надлежащем рабочем состоянии, а все регулировочные ручки затянуты.
- Крепко держите пилу обеими руками.
- Перед каждым началом работы выполните пробный пропил в ненужном куске древесины.
- Поддерживайте заготовку так, чтобы разрез всегда был с вашей стороны. Поддерживайте заготовку рядом с местом разреза.
- Используйте зажимы или другие практичные способы фиксации заготовки, чтобы она не двигалась во время резки.
- Перед началом резки начертите направляющую по желаемой линии разреза.
- Дайте диску набрать полную скорость перед его вводом в заготовку.
- Не кладите руку на заготовку во время выполнения реза.
- Выполняйте только прямые резы. Не крутите пилу во время резки. В противном случае пильный диск застрянет в заготовке, что приведет к отдаче, потенциальной травме и/или повреждению заготовки и циркулярной пилы.
- Не заставляйте циркулярную пилу резать быстрее, чем та скорость, на которую она рассчитана. Вводите диск в заготовку постепенно.
- Если необходимо вывести диск из незавершенного реза, отпустите курок. Перед снятием пилы дождитесь полной остановки диска. Не нажимайте на пилу, чтобы остановить ее.

ЗАРЯДКА АККУМУЛЯТОРА

ПРЕДУПРЕЖДЕНИЕ

Литий-ионный аккумулятор поставляется частично заряженным. Перед первым использованием полностью зарядите аккумулятор.

ПРИМЕЧАНИЕ

Заряжайте аккумуляторы при температуре окружающей среды от +5 до 40°C.

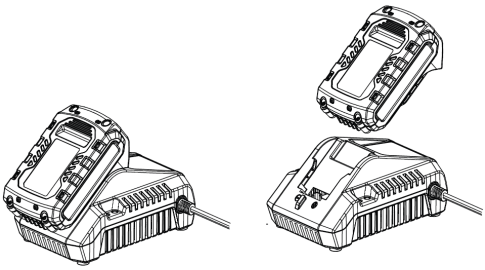

1. Заряжайте литий-ионный аккумуляторный блок только с помощью подходящего зарядного устройства.
2. Подключите зарядное устройство к источнику питания — индикатор зарядного устройства станет красным.
3. Совместите клеммы аккумуляторного блока с гнездами в зарядном устройстве.
4. Вставьте аккумуляторный блок в зарядное устройство — индикатор зарядного устройства начнет мигать зеленым.
5. Зарядное устройство установит связь с аккумуляторным блоком для оценки состояния аккумуляторов.
6. При полной зарядке загораются четыре индикатора батареи. Отключите устройство от сети. Извлеките аккумуляторный блок из зарядного устройства.

ИНДИКАТОР ЗАРЯДКИ

Нажмите на кнопку с индикатором на аккумуляторном блоке, чтобы проверить, нуждается ли он в зарядке.

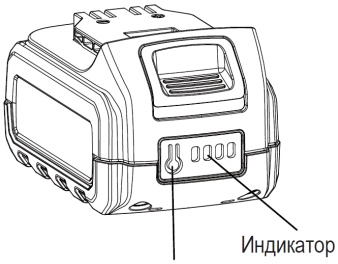

Индикаторы			Оставшийся заряд
Горит	Выкл.	Мигает	
▮	▯	▰	
▮▮▮▮			75 – 100%
▮▮▮▯			50 – 75%
▮▮▯▯			25 – 50%
▮▯▯▯			5 – 25%
▰▯▯▯			< 5% (требуется зарядка)

ПРЕДУПРЕЖДЕНИЕ

Поочередное мигание четырех индикаторов означает наличие неисправности.

ЗАЩИТА ОТ ПЕРЕГРЕВА

При перегреве инструмента/аккумулятора работа инструмента автоматически прекращается. В такой ситуации дайте электроинструменту/аккумулятору остыть, прежде чем снова включать инструмент.

ЗАЩИТА ОТ ЧРЕЗМЕРНОЙ РАЗРЯДКИ

При недостаточном заряде аккумулятора работа инструмента автоматически останавливается. В этом случае извлеките аккумулятор из инструмента и зарядите его.

ПРЕДУПРЕЖДЕНИЕ

Выполняйте очистку и обслуживание в строгом соответствии с данными инструкциями! Все прочие работы должны выполняться квалифицированным специалистом!

ПРЕДУПРЕЖДЕНИЕ

ПРЕДОТВРАЩЕНИЕ СЕРЬЕЗНЫХ ТРАВМ ОТ СЛУЧАЙНОГО СРАБАТЫВАНИЯ
Перед выполнением любой процедуры в этом разделе убедитесь, что аккумуляторный блок снят с инструмента.
ПРЕДОТВРАЩЕНИЕ СЕРЬЕЗНЫХ ТРАВМ ОТ НЕИСПРАВНОСТЕЙ ИНСТРУМЕНТА
Не используйте поврежденное оборудование. При возникновении ненормального шума или вибрации прекратите использование и устраните про-блему.

В электроинструменте нет деталей, требуемых для обслуживания пользователем.
Если обнаружено любое из следующих состояний, прекратите использование прибора и при необходимости отправьте его в авторизованный сервисный центр для ремонта.

- протекание или вздутие аккумуляторного блока, а также трещины на нем
- ослабление затяжки деталей
- смещение или заклинивание насадок.
- треснувшие или сломанные детали.
- любое другое состояние, которое может повлиять на безопасную эксплуатацию инструмента.

ОЧИСТКА

1. Очистите / продуйте вентиляционные отверстия от пыли и мусора.
2. Держите рукоятку чистой, сухой и свободной от масла или жира.
3. Удалите пыль и стружку сжатым воздухом или щеткой.
4. Удалите стойкую грязь с корпуса сжатым воздухом (макс. 3 бар).

ПРИМЕЧАНИЕ

Не используйте для очистки устройства химические, щелочные, абразивные или другие агрессивные моющие или дезинфицирующие средства, так как они могут повредить поверхности.

ТРАНСПОРТИРОВКА

1. Переносите устройство только за ручку.
2. Снимите патрубок-насадку во время транспортировки.
3. Не допускайте сильных ударов и вибраций, которые могут возникнуть во время перевозки в автомобиле.
4. Не допускайте соскальзывания или падения устройства.

ХРАНЕНИЕ

1. Тщательно очистите устройство, как описано выше.
2. Храните в темном, сухом, незамерзающем и хорошо проветриваемом месте, недоступном для детей. Идеальная температура хранения составляет от 10 до 30°C.
3. Для хранения используйте оригинальную упаковку или накройте подходящей тканью для защиты от пыли.

ПРИМЕЧАНИЕ

Для продления срока службы аккумулятора храните аккумуляторный блок отдельно от инструмента в заряженном состоянии (с зарядом на уровне 30–50%). Рекомендуется заряжать аккумулятор не реже одного раза в 6 месяцев.

УТИЛИЗАЦИЯ

Отработанное устройство не следует выбрасывать вместе с бытовыми отходами. Сдайте изделие на переработку в соответствующую организацию.
Проконсультируйтесь по вопросу утилизации с местными органами власти или продавцом.
Для защиты окружающей среды пользователь должен убирать образующуюся во время работы стружку.



Электрические изделия не следует выбрасывать вместе с бытовыми отходами. Отработавшие электрические изделия следует накапливать отдельно и утилизировать в пунктах сбора, предусмотренных для этой цели. Проконсультируйтесь по вопросу утилизации с местными органами власти или продавцом.

УСТРАНЕНИЕ НЕИСПРАВНОСТЕЙ

Предполагаемые неисправности часто связаны с причинами, которые пользователь может устранить самостоятельно. Проверьте состояние изделия, используя сведения из этого раздела. В большинстве случаев проблему можно решить быстро.

ПРОБЛЕМА	ВОЗМОЖНАЯ ПРИЧИНА	РЕШЕНИЕ
Инструмент не запускается.	Неисправен курок выключателя.	Выполните ремонт в авторизованном сервисном центре.
	Неправильно установлен аккумулятор.	Установите блок правильно.
	Аккумулятор разряжен.	Полностью зарядите аккумулятор.
При распиле древесина горит на концах.	Диск загрязнен.	Очистите диск с помощью специального очистителя или минерального спирта
Неудовлетворительный результат работы	Диск затупился или поврежден.	Поддерживайте диск в заточенном состоянии. При необходимости замените диск на новый.
	Аккумуляторный блок выработал свой ресурс.	Замените его на новый.
Чрезмерный уровень шума.	Внутренние повреждения или износ (например подшипников).	Выполните ремонт в авторизованном сервисном центре.

ПЕРЕЧЕНЬ КРИТИЧЕСКИХ ОТКАЗОВ

• появление сильного искрения внутри корпуса оборудования;
• появление сильной ненормальной и непрекращающейся вибрации оборудования;
• разрушение корпуса оборудования, оголение внутренних рабочих элементов или электропроводки;
• появление дыма непосредственно из корпуса изделия.
Возможные ошибочные действия персонала:
• не использовать с поврежденной рукояткой или поврежденным защитным кожухом;
• не использовать на открытом пространстве во время дождя;
• не включать при попадании воды в корпус. Критерии предельных состояний:
• критический износ основных деталей (шпиндель, шестерни, подшипники, выключатель и т.п.), проявляющийся через явное, ощутимое нарушение нормальной работы изделия: биение шпинделя, прецессия установленного сменного инструмента, затруднение переключения скоростей редуктора, хруст или треск в редукторе при включении/выключении изделия, работе или переключении передач, снижение порога срабатывания муфты момента на любом положении, заклинивание механизма или
• выключателя, существенное снижение заявленных технических характеристик (частоты вращения, момента), повышенные шум и вибрация, изменение поведения под нагрузкой, чрезмерный нагрев корпуса и/или узлов, искрение (кроме коллектора) и т.п.;
• подвижность доступных закрепленных узлов/деталей.

Продукция соответствует требованиям:

ТР ТС 010/2011 «О безопасности машин и оборудования»,
ТР ТС 020/2011 «Электромагнитная совместимость технических средств»,
ТР ТС 004/2011 «О безопасности низковольтного оборудования» (для моделей с ЗУ),
ТР ТС 037/2016 «Об ограничении применения опасных веществ в изделиях электротехники и радиоэлектроники».

EAC

ГАРАНТИЙНЫЕ УСЛОВИЯ

Правовой основой настоящих гарантийных обязательств является действующее законодательство, в частности Федеральный Закон РФ «О защите прав потребителей» и Гражданский кодекс РФ ч. II ст 454-491. При продаже необходимо правильно заполнить гарантийный талон с указанием модели инструмента, серийного номера, даты изготовления, даты продажи, наименования торгующей организации, печати организации, подписи продавца и подписи покупателя. Неполное или неправильное заполнение талона является причиной отказа в гарантийном обслуживании.

Данный инструмент предназначен только для частного использования покупателем.

Гарантия распространяется только на изделия, реализованные на территории РФ официальными импортерами. Срок службы изделия составляет 5 лет.

1.Гарантийные условия.

1.1 Гарантийный срок эксплуатации составляет 2 года при соблюдении рекомендаций производителя, указанных в настоящем руководстве, и не распространяется на случаи коммерческой или производственной эксплуатации изделия.

1.2 Сервисная служба рассматривает гарантийные претензии только при наличии правильно заполненного оригинального гарантийного талона и товарного (кассового) чека и/или счета-фактуры, подтверждающих дату продажи. На гарантийный ремонт необходимо предъявить изделие в полной комплектации. Гарантийные претензии на аккумулятор и зарядное устройство рассматриваются только при предоставлении к осмотру инструмента в комплекте с которым он использовался.

1.3 Гарантийное обслуживание и ремонт инструмента SENIX производится на территории РФ только в авторизованных сервисных центрах. Адреса сервисных центров Вы можете узнать на нашем интернет-сайте: **www.senixtool.ru**

2. Гарантия не распространяется:

2.1. На механические повреждения (трещины, сколы, царапины), повреждения вызванные воздействием агрессивных сред, высокой влажности, высокой температуры, попаданием инородных предметов в вентиляционные решётки инструмента, а также повреждения наступившие в следствие неправильного хранения (коррозия металлических частей и т.п.). На электрический кабель с механическими и термическими повреждениями.

2.2 На изделия с неисправностями, возникшими вследствие перегрузки или неправильной эксплуатации. К безусловным признакам перегрузки инструмента относится: появление цветов побежалости, одновременный выход из строя сопряжённых или последовательных деталей, например, якорь-шестерня, шестерня-шестерня, ротор-статор, первичной обмотки трансформатора, деформация или оплавление деталей, узлов инструмента или проводов электро-двигателя под воздействием высокой температуры и т.п., не соблюдение инструкции по эксплуатации, применение инструмента не по назначению, либо вследствие применения ненадлежащей оснастки.

2.3 На естественный износ инструмента (полная выработка ресурса, сильное внешнее или внутреннее загрязнение). На инструменты, не прошедшие своевременного технического обслуживания (чистка, смазка и т.п.).

2.4 На части, подверженные естественному износу, и рабочую оснастку (угольные щетки, ремни, резиновые уплотнения, сальники, клапаны, подшипники, патроны для крепления оснастки, цанги, шины, звёздочки, фильтры, пилы, сверла, фрезы, пильные диски, ножи, смесительные насадки и т.п.), а также, если срок службы детали зависит от регулярного технического обслуживания (смазки, чистки и т.п.).

2.5 На изделия, вскрывавшиеся или ремонтировавшиеся в течение гарантийного срока вне сервисной службы SENIX.

2.6 На изделия с удалённым, стёртым или изменённым заводским номером.

2.7 На профилактическое обслуживание инструмента (чистка, промывка, смазка и т.п.).

2.8 На аккумуляторы, выработавшие полностью свой ресурс. На неисправности, возникшей вследствие короткого замыкания контактных клемм аккумулятора. Зарядка аккумулятора неоригинальным зарядным устройством. Использование аккумулятора и зарядного устройства не с оборудованием марки SENIX.

2.9 Запрещается эксплуатация инструмента при появлении повышенного нагрева, искрения, потери мощности, запаха гари, а также постороннего шума в редукторной части. Для выявления причин неисправности следует обратиться в авторизованный сервисный центр.

ИНФОРМАЦИЯ ДЛЯ ПОКУПАТЕЛЯ

Импортер / Importer: ООО "ЯТ-РУС", Россия, 125438, Москва, ул.Михалковская, д 63Б, стр. 4, пом. 2/11. / "YAT-RUS" LLC, RUSSIA, 1 25438, MOSCOW, MIKHALKOVSKAYA STR. 63B, BUILDING 4, ROOM 2/11.
Производитель / Manufacturer: Джедзянг ЯТ Электрикал Эпплайнс Ко., ЛТД / ZHEJIANG YAT ELECTRICAL APPLIANCE CO., LTD.
Адрес / Address: 150 Веньлун роад, Юйсин таун, Нанху Дистрикт, Цзясин, Джецзян, Китай / 150 WENLONG ROAD, YUXIN TOWN, NANHU DISTRICT, JIAXING CITY, ZHEJIANG. P.R. CHINA
Страна производства: Китай
Срок службы: 5 лет. **Гарантия: 24 месяца.**

ВНИМАНИЕ! При продаже обязательно заполнение всех полей гарантийного талона без исправлений. Неполное или неправильное заполнение талона может служить причиной отказа в гарантийном обслуживании. При покупке изделие было проверено, полностью укомплектовано и имеет безупречный внешний вид.

Подпись покупателя _____

Корешок талона №2 на гарантийный ремонт

Модель: _____

Принят «____» _____ 20____ г.

Исполнитель (ФИО)_____ (Подпись)

_____

Корешок талона №1 на гарантийный ремонт

Модель: _____

Принят «____» _____ 20____ г.

Исполнитель (ФИО)_____ (Подпись)

_____

Гарантийный талон №1

на гарантийный ремонт электроинструмента

Изделие / модель:

Серийный номер S/N:

Заполняет торговой организацией

Продан:

(наименование предприятия – продавца)

Дата продажи:

М.П.

Продавец:

(подпись)

(Фамилия, имя, отчество)

Талон действителен при заполнении

Гарантийный талон №2

на гарантийный ремонт электроинструмента

Изделие / модель:

Серийный номер S/N

Заполняет торговой организацией

Продан:

(наименование предприятия – продавца)

Дата продажи:

М.П.

Продавец:

(подпись)

(Фамилия, Имя, отчество)

Талон действителен при заполнении

Заполняет ремонтное предприятие

(наименование и адрес предприятия)

Исполнитель:

(Фамилия, имя, отчество)

(подпись)

Владелец:

(Фамилия, имя, отчество)

(телефон) (подпись)

Дата ремонта

М.П.

Утверждаю

(должность, подпись)

(ФИО руководителя предприятия)

Заполняет ремонтное предприятие

(наименование и адрес предприятия)

Исполнитель:

(Фамилия, имя, отчество)

(подпись)

Владелец:

(Фамилия, имя, отчество)

(телефон) (подпись)

Дата ремонта

М.П.

Утверждаю

(должность, подпись)

(ФИО руководителя предприятия)

ВНИМАНИЕ! При продаже обязательно заполнение всех полей гарантийного талона без исправлений. Неполное или неправильное заполнение талона может служить причиной отказа в гарантийном обслуживании. При покупке изделие было проверено, полностью укомплектовано и имеет безупречный внешний вид.

Подпись покупателя _____

Корешок талона №4 на гарантийный ремонт

Модель: _____

Принят «____» _____ 20____ г.

Исполнитель (ФИО)_____ (Подпись)

_____

Корешок талона №3 на гарантийный ремонт

Модель: _____

Принят «____» _____ 20____ г.

Исполнитель (ФИО)_____ (Подпись)

_____

Гарантийный талон №3

на гарантийный ремонт электроинструмента

Изделие / модель:

Серийный номер S/N:

Заполняет торговой организацией

Продан:

(наименование предприятия – продавца)

Дата продажи:

М.П.

Продавец:

(подпись)

(Фамилия, имя, отчество)

талон действителен при заполнении

Гарантийный талон №4

на гарантийный ремонт электроинструмента

Изделие / модель:

Серийный номер S/N:

Заполняет торговой организацией

Продан:

(наименование предприятия – продавца)

Дата продажи:

М.П.

Продавец:

(подпись)

(Фамилия, имя, отчество)

талон действителен при заполнении

Заполняет ремонтное предприятие

(наименование и адрес предприятия)

Исполнитель:

(Фамилия, имя, отчество)

(подпись)

Владелец:

(Фамилия, имя, отчество)

(телефон) (подпись)

Дата ремонта

М.П.

Утверждаю

(должность, подпись)

(ФИО руководителя предприятия)

Заполняет ремонтное предприятие

(наименование и адрес предприятия)

Исполнитель:

(Фамилия, имя, отчество)

(подпись)

Владелец:

(Фамилия, имя, отчество)

(телефон) (подпись)

Дата ремонта

М.П.

Утверждаю

(должность, подпись)

(ФИО руководителя предприятия)