Российская Федерация

Курганский завод электромонтажных изделий

ПАСПОРТ
Э 2744.00.00 ПС

Шинодержатели
ШР-5-375 У1 ... ШР-12-2000 У1

г. Курган

Шинодержатели ШР-5-375 У1... ШР-12-2000 У1

1.Предназначен для крепления шин прямоугольного сечения на ребро в ошиновках до 10кВ. Допускается жесткое и свободное крепление шин. Количество шин в пакете: 1-3 шт.

2.№ чертежа (эскиз) : Э 2744.00.00

3.ТУ 3449-040-01394366-2008

4.Габариты изделия, масса: см.таблицу
Количество шин в пакете 1-3.

5.Комплект : Скоба нижняя -1шт.
Скоба верхняя -1шт.
Накладка -1шт.
Болт М -2шт см. Табл
Болт С -2шт см. Табл

6. Дата изготовления
Номер партии
Изделие соответствует требованиям
Нач. ОТК

Начальник ОТК

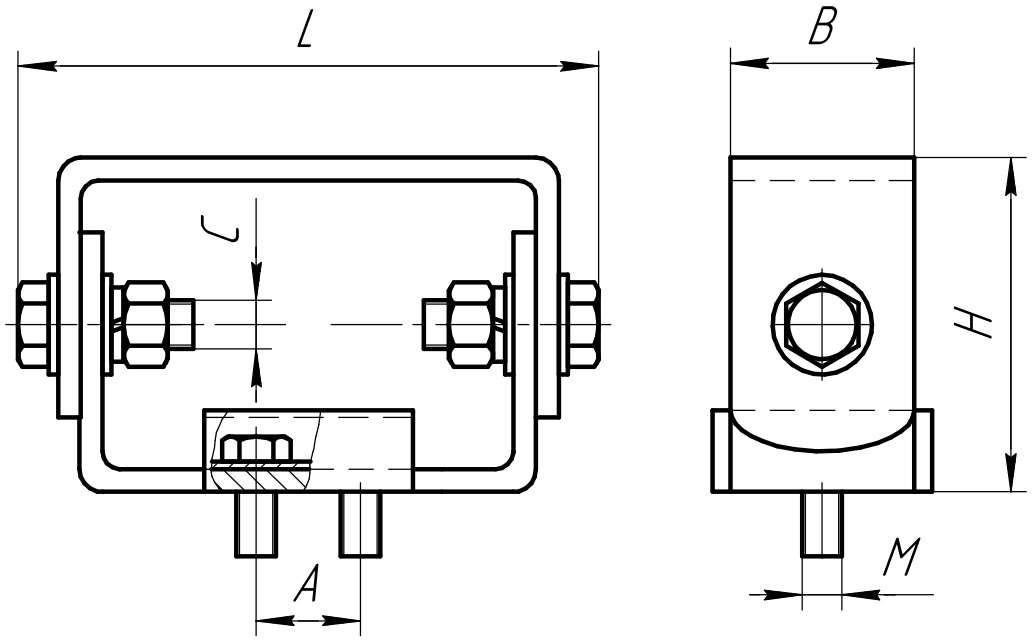

Тип	Размеры ,мм				Болт ГОСТ 7796-70		Испыта-тельная нагрузка, Н	Масса, кг
	H	L	A	B	M	C		
ШР-5-375 У1	74	130	18	40	M10x25	M10x30	17,4	0,36
ШР-6-375 У1	84							
ШР-10-750 У1	126	144	23	60			30	0,69
ШР-12-750 У1	146							
ШР-12-2000 У1	150	152	25		M12x25	M10x35	84	0,89