Держатель ДС-01

Руководство по эксплуатации

Держатель ДС-01 предназначен для крепления консольных уличных светильников предназначенных для освещения улиц, дорог, скверов и других территорий населенных пунктов. Угол крепления монтажной трубы регулируется с шагом в 15°.

1 ТЕХНИЧЕСКИЕ ДАННЫЕ

Температура окружающего воздуха при эксплуатации	от -45°С до +45°С
Габаритные размеры (ДхШхВ), не более	230х150х120мм
Масса, не более	1,2 кг
Допустимая нагрузка на кронштейн	125 кг

2 КОМПЛЕКТ ПОСТАВКИ

Держатель ДС-01 в сборе	- 1 шт.
Руководство по эксплуатации	- 1 экз.

3 ПОДГОТОВКА К РАБОТЕ.

Закрепить основание держателя на монтажной поверхности. Выставить нужный угол крепления монтажной трубы (рис. 1).

4 ПРАВИЛА ХРАНЕНИЯ И ТРАНСПОРТИРОВАНИЯ.

Транспортирование изделий осуществляется различными видами транспорта при температуре от +40° С до -50° С при условии защиты от атмосферных осадков.

Хранить изделия в упаковке изготовителя в закрытых помещениях при температуре от +40° С до -50° С и относительной влажности 75%.

5 ГАРАНТИЙНЫЕ ОБЯЗАТЕЛЬСТВА ИЗГОТОВИТЕЛЯ

Гарантийный срок эксплуатации 18 месяцев со дня ввода в эксплуатацию. Срок службы не менее 10 лет.
Срок сохраняемости кронштейнов в упаковке – 2 года со дня отгрузки
По истечении срока службы кронштейн утилизировать в соответствии с указаниями местных органов власти.

8 СВИДЕТЕЛЬСТВО О ПРИЁМКЕ

ОТК

Представитель службы контроля предприятия

«_____»_____ 202 г.

Заполняет торговая организация

Наименование торговой организации, контактный телефон

_____
_____
_____
_____

Дата продажи _____ М.П.

Продавец (подпись)_____

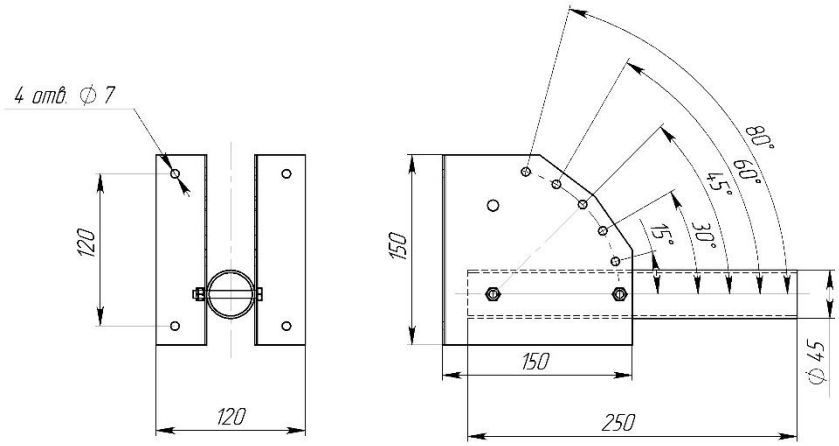

Рисунок 1. Общий вид кронштейна

ЧПТУП ”Витебское электротехническое предприятие
”СВЕТ” Республика Беларусь 210004 г. Витебск,
ул. Ломоносова 2А.Тел./факс 8-0212-36-66-32