# Светильник бытовой настольный

3035-501 Lattea T1 CR

Руководство по эксплуатации (паспорт)

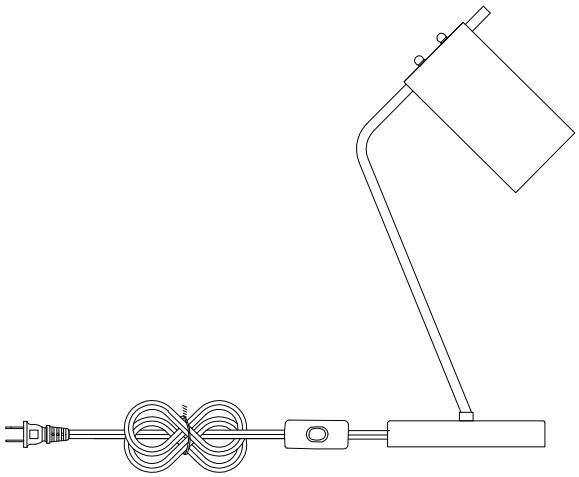

arte della luce

RIVOLI

## Уважаемый покупатель!

Благодарим Вас за покупку продукции торговой марки RIVOLI!
Данный документ распространяется на светильник бытовой 3035-501 Lattea T1 CR, и предназначен для руководства по его подключению, эксплуатации, транспортировке, хранению и утилизации.

**Внимательно изучите данное руководство перед использованием светильника и сохраните его до конца эксплуатации**
**Информация о видах опасных воздействий**
Изделие не содержит опасных и вредных для здоровья человека веществ, которые могут выделяться в процессе эксплуатации в течение срока службы изделия при соблюдении правил его эксплуатации.

**Помните! Переменное напряжение 220В опасно для жизни!**



**ПРЕДОСТЕРЕЖЕНИЕ:**
**ПЕРЕМЕННОЕ НАПРЯЖЕНИЕ 220В ОПАСНО ДЛЯ ЖИЗНИ!**



## 1_Общие сведения

Светильник предназначен для общего освещения помещений. Светильник соответствует требованиям ТР ТС 004 / 2011 «О безопасности низковольтного оборудования», ТР ТС 020 / 2011, «Электромагнитная совместимость технических средств». ТР ЕАЭС 037 / 2016 «Об ограничении применения опасных веществ в изделиях электротехники и радиоэлектроники». Товар сертифицирован.

## 2_Технические характеристики

| | |
|---|---|
| Напряжение питания (переменное), В | 220 - 240 |
| Частота сети, Гц | 50 / 60 |
| Максимальная суммарная мощность светильника, Вт | 40 |
| Напряжение лампы, В | 230 |
| Тип цоколя лампы | E14 |
| Максимальная мощность лампы, Вт | 40 |
| Количество ламп | 1 |
| Степень защиты изделия | IP20 |
| Тип подключения светильника | клеммная колодка |
| Цвета арматуры | Хром |
| Цвет плафонов / абажуров | Дымчатый |
| Материал изделия | Металл, стекло |
| Температура эксплуатации, °С | +5..+40 |
| Относительная влажность, %, не более | 80 |
| Габаритные размеры, мм | 180x150x420 |
| Срок службы светильника, лет | 5 |

## 3_Комплектность

В комплект поставки входит:

Светильник, шт .....1
Набор крепежных элементов, комплект.....1
Руководство по эксплуатации(паспорт), экз.....1
Упаковка, комплект .....1

## 4_Сборка и подключение

### 4_1. Меры безопасности

**Внимание! Все работы по сборке и установке светильника должны осуществляться при отключенном питании сети!**

4.1.1 Для монтажа и подключения светильника мы рекомендуем обратиться к квалифицированному электрику.
4.1.2 Запрещается пользоваться светильником в местах повышенной влажности (ванные комнаты и др.).
4.1.3 Использование ламп, отличающихся большей мощностью или иной конструкцией от тех, что указаны в данном руководстве и на маркировке светильника, может привести к выходу светильника из строя и лишает прав на гарантийное обслуживание.
4.1.4 При работе лампы некоторые части светильника нагреваются.
4.1.5 Расстояние до освещаемых объектов во избежание их перегрева за счет теплового излучения ламп не должно быть меньше 0,5 метра.
4.1.6 Для чистки светильника необходимо использовать мягкую сухую ткань.
4.1.7 Не используйте для чистки светильника химически активные и агрессивные чистящие средства.

### 4_2. Сборка, подключение и установка светильника

В комплект поставки светильника включены крепежные элементы.
Последовательность сборки и монтажа светильника, а также подключение к сети 220В, показана на рисунке 1.

## 5_Использование и обслуживание

**Для замены ламп:**

- Отключите светильник от сети питания.
- Дайте лампе и корпусу светильника полностью остыть.
- Убедитесь в соответствии лампы для замены параметрам светильника по типу и мощности.
- Извлеките старую лампу и установите новую.

**Рисунок 1**

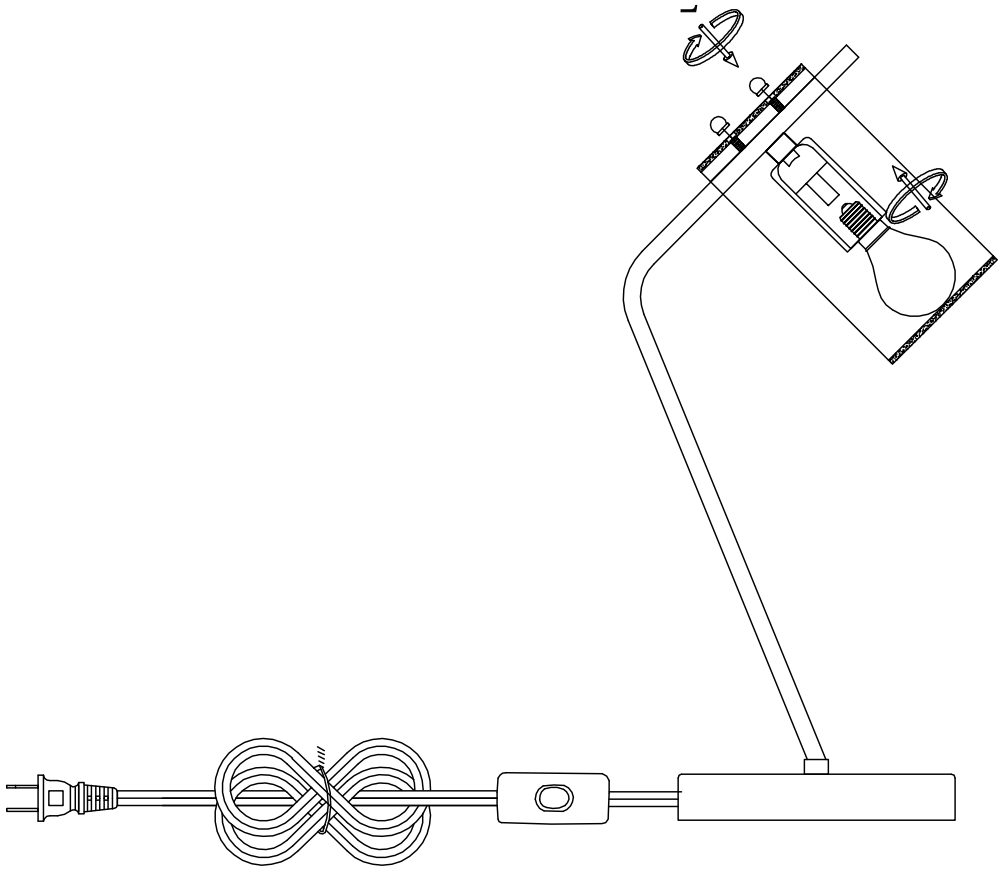

# 6_Транспортировка и хранение

Транспортировка и хранение светильника должны производиться в упаковке с соблюдением мер предохранения от механических повреждений и воздействия атмосферных осадков.

# 7_Утилизация

Изделие необходимо утилизировать согласно требованиям законодательства территории реализации.

# 8_Гарантийные обязательства

Гарантийный срок эксплуатации светильника составляет 12 месяцев со дня продажи, при условии соблюдения условий эксплуатации, изложенных в данном руководстве.
Возврат/обмен светильника осуществляется у розничного продавца, реализовавшего товар потребителю, в сроки и по основаниям, установленным законодательством о защите прав потребителей.
Возврат/обмен светильника осуществляется без механических повреждений и при полной комплектации.

# 9_Возможные неисправности и способы их устранения

**Внимание! Все работы связанные с устранением возможных неисправностей светильника должны осуществляться при отключенном питании сети!**

| | |
|---|---|
| Светильник не работает | • проверьте наличие сетевого напряжения питания 220В<br>• убедитесь, что установленные лампы соответствуют требуемым напряжению и мощности<br>• удостоверьтесь в работоспособности ламп<br>• проверьте правильность установки ламп |
| Не работает часть ламп | • убедитесь, что установленные лампы соответствуют требуемым напряжению и мощности<br>• удостоверьтесь в работоспособности ламп<br>• проверьте правильность установки ламп |

Если эти способы Вам не помогли, для устранения неисправности обратитесь за помощью к квалифицированным специалистам.

# 10_Сведения об изделии

| | |
|---|---|
| Наименование изделия: | Светильник бытовой |
| Тип изделия | Настольный |
| Модель изделия | 3035-501 Lattea T1 CR |
| Товарный знак | «RIVOLI» |
| Страна изготовитель | Китай |
| Наименование изготовителя | АТЛ Бизнес (ШэньчЖэнь) КО., ЛТД |
| Адрес изготовителя | Китайская Народная Республика, 518054, Шэньчжэнь, Наньшань Дистрикт, Чуанъе стрит, Нос Баоличэн Билдинг, рум 901 |
| Информация для связи с изготовителем | atl_company@163.com |
| Импортер: | Информация об импортере указана на этикетке, расположенной на индивидуальной упаковке. |
| Соответствие нормативным документам | ТР ТС 004 / 2011 «О безопасности низковольтного оборудования», ТР ТС 020 / 2011 «Электромагнитная совместимость технических средств», ТР ЕАЭС 037 / 2016 «Об ограничении применения опасных веществ в изделиях электротехники и радиоэлектроники». |

Месяц, год изготовления: