DINROLL®



# 6024M/C3

## Радиальный шарикоподшипник

**M** = Механически обработанный латунный сепаратор
**C3** = внутренний зазор больше нормального

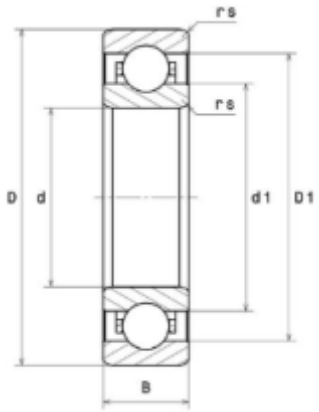


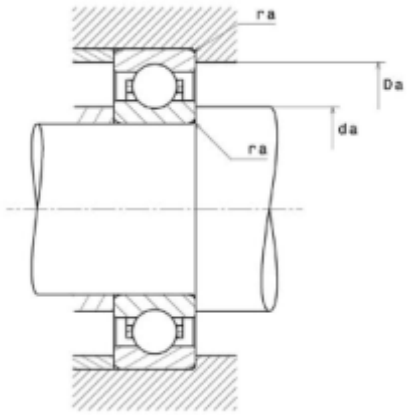


## Технические характеристики

**Основные размеры**

d - Внутренний диаметр.....120 mm

D - Наружный диаметр.....180 mm

B - Ширина подшипника/внутреннего кольца..... 28 mm

rs - Минимальный радиус галтели.....2 mm

Вес.....2,07 kg

**Производительность подшипника**

C - Динамическая грузоподъёмность..... 94 kN

C0 - Статическая грузоподъёмность.....79,5 kN

Cu - Предельная усталостная нагрузка.....2,95 kN

f0 - Коэффициент.....15.9

Tmin - Мин. рабочая температура.....-40 °C

Tmax - Макс. рабочая температура.....120 °C

**Представительство Dinroll в России.**
**Продажа промышленных подшипников**
Россия, 127572, Москва, ул. Угличская, 12, стр. 1

Tel:+7 (495) 543-89-93
e-mail: info@dinroll.com
www.dinroll.com