DINROLL®



6032M/C3

Подшипник шариковый. Латунный сепаратор.
Увеличенный радиальный зазор: С3

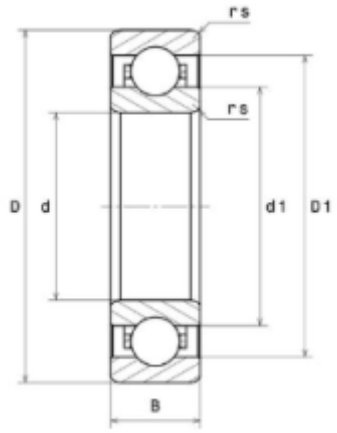

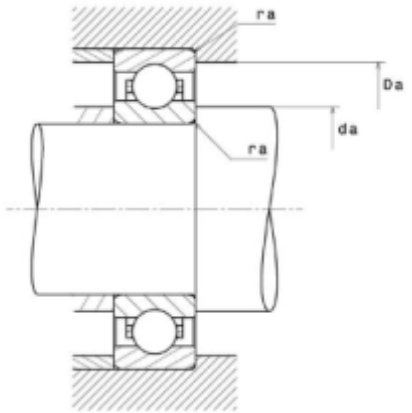

Технические характеристики

Основные размеры

Внутренний диаметр (d) ..... 160 мм

Наружный диаметр (D)..... 240 мм

Ширина (высота) (B) ..... 38 мм

rs - Минимальный радиус галтели.....2,1 мм

Масса.....5,05 Кг

Производительность подшипника

Грузоподъемность динамическая (C) ..... 158 кН

Грузоподъемность статическая (C0) .....144 кН

N lim - Предельная скорость при смазывании маслом.....3000 об/мин

N lim - Предельная скорость при смазывании консистентной смазкой

.....2600 об/мин

Tmin - Мин. рабочая температура.....-40 °C

Tmax - Макс. рабочая температура.....120 °C

Представительство Dinroll в России.
Продажа промышленных подшипников
Россия, 127572, Москва, ул. Угличская, 12, стр. 1

Tel:+7 (495) 543-89-93
e-mail: info@dinroll.com
www.dinroll.com