Закрепите светильник на скобы при помощи винтов (6). Рис. 1. При необходимости регулировки угла при установке светильника используйте монтажный комплект КМН-02-1, приобретается отдельно (артикул – 99 978).

Рис. 1

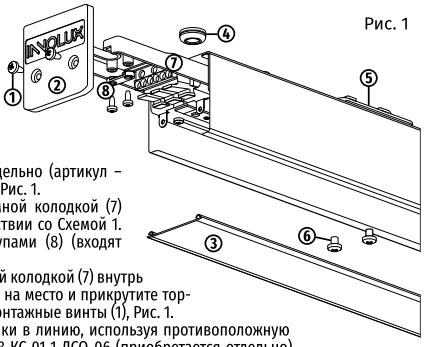

Для установки светодиодного светильника **подвесным способом монтажа**:

Установите на скобы (5) 2 комплекта для подвесного монтажа, приобретаются отдельно (артикул – 96 578). Убедитесь в надежности подвеса, Рис. 1.

3. Выдвиньте пластину с нажимной клеммной колодкой (7) и подключите сетевой провод в соответствии со Схемой 1. Зафиксируйте провод зажимом и шурупами (8) (входят в комплект), Рис. 1.
4. Задвиньте пластину с нажимной клеммной колодкой (7) внутрь светильника. Установите рассеиватель (3) на место и прикрутите торцевую крышку (2) к корпусу, используя монтажные винты (1), Рис. 1.

При необходимости подключайте светильники в линию, используя противоположную боковину и соединительный комплект 72 723 КС-01-1-ДСО-06 (приобретается отдельно).

Для соединения светильников:

- Открутите монтажные винты (1), снимите торцевые крышки (2) с двух светильников. Снимите рассеиватель (3) с обоих светильников.
- Выдвиньте пластины с нажимной клеммной колодкой (7) и произведите подключение светильников.
- Закрепите соединительные скобы из КС-01-1-ДСО-06 в светильник винтами (входят в комплект), задвиньте пластины с нажимной клеммной колодкой (7) и закрепите соединительные скобы в другом светильнике.
- Установите рассеиватель (3) на место и прикрутите торцевые крышки (2) к корпусу, используя монтажные винты (1), Рис. 1.

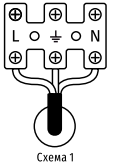

Схема 1

Внимание! Подключение заземляющего провода к светильнику обязательно!

ХРАНЕНИЕ, ТРАНСПОРТИРОВКА И УТИЛИЗАЦИЯ

Хранить в упаковке производителя в помещениях с естественной вентиляцией при температуре от -50 до +40 °С и относительной влажности не более 80%. Не допускать воздействия влаги. Условия хранения должны соответствовать группе 2С по ГОСТ 15150-69. Транспортировать в упаковке производителя любым видом транспорта, при условии защиты от механических повреждений. Условия транспортирования светильников должны соответствовать группе Ж по ГОСТ 23216-78. Светильники хранятся уложенными в стеллажах или на поддонах в штабелях высотой не более 1,5 метра. Хранение светильников должно обеспечивать их сохранность от механических повреждений. Светильник не содержит токсичных материалов. О способах утилизации данного продукта узнавайте в местных органах власти.

СЕРТИФИКАЦИЯ

Товар сертифицирован согласно действующим Техническим Регламентам Таможенного Союза. Информация о сертификации нанесена на индивидуальной упаковке.

ГАРАНТИЙНЫЕ ОБЯЗАТЕЛЬСТВА

Гарантийный срок службы составляет 7 лет с даты покупки светильника, при условии соблюдения правил эксплуатации, установки, транспортировки и хранения. Замена вышедшего из строя светильника осуществляется в точке продажи в заводской упаковке, при полной комплектации и при отсутствии механических повреждений.

Дата производства нанесена на корпусе светильника в формате КДДММГГХ, где первая буква обозначает код завода-изготовителя, ДД – день, ММ – месяц, ГГ – год, Х – номер бригады (число от 1 до 9).

ИНФОРМАЦИЯ ОБ ИЗГОТОВИТЕЛЕ

Сделано в России. Изготовитель: ООО «Каскад».
141607, Московская обл., г.о. Клин, г. Клин, тер. Клинавтотранс, д. 4/1, стр. 2.
www.innolux.pro

Производитель оставляет за собой право вносить в конструкцию изделия технические изменения и усовершенствования, не ухудшающие технические характеристики изделия.

ПАСПОРТ ИЗДЕЛИЯ

INNOLUX

Светодиодный светильник ДСО-06-1-О

Внимание! Перед установкой и использованием светильника внимательно прочитайте инструкцию и сохраняйте ее до конца эксплуатации!

ОБЩИЕ СВЕДЕНИЯ

Светодиодные светильники серии ДСО-06-1-О торговой марки INNOLUX предназначены для общего освещения административно-общественных помещений и для работы в сети переменного тока с напряжением 230 В (допустимый диапазон входного напряжения 176–264 В) и частотой 50/60 Гц. Качество электроэнергии должно соответствовать ГОСТ 32144-2013. Светильник может использоваться только для внутреннего освещения.

КОМПЛЕКТ ПОСТАВКИ

Светильник – 1 шт. Паспорт изделия – 1 экз. Монтажный комплект – 1 шт.

ГАБАРИТНЫЕ РАЗМЕРЫ

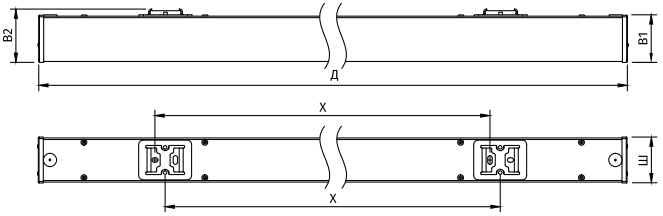

ИНФОРМАЦИЯ ПО БЕЗОПАСНОСТИ

Во избежание ошибок при установке и использовании обратитесь к квалифицированному электрику.

- Работы по установке и обслуживанию светильника можно проводить только убедившись в том, что питание сети отключено.
- При эксплуатации необходимо располагать светильник и электропроводку вдали от химически активной среды, горючих и легковоспламеняющихся предметов и поверхностей.
- Светильник может быть установлен непосредственно на поверхность из нормально воспламеняющихся материалов.
- Регулярно проверяйте все электрические соединения и целостность проводки. Запрещено подключение и использование светильника при поврежденной электропроводке.
- Запрещено производить подключение светильника проводом с нетермостойкой изоляцией.
- При повреждениях светильника, нарушающих его целостность, эксплуатировать светильник запрещено.
- Загрязненный рассеиватель протирать мягкой тканью без применения абразивных чистящих средств.
- При обнаружении неисправности обесточьте светильник и обратитесь к квалифицированному электрику для выявления причины.
- При выходе из строя светильника в течение гарантийного срока, его можно обменять по гарантии в точке продажи. При выходе из строя светильника после истечения срока службы, утилизировать его согласно пункту об утилизации настоящего паспорта.

ПОДГОТОВКА СВЕТИЛЬНИКА К РАБОТЕ

1. Обесточьте и подготовьте сетевой провод (трехжильный провод с сечением 0,5–1,5 мм², в комплект не входит).
2. Открутите монтажные винты (1), снимите торцевую крышку светильника (2), снимите рассеиватель (3). Введите сетевой провод в корпус через уплотняемое отверстие (4), Рис. 1.

Для установки светодиодного светильника **накладным способом монтажа**:

Наметьте и просверлите два отверстия для установочных скоб (5) на поверхности стены или потолка по месту установки. Расстояние между центрами отверстий указано в Технических характеристиках. Установите пластмассовые дюбели из монтажного комплекта в отверстия. Открутите винты (6), которыми закреплены установочные скобы (5), используя отверстия в корпусе светильника. Установите на поверхность стены или потолка установочные скобы (5) при помощи винтов (входят в комплект).

ТЕХНИЧЕСКИЕ ХАРАКТЕРИСТИКИ

Код продукта	ДСО-06-1-О-18-600х70-3К-IP40	ДСО-06-1-О-18-600х70-4К-IP40	ДСО-06-1-О-18-600х70-5К-IP40	ДСО-06-1-О-30-1200х70-3К-IP40	ДСО-06-1-О-30-1200х70-4К-IP40	ДСО-06-1-О-30-1200х70-5К-IP40	ДСО-06-1-О-40-1200х70-3К-IP40	ДСО-06-1-О-40-1200х70-4К-IP40	ДСО-06-1-О-40-1200х70-5К-IP40	ДСО-06-1-О-50-1500х70-3К-IP40	ДСО-06-1-О-50-1500х70-4К-IP40	ДСО-06-1-О-50-1500х70-5К-IP40	ДСО-06-1-О-60-1500х70-3К-IP40	ДСО-06-1-О-60-1500х70-4К-IP40	ДСО-06-1-О-60-1500х70-5К-IP40
Тип рассеивателя	опал														
Цвет корпуса	белый														
Мощность, Вт	18			30			40			50			60		
Номинальное напряжение, В	176–264														
Номинальная частота напряжения, Гц	50/60														
Сила тока, А	0,09			0,14			0,18			0,23			0,27		
Цветовая температура, К	3000	4000	5000	3000	4000	5000	3000	4000	5000	3000	4000	5000	3000	4000	5000
Световой поток светильника, лм	2000			3400			4300			5500			6150		
Световая отдача, лм/Вт	111			113			108			110			103		
Индекс цветопередачи	Ra>80														
Коэффициент пульсации	<1%														
Коэффициент мощности (cos φ)	>0,85			>0,95			>0,97			>0,95			>0,95		
Степень защиты от пыли и влаги по ГОСТ 14254-2015	IP40														
Диммирование	нет														
Класс защиты от поражения электрич. током	I														
Количество модулей, шт.	2									4					
Количество светодиодов, шт.	72			144						192					
Бренд светодиодов и типоразмер светодиодов	HONGLI SMD 2835														
Угол светового потока	100°														
Класс светораспределения по ГОСТ 34819-2021	П														
Тип кривой силы света по ГОСТ 34819-2021	Д														
Климатическое исполнение по ГОСТ 15150-69	УХЛ4														
Диапазон рабочих температур, °С	-20...+40														
Сечение подключаемых проводников, мм²	0,5–1,5														
Энергоэффективность	A+														
Способ монтажа	накладной/подвесной														
Материал корпуса	сталь														
Материал рассеивателя	поликарбонат														
Максимальное количество подключаемых в линию светильников	82			52			40			32			26		
Размеры светильника (ДхШхВ1), мм	668х70х54			1268х70х54						1568х70х54					
Высота светильника (В2), мм	61														
Расстояния между центрами монтажных отверстий (Х), мм	380±4			980±4						1280±4					
Вес светильника, кг	1,1			1,87						2,3					
Срок службы, ч	80 000														
Гарантия, лет	7														