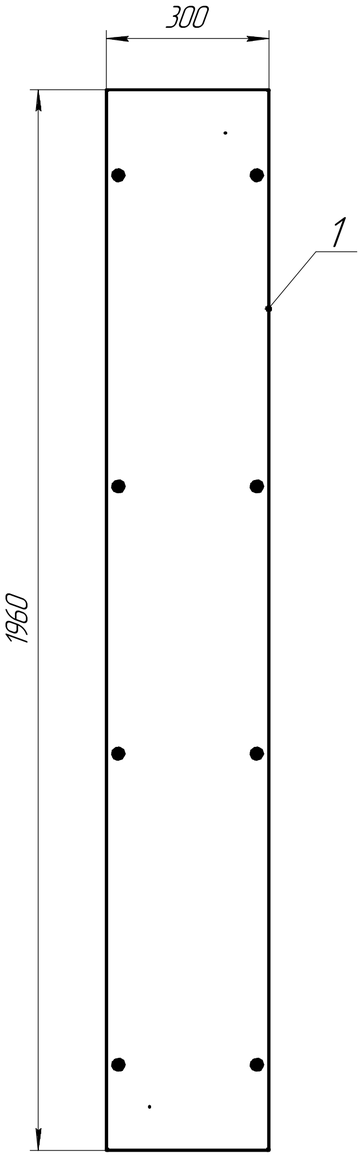

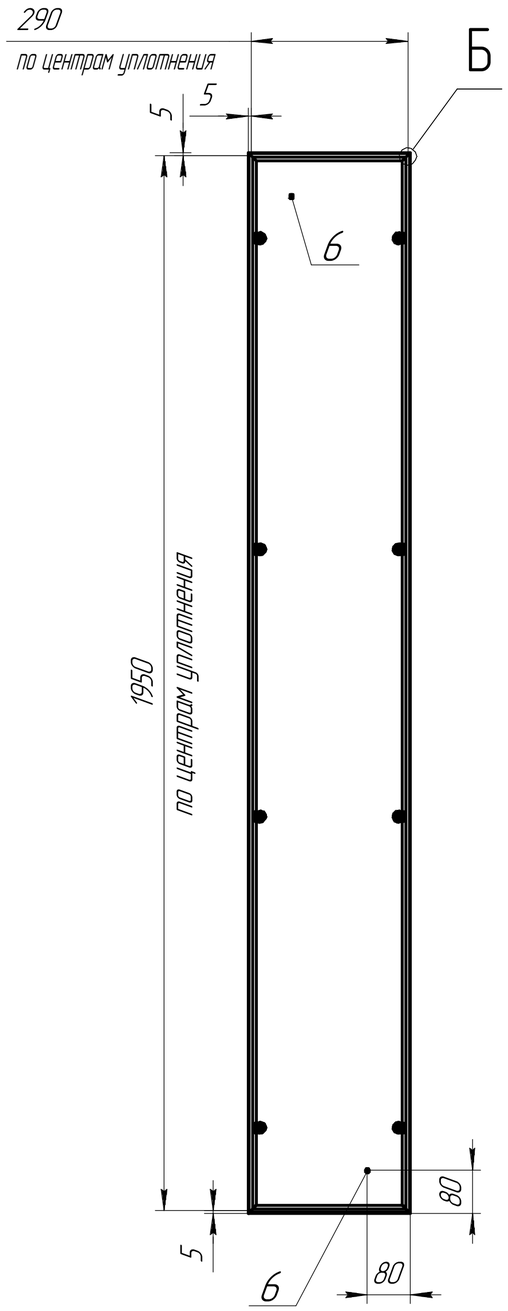

А(1:1)

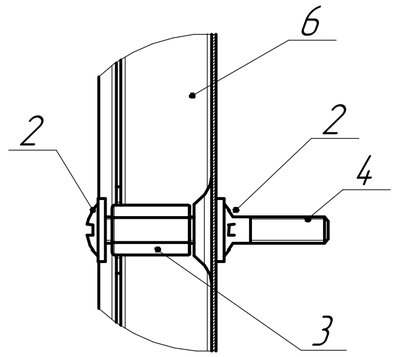

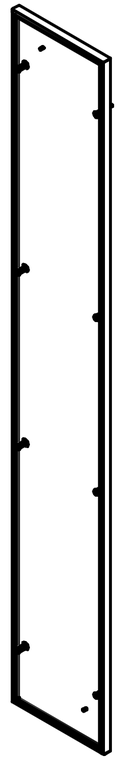

Б(2:1)

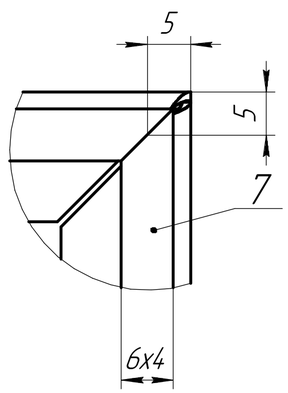

1. *Размеры для справок.
2. Общие допуски ГОСТ 30893.2-mK.

Формат	Зона	Поз.	Обозначение	Наименование	Кол.	Приме-чание
				Детали		
		1	32673DEK.01	Задняя стенка шкафа ВхШ 2000х300мм, IP55	1	
				Стандартные изделия		
		2		Винт М6х10 с Винт с прессшайбой	16	
		3		Гайка увеличенная М6х18	8	
		4		Шпилька М6-6gх50.019 ГОСТ 22042-76	2	
		5		Уплотнительное кольцо D20/d8 s1.5	8	
		6		Шпилька М6х10	2	
				Прочие изделия		
		7		Уплотнитель	1	

Изм.	Лист	№ докум.	Подп.	Дата
Разраб.				
Пров.				
Т.контр.				
Н.контр.				
Утв.				

32673DEK

Задняя стенка шкафа ВхШ 2000х300мм, IP55, RAL 7035

Лит.	Масса	Масштаб
	6,12	1:8
Лист	Листов 1	

Перв. примен.

Справ. №

Подп. и дата

Инв. № дубл.

Взам. инв. №

Подп. и дата

Инв. № подл.

Копировал

Формат А2