

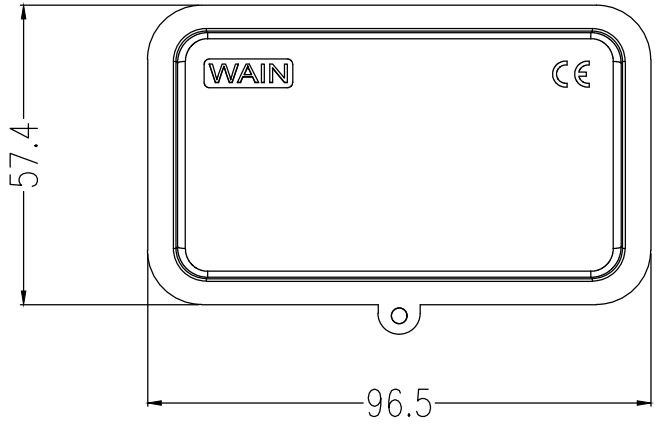

技术参数：
- 材料：聚丙烯
- 颜色：透明
- 温度范围：-40℃ - +125℃
- 防护等级：IP5X

Technical specification:
- Material: polypropylene
- Colour: lucency
- Temperature range: -40℃ - +125℃
- Degree of protection: IP5X

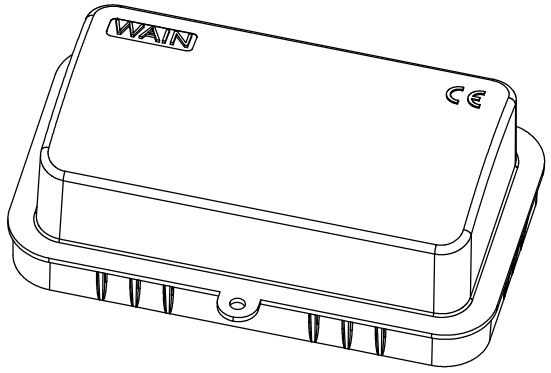

标记 Mark	处数 Number	变更描述/Description	签名 Signature	日期 Date

	姓名/Name	日期/Date		姓名/Name	日期/Date
绘图 Drawn			标准化 Stand.		
审核 Checked					
工艺 Process			批准 Approved		

表面处理 Finish			
材料 Material			
比例 Scale	版本 REV.	重量 Weight	数量 Qty.
1:1	V1.1		

All Dimensions in mm
Original Size DIN A 4

图号 Drawing No.	
产品代号 Part Code	HP6B/H-CV/C
产品料号 Part No.	
产品名称 Part Name	

日期/Date		档案员 Filing Clerk