32987DEK

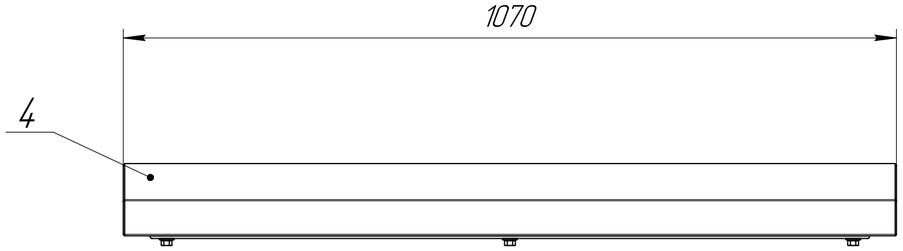

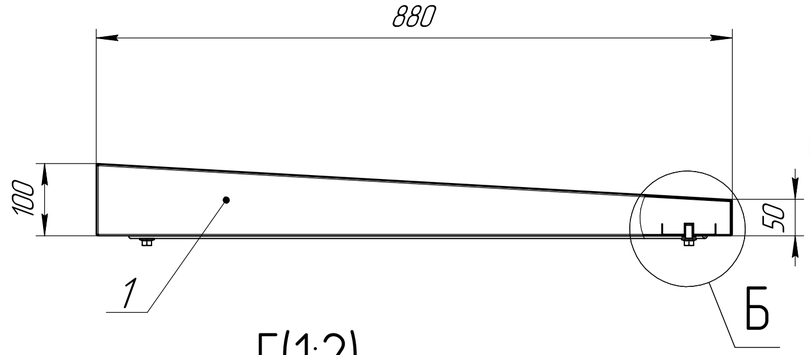

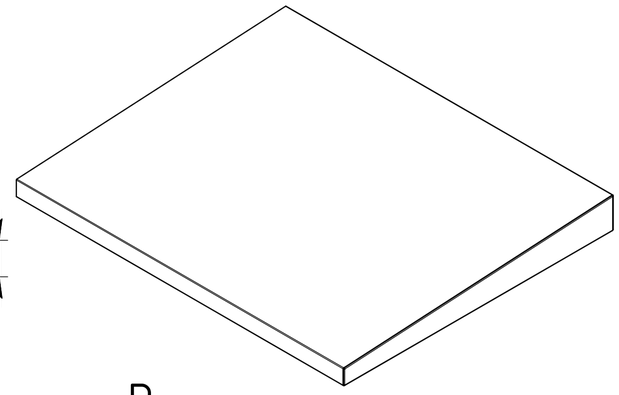

А

А

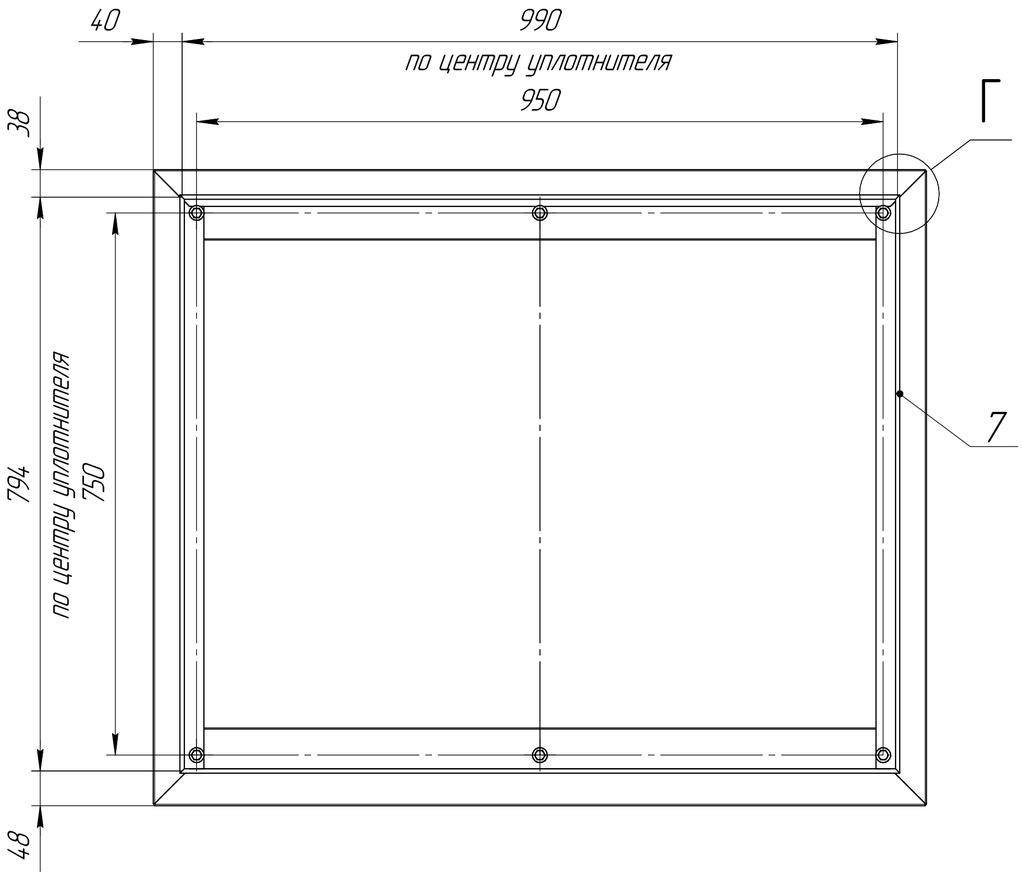

Г(1:2)

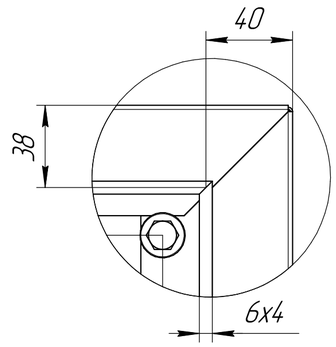

В

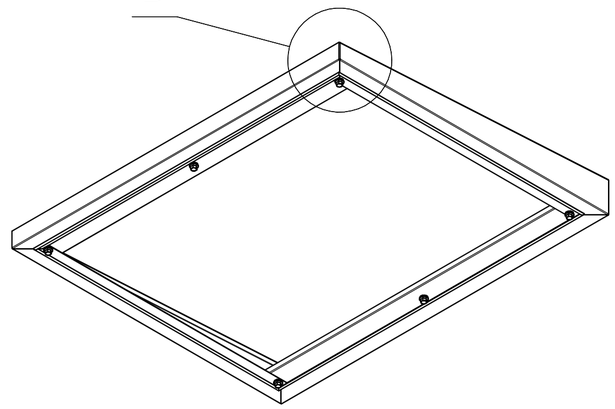

Б(1:2)

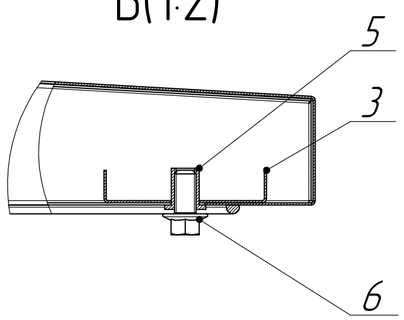

В(1:2,5)

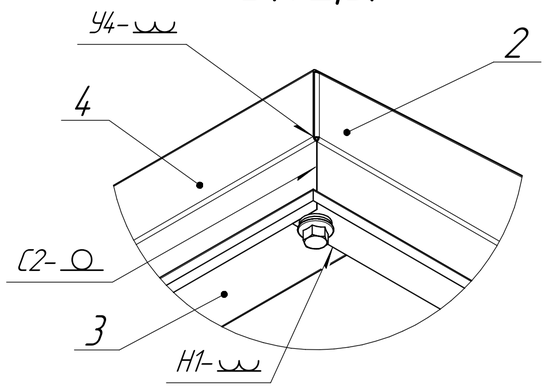

1. *Размеры для справок.
2. Общие допуски ГОСТ 30893.2-тК.
3. Радиус гиба обеспеч. инстр.

Формат	Зона	Поз.	Обозначение	Наименование	Кол.	Примечание
				Детали		
		1	32985DEK.01	Боковина козырька	1	
		2	-01	Боковина козырька	1	
		3	32986DEK.03	Усиление	2	
		4	32987DEK.02	Крышка козырька	1	
				Стандартные изделия		
		5		Гайка заклепка М10х17	6	
		6		Болт М10-6gх20-F ГОСТ Р 50274-92	6	
				Прочие изделия		
		7	32987DEK.04	Уплотнитель	1	

Изм.	Лист	№ докум.	Подп.	Дата	32987DEK			
Разраб.					Крыша дождевая ШхГ 1000х800мм	Лит.	Масса	Масштаб
Пров.							13,4	1:6
Т.контр.						Лист	Листов 1	
Н.контр.								
Утв.								

Перв. примен. | Справ. № | Подп. и дата | Инв. № дубл. | Взам. инв. № | Подп. и дата | Инв. № подл.

Копировал | Формат А2