SCHAEFFLER



PHE35-XL

Корпусной узел с закрепляемым подшипником

Материальный номер Schaeffler:
0008408230000

Корпусные узлы с закрепляемыми подшипниками MSTU, корпус из серого чугуна, подшипник с эксцентриковым закрепительным кольцом, P-уплотнения

X-life

Техническая информация

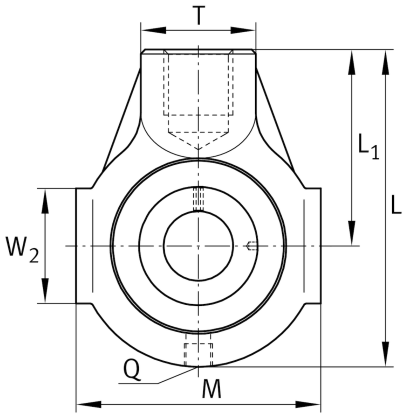

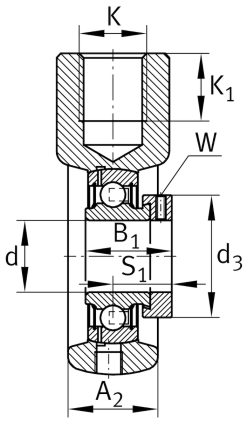

Основные размеры и рабочие характеристики

d	35 mm	Диаметр отверстия
L	122 mm	Общая длина
M	90 mm	Суммарная ширина корпуса
A_2	32 mm	Ширина корпуса
≈m	1,3 kg	Вес

Присоединительные размеры

K	M24	Резьба крепежного отверстия
K_1	24 mm	Глубина резьбы

Габаритные размеры

L_1	76 mm	Расстояние, ось вала
T	40 mm	Высота корпуса, сторона крепления
W_2	49 mm	Длина направляющих поверхностей
Q	M6	Присоединительная резьба для смазывания

Дополнительная информация

	HE07	Корпус
	GRAE35-XL-NPP-B	Условное обозначение подшипника

Диапазон температур

T_{min}	-20 °C	Operating temperature min.
T_{max}	120 °C	Operating temperature max.

Это техническое описание содержит только обзор размеров и значений грузоподъемности выбранного продукта. Пожалуйста, учитывайте всю дальнейшую информацию и указания по этому продукту. Для получения дополнительной информации Вы можете использовать форму обратной связи на нашем сайте.