宁波速普电子有限公司
NINGBO SUPU ELECTRONICS.CO.,LTD

产品规格书
Product Specification

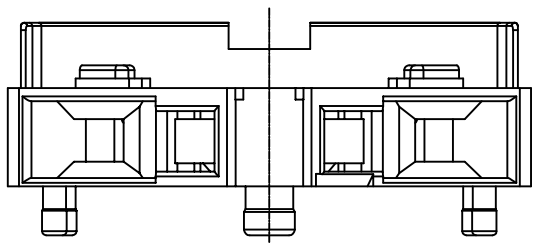

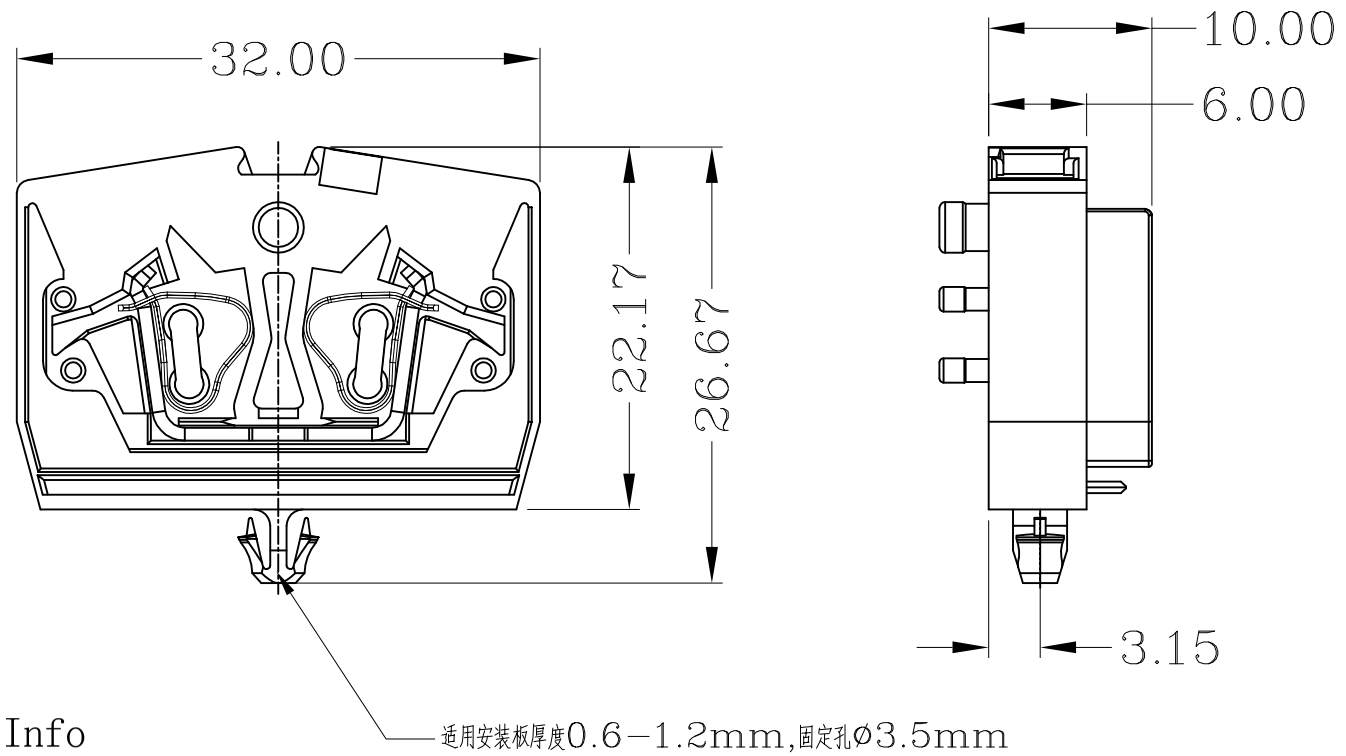

IEC 额定数据/IEC Rated data			
接线范围/Wire range	0.2-2.5mm²		
单股导线/Solid	0.2-2.5mm²		
软导线/Stranded	0.2-2.5mm²		
带端头软导线/Stranded with ferrules without plastic sleeve	0.2-1.5mm²		
带预绝缘端头软导线/Stranded with ferrules with plastic sleeve	0.2-1.5mm²		
剥线长度/Strip length	8-9mm		
额定电压/Rated voltage	800V		
额定电流/Rated current	24A		
额定脉冲耐受电压/Rated surge voltage	8KV		
污染等级/Pollution degree	3		
过电压类别/Surge voltage category	III		
UL 额定数据/UL Rated data	B	C	D
额定电流/Rated current	20A	20A	——
额定电压/Rated voltage	600V	600V	——
接线范围/Wire range	28-12AWG		
其他信息/Other information			
塑件/Housing	PA66		
触点材料/Contact	铜合金/Copper alloy		
镀层/Coating	锡/Tin Plated		
阻燃等级/Flame retardant rating	UL94-V0		
使用环境温度/Usage ambient temperture	-25℃ - +70℃		
储存及运输环境温度/ Strrage ambient temperature	-40℃ - +85℃		
认证/Approval	c UL us CQC CE		

订货信息 Order Info

订货号 PART NUMBER	颜色 COLOR
254311	灰色 Gray
254312	橙色 Orange
254313	白灰色 Light Gray
254314	蓝色 Blue
254315	黄色 Yellow
254316	绿色 Green
254317	黄绿色 Green-yellow

未标注公差参照GB/T14486

基本尺寸	0-3	>3-6	>6-10	>10-14	>14-18	>18-24	>24-30	>30-40	>40-50	>50-65	>65-80	>80-100	>100-120	>120-140
公差	±0.08	±0.09	±0.10	±0.12	±0.14	±0.16	±0.18	±0.21	±0.24	±0.28	±0.32	±0.36	±0.41	±0.46

单位/Unit mm

Rev. 01

Name 25431X系列带销钉正面接线端子
25431X series through terminal blocks with snap-in mounting feet of front-entry