3274 7DEK

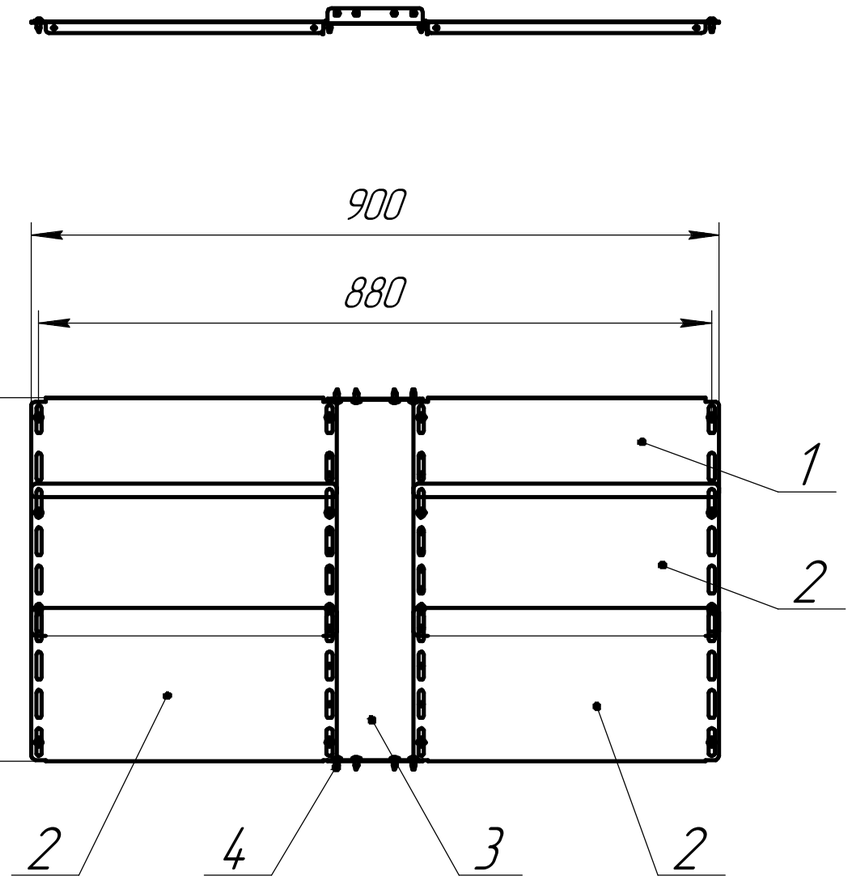

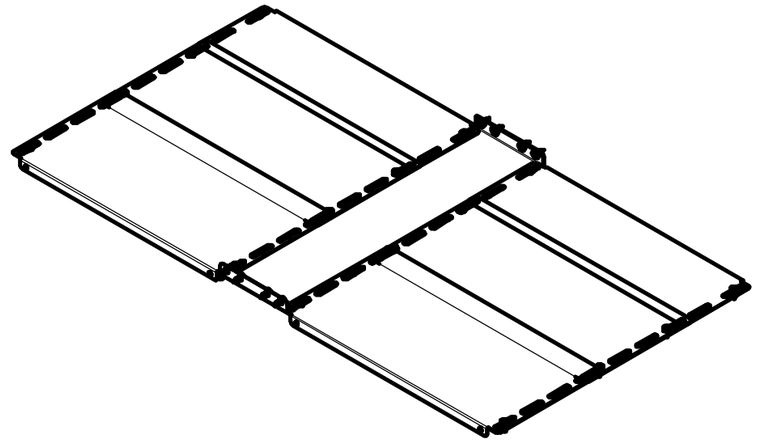

1. *Размеры для справок.
2. Общие допуски ГОСТ 30893.2-mK.

Формат	Зона	Поз.	Обозначение	Наименование	Кол.	Приме-чание
				Детали		
		1	3274 7DEK.01.01	Панель дна	2	
		2	3274 7DEK.01.02	Панель дна средняя	4	
		3	32750DEK.03	Перемычка	1	
				Стандартные изделия		
		4		Винт самонарезающий ГОСТ Р ИСО 14585-ST 5,5 x 13-C	24	

Изм.	Лист	№ докум.	Подп.	Дата
Разраб.				
Пров.				
Т.контр.				
Н.контр.				
Утв.				

3274 7DEK

Панели основания секционные для шкафа ШхГ 1000х600мм

Лит.	Масса	Масштаб
	4,51	1:8
Лист	Листов 1	

Копировал

Формат А3

Перв. примен.

Справ. №

Подп. и дата

Инв. № дубл.

Взам. инв. №

Подп. и дата

Инв. № подл.