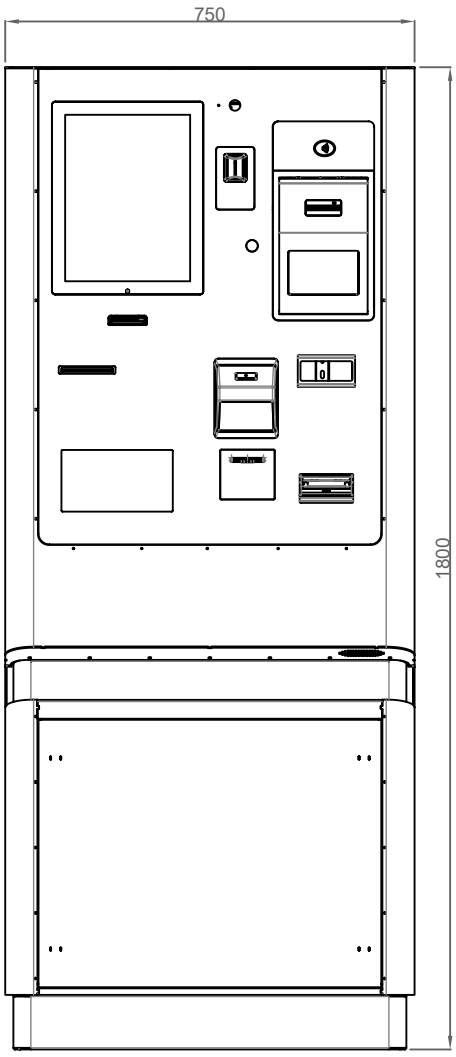

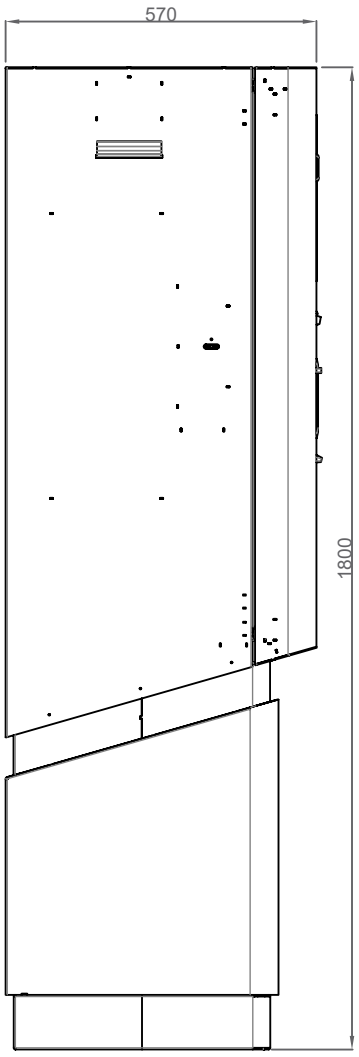

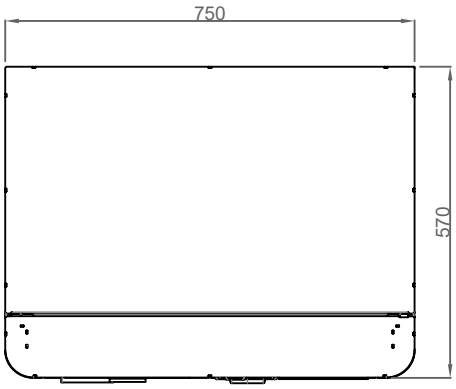



РАЗМЕРЫ

CAME	МОНТАЖ Кассы CVB-PXXXXXXXXX		
Лист: 1	РАЗМЕРЫ	Дата: 20-05-2025	

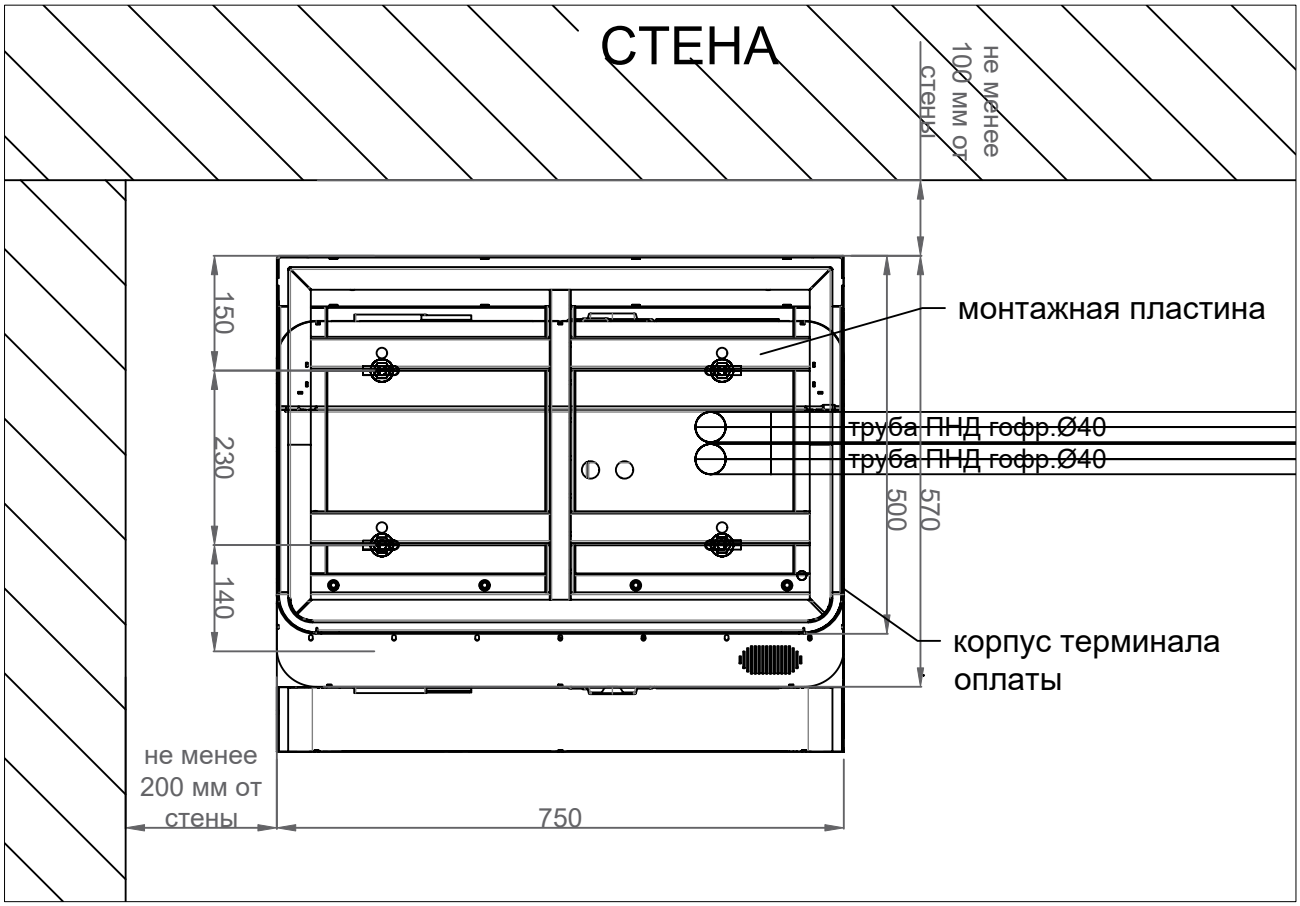

МОНТАЖ НА ФУНДАМЕНТЕ У СТЕНЫ. Масштаб 1:10

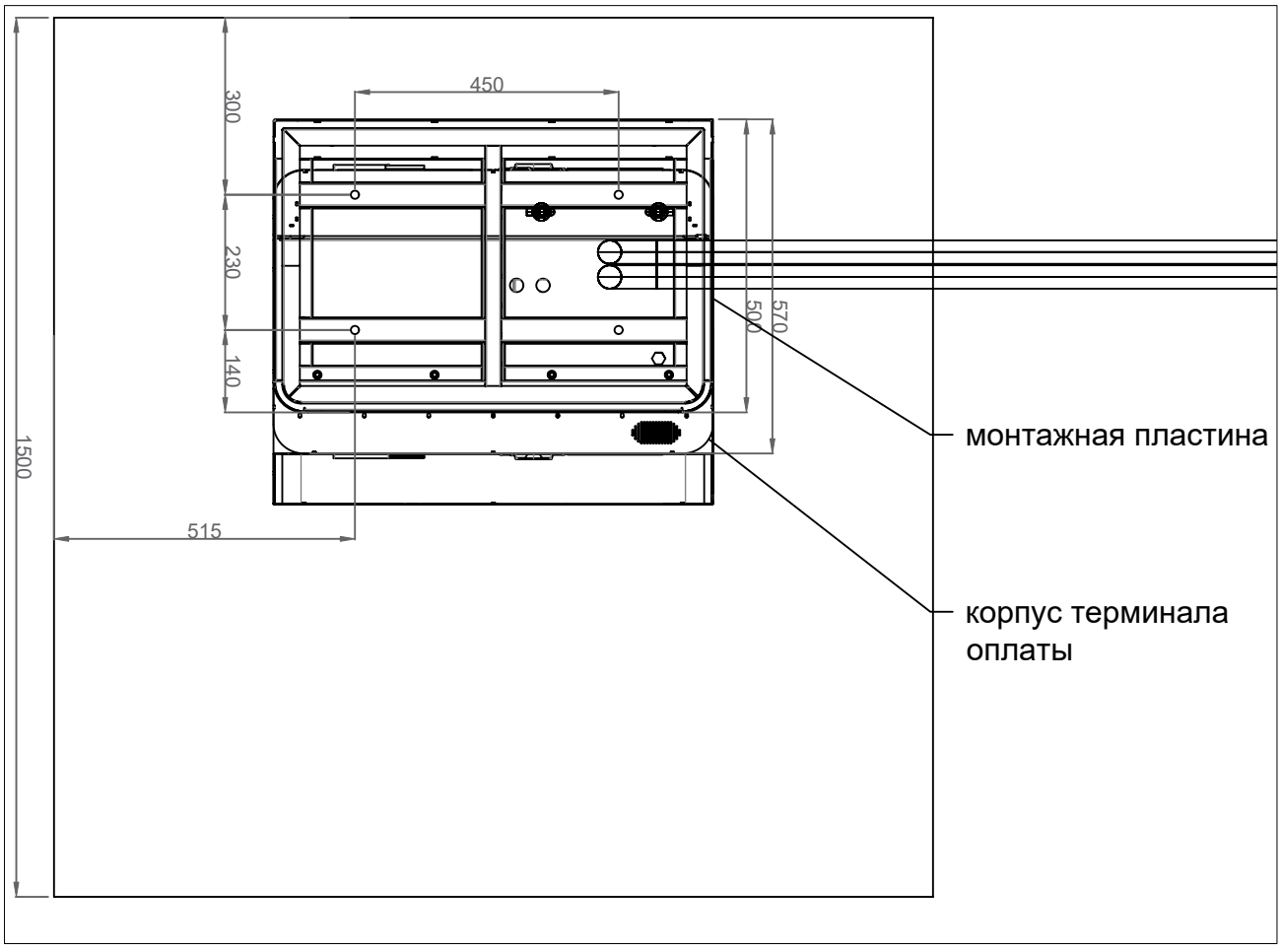

МОНТАЖ НА ФУНДАМЕНТЕ ОСТРОВА. Масштаб 1:10

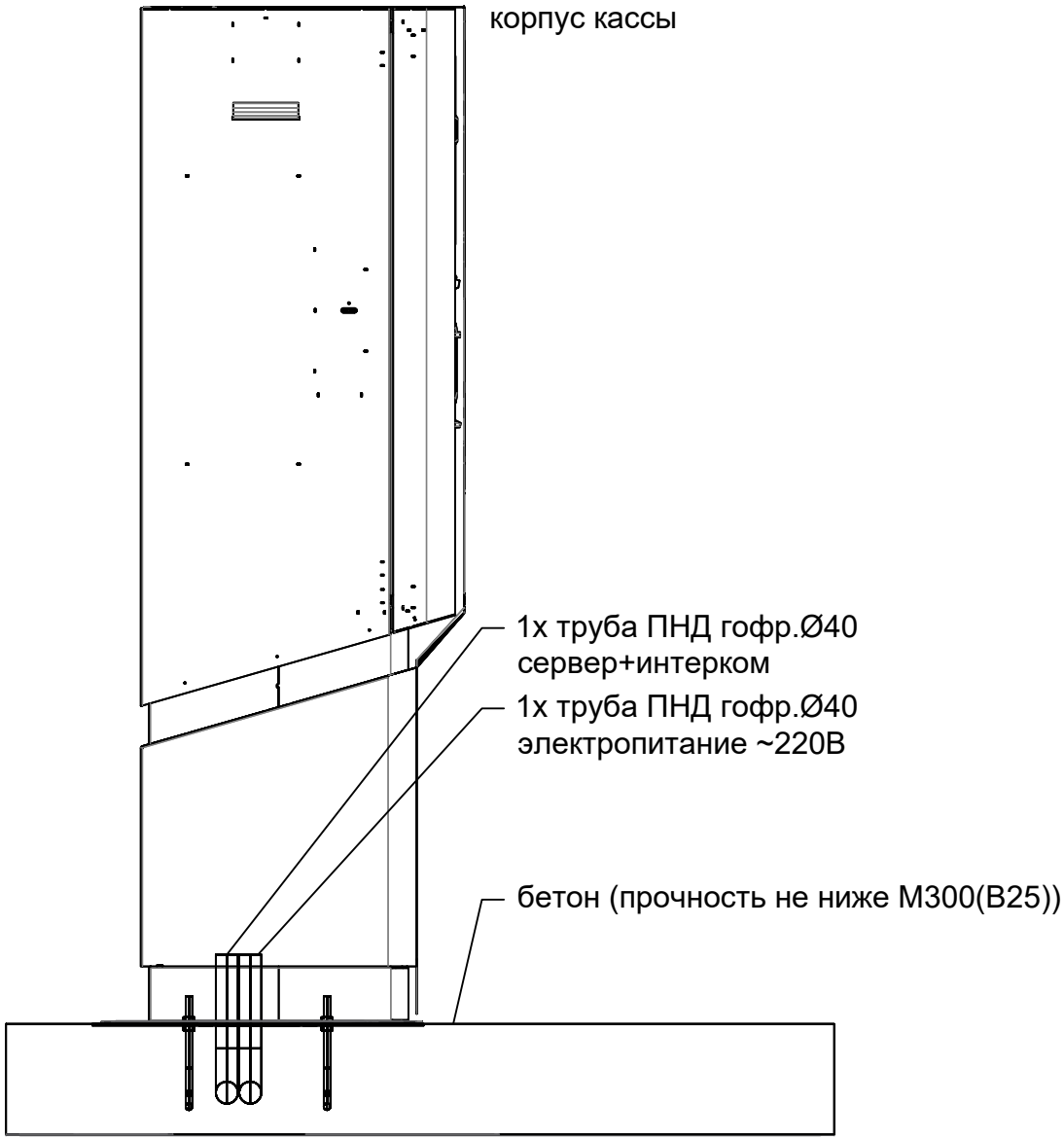

РАЗРЕЗ. Масштаб 1:10

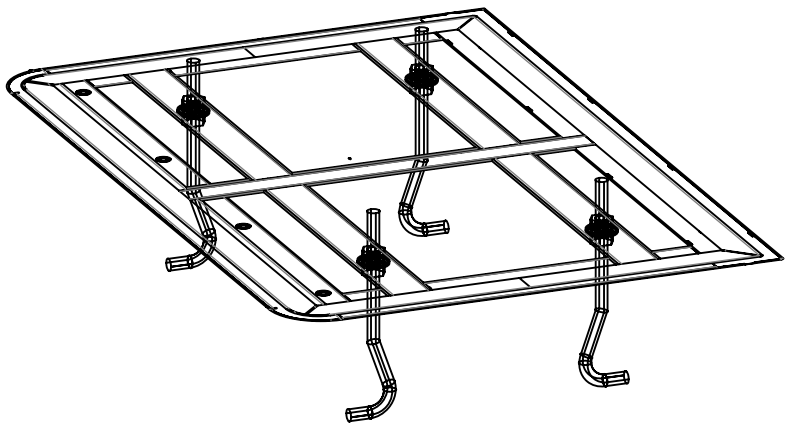

МОНТАЖНОЕ ОСНОВАНИЕ

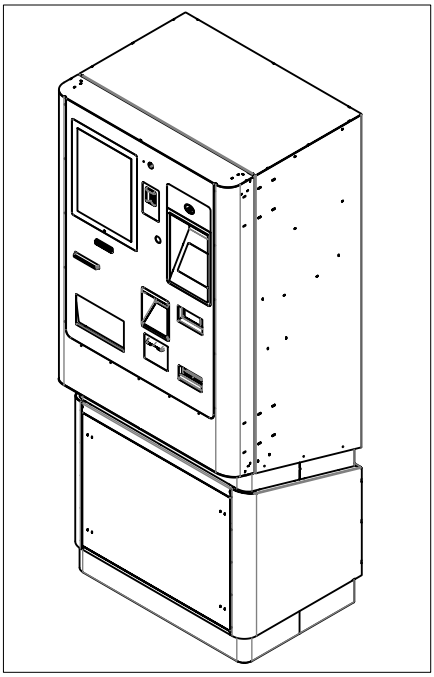

ИЗОМЕТРИЧЕСКИЙ ВИД.

CAME

МОНТАЖ Кассы CVB-PXXXXXXXXX

Лист: 3	МОНТАЖНАЯ ПЛАСТИНА	Дата: 20-05-2024	

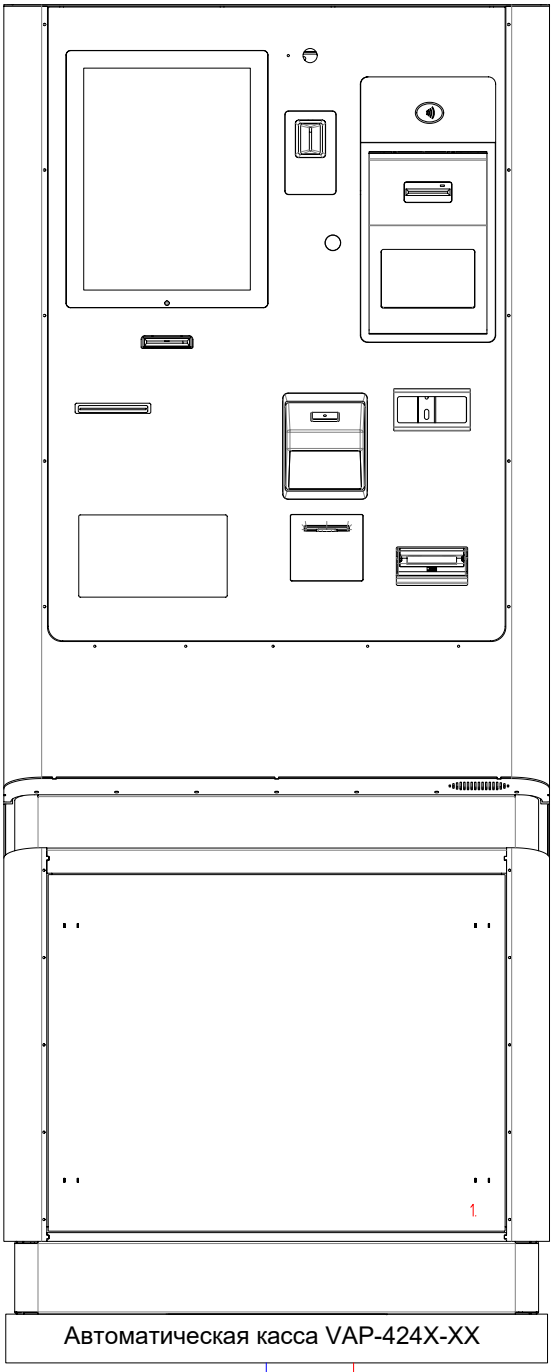

Автоматическая касса VAP-424X-XX

РЕКОМЕНДУЕТСЯ ВЫВЕСТИ В ОБОРУДОВАНИЕ ОСТАТОК КАБЕЛЯ РАЗМЕРОМ 2 МЕТРА.

Питание 220В-3х2,5

Точка подключения электроснабжения 220В

Связь с сервером. UTP 4х2х0.52 кат.5е

СЕРВЕР (UCA) ИЛИ КОММУТАЦИОННАЯ ПАНЕЛЬ, С ПОДКЛЮЧЕНИЕМ К ИНТЕРНЕТ

CAME

МОНТАЖ Кассы CVB-PXXXXXXXXX

Лист: 4	ПОДВОД КАБЕЛЯ	Дата: 20-05-2025	