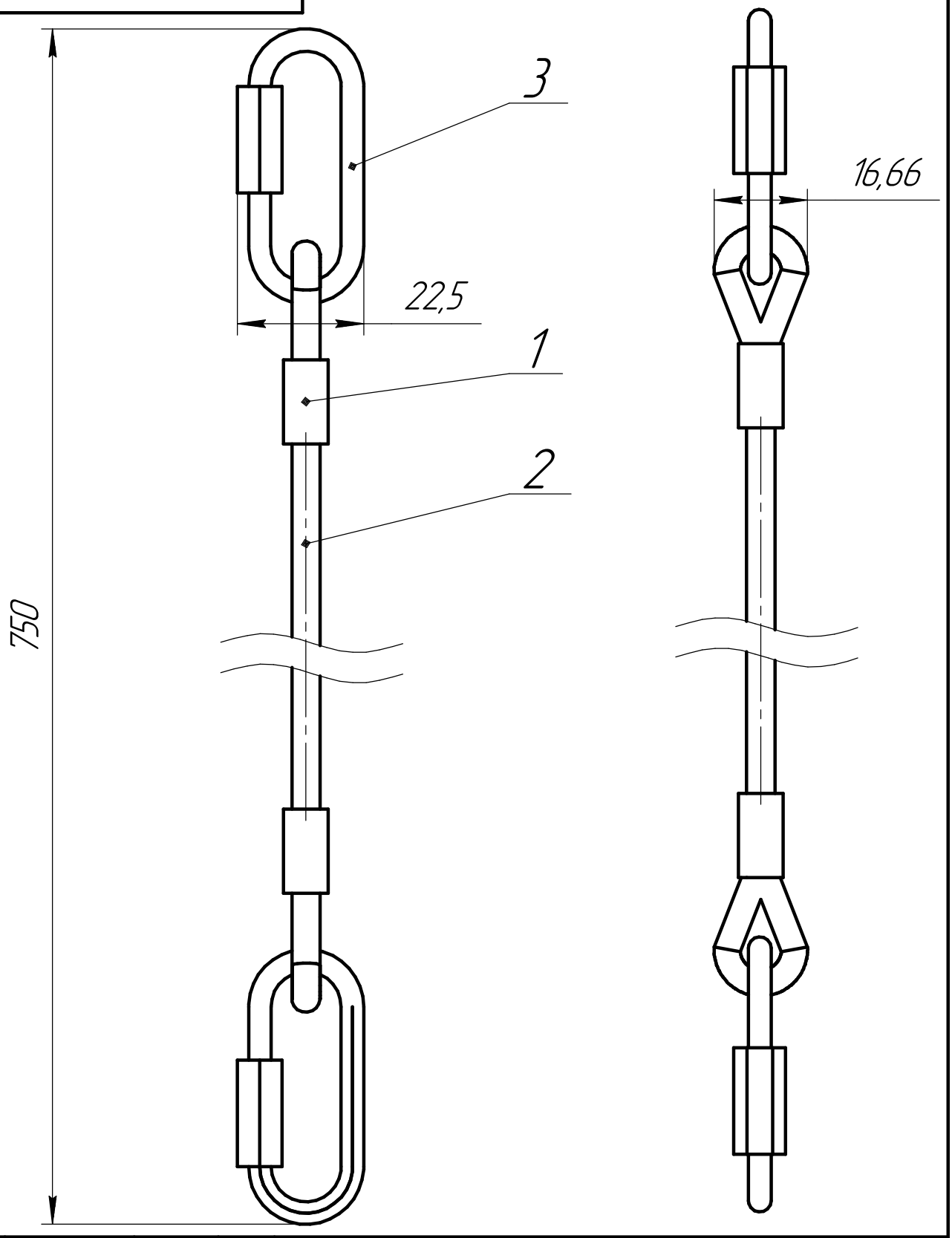

Изм.	Лист	№ докум.	Подп.	Дата
Разраб.		Киреев		29.09.2023
Пров.		Лосев		29.09.2023
Т.контр.		Аристов		29.09.2023
Н.контр.		Лобановская		29.09.2023
Утв.		Черкасов		29.09.2023

Релион-СК – (М)(Н)

Лит.	Масса	Масштаб
		1:1
Лист	Листов 1	

Перв. примен.

Справ. №

Подп. и дата

Инв. № дубл.

Взам. инв. №

Подп. и дата

Инв. № подл.

Копировал

Формат А4