Крышка кабельроста углового с R=100 мм горизонтального РК190Г, поворот на 90°

Высота, H, мм	Толщина, S, мм	Ширина, B, мм	Длина, E, мм	Масса, кг	Артикул	Наименование
20	1,5	200	304	0,96	H5545202071	РК190Г.200.20.100.1,5.1
		300	404	1,72	H5545302071	РК190Г.300.20.100.1,5.1
		400	504	2,7	H5545402071	РК190Г.400.20.100.1,5.1
		500	604	3,9	H5545502071	РК190Г.500.20.100.1,5.1
		600	704	5,31	H5545602071	РК190Г.600.20.100.1,5.1
		700	804	6,93	H5545702071	РК190Г.700.20.100.1,5.1
		800	904	8,77	H5545802071	РК190Г.800.20.100.1,5.1
		900	1004	10,82	H5545902071	РК190Г.900.20.100.1,5.1
		1000	1104	13,09	H5545002071	РК190Г.1000.20.100.1,5.1
	2	200	304	1,25	H5545202021	РК190Г.200.20.100.2.1
		300	404	2,25	H5545302021	РК190Г.300.20.100.2.1
		400	504	3,54	H5545402021	РК190Г.400.20.100.2.1
		500	604	5,1	H5545502021	РК190Г.500.20.100.2.1
		600	704	6,94	H5545602021	РК190Г.600.20.100.2.1
		700	804	9,07	H5545702021	РК190Г.700.20.100.2.1
		800	904	11,48	H5545802021	РК190Г.800.20.100.2.1
		900	1004	14,19	H5545902021	РК190Г.900.20.100.2.1
		1000	1104	17,13	H5545002021	РК190Г.1000.20.100.2.1
	2,5	200	305	1,54	H5545202081	РК190Г.200.20.100.2,5.1
		300	405	2,77	H5545302081	РК190Г.300.20.100.2,5.1
		400	505	4,35	H5545402081	РК190Г.400.20.100.2,5.1
		500	605	6,27	H5545502081	РК190Г.500.20.100.2,5.1
		600	705	8,54	H5545602081	РК190Г.600.20.100.2,5.1
		700	805	11,16	H5545702081	РК190Г.700.20.100.2,5.1
		800	905	14,12	H5545802081	РК190Г.800.20.100.2,5.1
		900	1005	17,43	H5545902081	РК190Г.900.20.100.2,5.1
		1000	1105	21,08	H5545002081	РК190Г.1000.20.100.2,5.1
	3	200	305	1,82	H5545202031	РК190Г.200.20.100.3.1
		300	405	3,28	H5545302031	РК190Г.300.20.100.3.1
		400	505	5,16	H5545402031	РК190Г.400.20.100.3.1
		500	605	7,44	H5545502031	РК190Г.500.20.100.3.1
		600	705	10,14	H5545602031	РК190Г.600.20.100.3.1
		700	805	13,24	H5545702031	РК190Г.700.20.100.3.1
		800	905	16,76	H5545802031	РК190Г.800.20.100.3.1
		900	1005	20,69	H5545902031	РК190Г.900.20.100.3.1
		1000	1105	25,03	H5545002031	РК190Г.1000.20.100.3.1
	1,5	200	304	0,98	H5545202072	РК190Г.200.20.100.1,5.2
		300	404	1,61	H5545302072	РК190Г.300.20.100.1,5.2
		400	504	2,52	H5545402072	РК190Г.400.20.100.1,5.2
		500	604	3,63	H5545502072	РК190Г.500.20.100.1,5.2
		600	704	4,94	H5545602072	РК190Г.600.20.100.1,5.2
		700	804	6,46	H5545702072	РК190Г.700.20.100.1,5.2
		800	904	8,17	H5545802072	РК190Г.800.20.100.1,5.2
		900	1004	10,08	H5545902072	РК190Г.900.20.100.1,5.2
		1000	1104	12,2	H5545002072	РК190Г.1000.20.100.1,5.2
	2	200	304	1,18	H5545202022	РК190Г.200.20.100.2.2
		300	404	2,12	H5545302022	РК190Г.300.20.100.2.2
		400	504	3,32	H5545402022	РК190Г.400.20.100.2.2
		500	604	4,79	H5545502022	РК190Г.500.20.100.2.2
		600	704	6,53	H5545602022	РК190Г.600.20.100.2.2
		700	804	8,52	H5545702022	РК190Г.700.20.100.2.2
		800	904	10,78	H5545802022	РК190Г.800.20.100.2.2
		900	1004	13,31	H5545902022	РК190Г.900.20.100.2.2
		1000	1104	16,1	H5545002022	РК190Г.1000.20.100.2.2

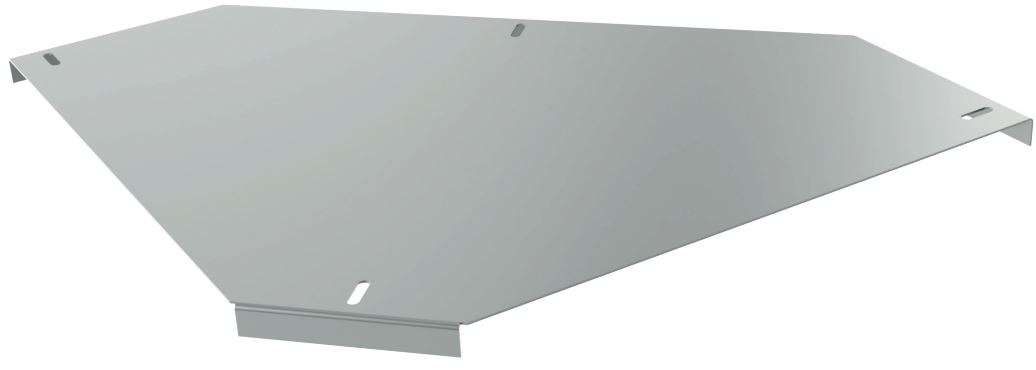

Варианты исполнения:

Горячее цинкование

Сталь оцинкованная по методу Сендзимира

Пример записи при заказе крышки кабельроста углового с R=100 мм горизонтального шириной 1000 мм, высотой 20 мм, длиной 1105 мм, толщиной 3 мм, горячее цинкование:
Крышка кабельроста улового с R=100 мм 90 горизонтального РК190Г.1000.20.100.3.1 (артикул H5545002031).

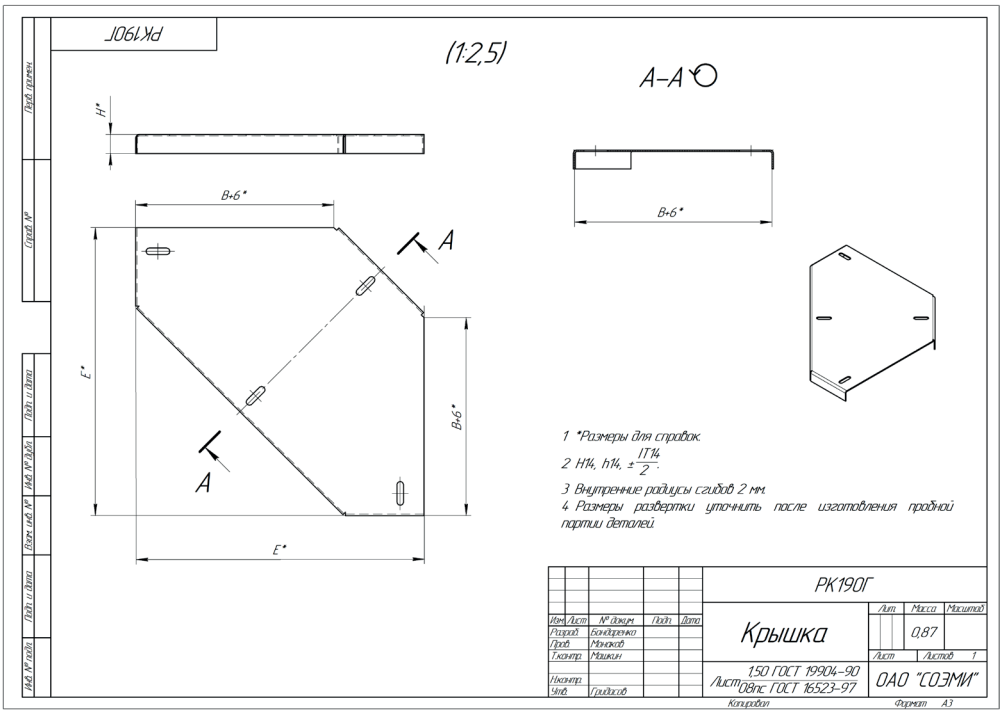
РК190Г
(1:2,5)
А–А
H*
B+6*
A
E*
B+6*
1 *Размеры для справок.
2 H14, h14, ±IT14/2.
3 Внутренние радиусы сгибов 2 мм.
4 Размеры развертки уточнить после изготовления пробной партии деталей.
РК190Г
Крышка
Лит
Масса
0,87
Лист
Листов 1
150 ГОСТ 19904–90
Лист 08пс ГОСТ 16523–97
ОАО "СОЭМИ"
Разраб. Бондаренко
Пров. Маняков
Т.контр. Машин
Н.контр.
Утв. Гридасов
Копировал
Формат А3

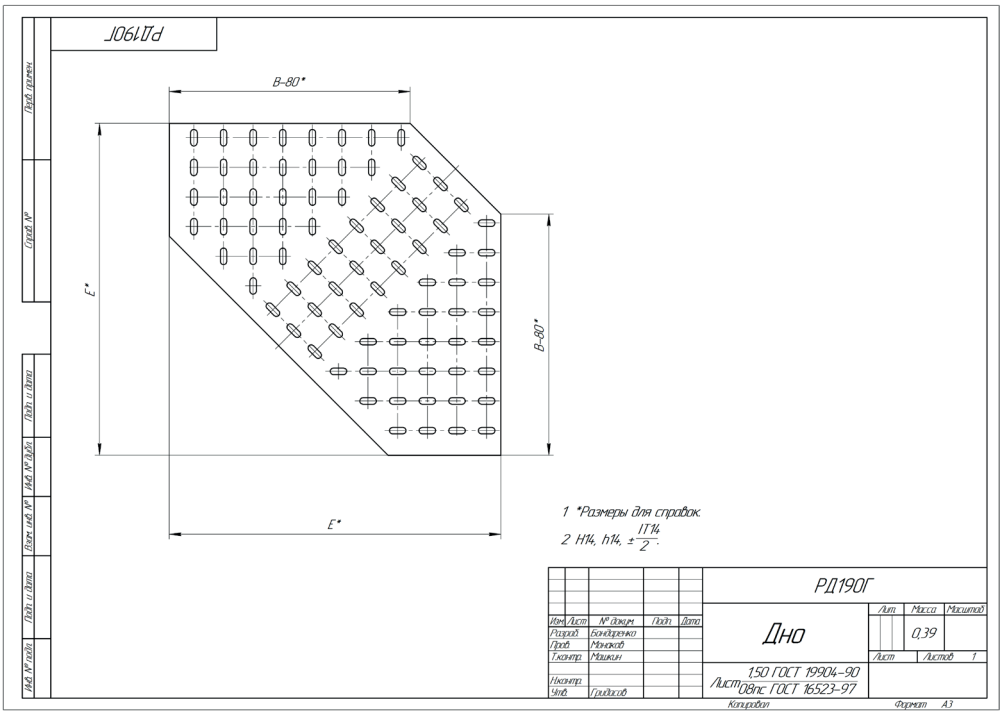
РД190Г
B–80*
E*
B–80*
1 *Размеры для справок.
2 H14, h14, ±IT14/2.
РД190Г
Дно
Лит
Масса
0,39
Лист
Листов 1
150 ГОСТ 19904–90
Лист 08пс ГОСТ 16523–97
Разраб. Бондаренко
Пров. Маняков
Т.контр. Машин
Н.контр.
Утв. Гридасов
Копировал
Формат А3

