ER-1203

ER-1203 — компактный мегафон с защитой от брызг, рассчитанный на выход 3 Вт и имеющий водостойкую конструкцию IPX5.



Номер статьи:ER-1203

Specifications

Источник питания	Батарея (4 x 1,5 В (AA/R6P)
Номинальная мощность	3 W (макс. 4 Вт)
Частотный отклик	500 Hz - 6 kHz (SPL -20 dB)
Срок службы батареи	8 h
Звуковой диапазон	125 м
Размеры (Ш x В x Г)	137 x 257,8 x 210 mm
Размеры (ø x Г)	x 210
Покрытие	смола ASA, прозрачный темно-серый,
Рабочая температура	от –10 °C до +40 °C

We supply sound, not equipment.
www.toa.eu

©TOA Electronics Europe GmbH | Data subject to change without notice.
RU, 2021/11/30

ER-1203

Appearance

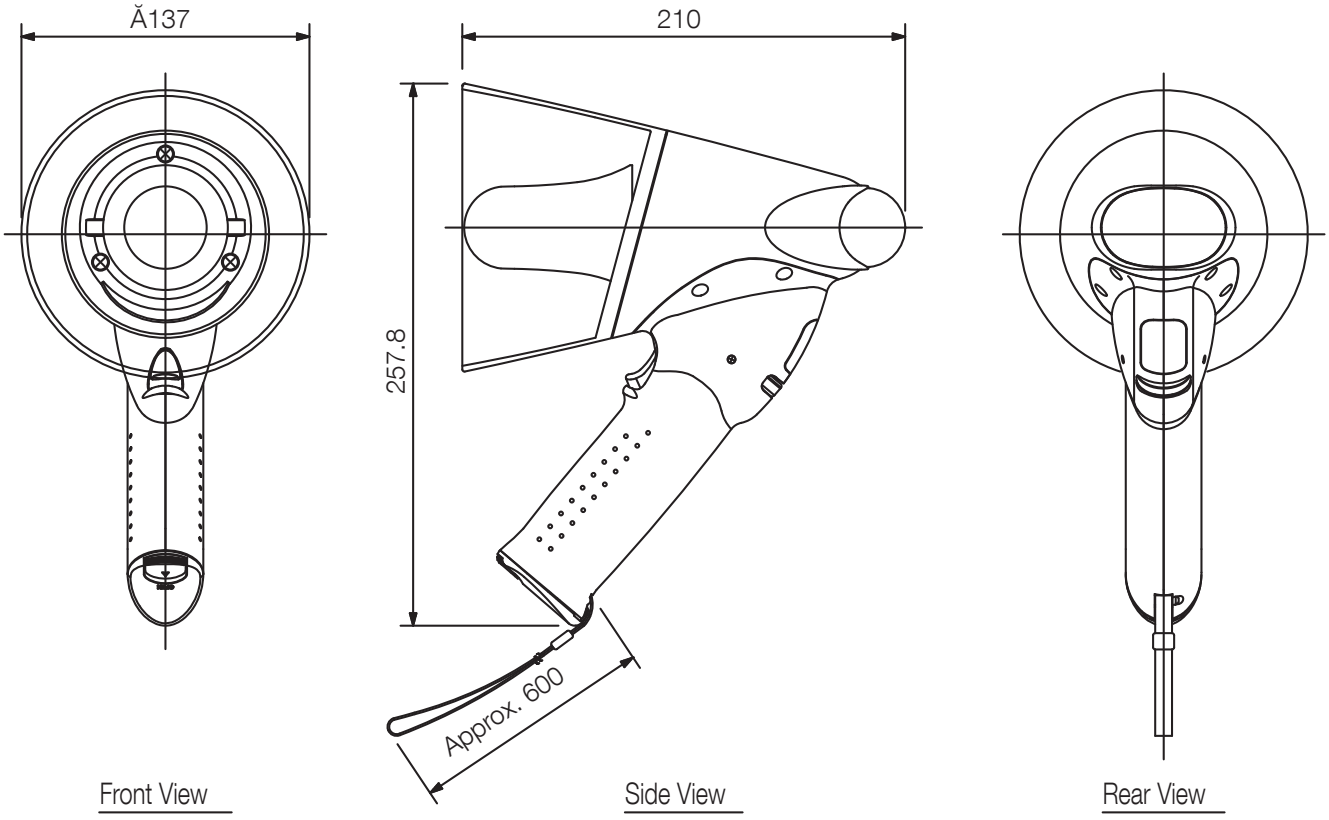

<Note on the audible range and battery life>
1. The indications of the audible range and battery life are based on the JEITA Standard*.
2. Audible Range presumes that the megaphone employs new batteries and is used on a quiet street.
   It varies depending on such conditions as battery consumption, ambient noise, wind direction and obstacles.
3. Battery Life assumes that megaphone is used for 30 minutes a day.

UNIT:mm SCALE:1/4

©TOA Electronics Europe GmbH | Data subject to change without notice.
RU, 2021/11/30