Перевод: английский - русский - www.onlinedoctranslator.com

CHO-8020P/8030P/8040P

Сетевая цилиндрическая ИК-камера 5M



Ключевые особенности

- Макс. Разрешение 5 мегапикселей (2560 x 1920)
- Встроенный фиксированный объектив 3,7 мм (XNO-8020R).
  Фиксированный объектив 4,6 мм (XNO-8030R)
  Фиксированный объектив 7 мм (XNO-8040R)
- Макс. 30 кадров в секунду при всех разрешениях (H.265/H.264)
- H.265, H.264, поддержка кодека MJPEG, многопотоковая передача
- День и ночь (ICR), широкий динамический диапазон (120 дБ), защита от запотевания
- Праздничное движение, обнаружение направления, обнаружение тумана, обнаружение звука, цифровое автоматическое слежение, классификация звука, тепловая карта, подсчет людей, управление очередями, фальсификация
- Обнаружение движения, передача обслуживания
- Слот для памяти SD/SDHC/SDXC (макс. 512 ГБ), PoE/12 В постоянного тока
- Вид на коридор, поддержка WiseStream II
- Длина ИК-видимой области 30 м, IP67/IP66, NEMA 4X, IK10
- Поддержка LDC (коррекция искажений объектива).

Размеры

Единица: мм (дюйм)

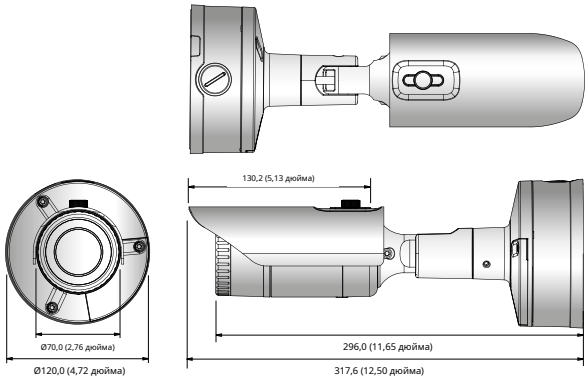

Аксессуары (дополнительно)



СБП-302ПМ

CHO-8020P/8030P/8040P	
ВИДЕО	
Устройство обработки изображений	1/1,8" 6M КМОП
Всего пикселей	3096 (Г) x 2094 (В)
Эффективные пиксели	2616 (Г) x 1976 (В)
Система сканирования	Прогрессивная развертка
Мин. Освещение	Цвет: 0,16 люкс (F1,6, 1/30 с), Ч/Б: 0 люкс (ИК-подсветка включена)
Соотношение сигнал/шум	50 дБ
Видеовыход	CVBS: 1,0 Врр/75 Ом, композитный, 720 x 480 (N), 720 x 576 (P), для установки USB: micro USB типа B, 1280 x 720 для установки
ОБЪЕКТИВ	
Фокусное расстояние (коэффициент масштабирования)	3,7 мм фиксированный (XNO-8020R), 4,6 мм фиксированный (XNO-8030R), 7 мм фиксированный (XNO-8040R)
Макс. Соотношение диафрагмы	Ф1.6
Угловое поле зрения	Г: 97,5°/В: 71,9°/Г: 126,2° (XNO-8020R), В: 77,9°/В: 57,9°/Г: 98,7° (XNO-8030R), В: 50,7°/В: 37,8°/ Г: 63,8° (XNO-8040R)
Мин. Расстояние до объекта	0,4 м (1,31 фута)
Управление фокусом	Руководство
Тип объектива/крепления	Фиксированный/бортовой тип
РАБОТАЮЩИЙ	
Видимая длина ИК-излучения	30 м (98,43 фута)
Название камеры	Выкл./Вкл. (Отображается до 85 символов) - W/W: английский/цифровой/специальные символы - Китай: английский/цифровой/специальный/китайский символы - Общий: многострочный (макс. 5), цвет (серый/зеленый/красный/синий/черный/белый), прозрачность, Автоматическое масштабирование по разрешению
День и Ночь	Авто (ICR) / Цвет / Ч/Б / Внешний / Расписание
Компенсация подсветки	Выкл./BLC/HLC (Маскирование/Затемнение), WDR
Широкий динамический диапазон	120 дБ
Повышение контрастности	SSDR (Выкл./Вкл.)
Цифровое шумоподавление	CCHPB (Шумовой фильтр 2D+3D) (Выкл./Вкл.)
Цифровая стабилизация изображения	Выкл./Вкл.
Защита от запотевания	Выкл./Авто (вход от обнаружения тумана)/Вручную
Обнаружение движения	Выкл/Вкл (8ea, Вточечные полигональные зоны), передача обслуживания
Маскирование конфиденциальности	Выкл./Вкл. (32 шт., Многоугольные) — Цвет: Серый/Зеленый/Красный/Синий/Черный/Белый, Мозаика
Получите контроль	Выкл./Низкий/Средний/Высокий
Баланс белого	ATW / AWC / Ручной / В помещении / На открытом воздухе (включая ртуть и натрий)
Контраст	Регулировка уровня
LDC (коррекция искажений объектива)	Выкл/Вкл (5 уровней мин/макс)
Электронная выдержка затвора	Минимум/Максимум/Подавление мерцания (2 ~ 1/12 000 с)
Цифровой PTZ	24x, цифровое PTZ (предустановленное, групповое)
Флип / Зеркало	Выкл./Вкл., вид в коридор: 90˚/270˚
Видео и аудио аналитика	Вмешательство, празднование, обнаружение направления, обнаружение расфокусировки, обнаружение тумана, Виртуальная линия, вход/выход, появление (отключение), обнаружение звука, обнаружение лиц, обнаружение движения, цифровое автоматическое слежение, классификация звука, тепловая карта, подсчет людей, управление очередями
Сигнализация ввода/вывода	Вход 1 шт. / Выход 1 шт.
Тревожные триггеры	Вход тревоги, обнаружение движения, видео- и аудиоаналитика, отключение сети
Тревожные события	Загрузка файлов через FTP, электронная почта, уведомление по электронной почте, локальное хранилище (SD/SDHC/SDXC) или запись NAS при срабатывании событий, внешний вывод, предустановка DPTZ
Счетчик пикселей	Поддерживать.
СЕТЬ	
Ethernet	RJ-45 (10/100BASE-T)
Формат сжатия видео	H.265/H.264 (MPEG-4 часть 10/AVC): основной/базовый/высокий, MJPEG
Разрешение	2560 x 1920, 2560 x 1440, 1920 x 1080, 1600 x 1200, 1280 x 1024, 1280 x 960, 1280 x 720, 1024 x 768, 800 x 600, 800 x 448, 720 x 576, 720 x 480, 640 x 480, 640 x 360, 320 x 240
Макс. Частота кадров	H.265/H.264: Макс. 30 кадров в секунду при всех разрешениях, MJPEG: Макс. 30 кадров в секунду
Умный кодек	Ручной режим (в зависимости от площади: 5 шт.)
МудрыйСтримII	Поддерживать.
Настройка качества видео	H.265/H.264: контроль целевого уровня битрейта, MJPEG: контроль целевого уровня битрейта
Метод управления битрейтом	H.265/H.264: CBR или VBR, MJPEG: VBR
Возможность потоковой передачи	Множественная потоковая передача (до 10 профилей)
Аудиовход	По выбору (микрофонный вход/линейный вход), Напряжение питания: 2,5 В постоянного тока (4 мА), Входное сопротивление: прибл. 2 кОм
Аудиовыход	Линейный выход, максимальный выходной уровень: 1 В (среднеквадратичное значение)
Формат сжатия аудио	G.711 u-law/G.726 по выбору, G.726 (ADPCM) 8 кГц, G.711 8 кГц G.726: 16 Кбит/с, 24 Кбит/с, 32 Кбит/с, 40 Кбит/с, AAC-LC: 48 Кбит/с при 8/16/32/48 кГц
Аудио связь	Двунаправленный (2-сторонний)
ИП	IPv4, IPv6
Протокол	TCP/IP, UDP/IP, RTP(UDP), RTP(TCP), RTCP, RTSP, NTP, HTTP, HTTPS, SSL/TLS, DHCP, PPPoE, FTP, SMTP, ICMP, IGMP, SNMPv1/v2c/v3(MIB-2), ARP, DNS, DDNS, QoS, PIM-SM, UPnP, Bonjour
Безопасность	Аутентификация входа в систему HTTPS (SSL), дайджест-аутентификация входа в систему Фильтрация IP-адресов, журнал доступа пользователей, аутентификация 802.1X (EAP-TLS, EAP-LEAP)
Метод потоковой передачи	Одноадресная / многоадресная рассылка
Макс. Доступ пользователя	20 пользователей в одноадресном режиме
Пограничное хранилище	SD/SDHC/SDXC 2 слота (до 512 ГБ) — непрерывная запись (с 1-го по 2-й слот) NAS (сетевое хранилище), локальный ПК для мгновенной записи
Интерфейс прикладного программирования	Профиль ONVIF S/G, SUNAPI (HTTP API), открытая платформа Wisenet
Язык веб-страницы	Русский, Английский, Корейский, Французский, Итальянский, Испанский, Немецкий, Японский, Шведский, Португальский, Чешский, Польский, Турецкий, Нидерландский, Венгерский, Греческий
Веб-просмотрщик	Поддерживаемые ОС: Windows 7, 8.1, 10, Mac OS X 10.10, 10.11, 10.12. Веб- просмотр без плагина. - Поддерживаемый браузер: Google Chrome 54, MS Edge 38, Mozilla Firefox 49 (только 64-битная версия Windows), Apple Safari 9 * только для Mac OS X Плагин веб-просмотра - Поддерживаемый браузер: MS Explore 11, Apple Safari 9 * только для Mac OS X.
Программное обеспечение для централизованного управления	SmartViewer, CCM
ОТНОСЯЩИЙСЯ К ОКРУЖАЮЩЕЙ СРЕДЕ	
Рабочая температура/ влажность	- 30°C ~ +55°C (-22°F ~ +131°F) / менее 90% относительной влажности * Запуск следует производить при температуре выше -20°C (-4°F).
Температура хранения/влажность	- 50°C ~ +60°C (-58°F ~ +140°F) / менее 90% относительной влажности
Защита от проникновения / Вандалоустойчивость	IP67, IP66, NEMA 4X/ИК10
ЭЛЕКТРИЧЕСКАЯ	
Входное напряжение/ток	12 В постоянного тока ±10 %, PoE (IEEE802.3af)
Потребляемая мощность	Макс. 9,3 Вт (12 В постоянного тока), Макс. 10,3 Вт (PoE)
МЕХАНИЧЕСКИЙ	
Цвет/Материал	Темно-серый/Алюминий
Размеры (ШхВ)	Ø70,0 x 296,0 мм (Ø 4,72 x 11,65 дюйма) (без солнцезащитного козырька)
Масса	1,22 кг (2,69 фунта)

* Последнюю информацию/спецификации продукта можно найти на сайте hanwha-security.eu.

* Конструкция и технические характеристики могут быть изменены без предварительного уведомления.

ПЕРВОЕ ИЗДАНИЕ01-2017 ©2017Ханва ТеквинСо., Ltd. Все права защищены.

WISENET SAMSUNG