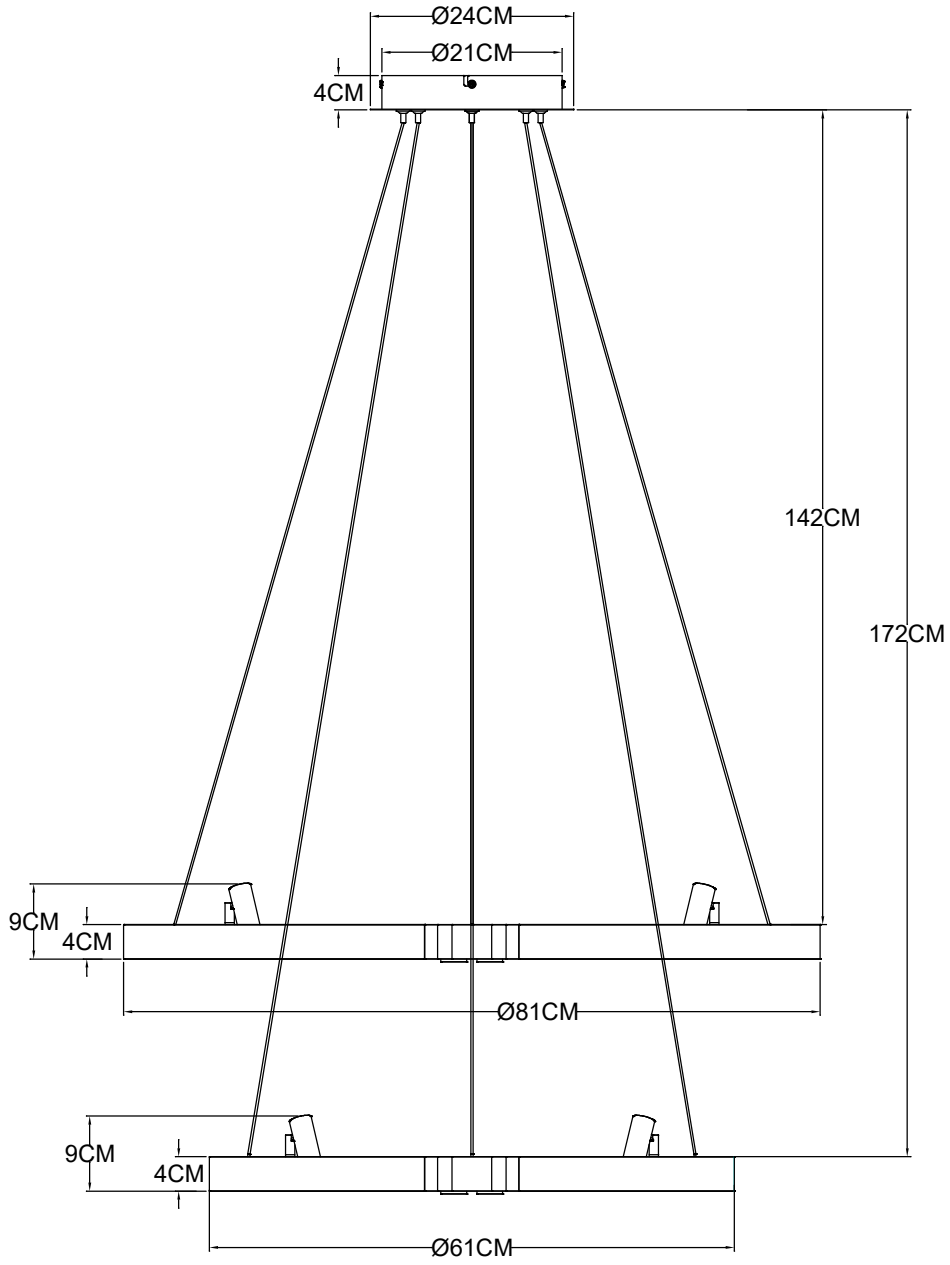
Ø24CM
Ø21CM
4CM
142CM
172CM
9CM
4CM
Ø81CM
9CM
4CM
Ø61CM

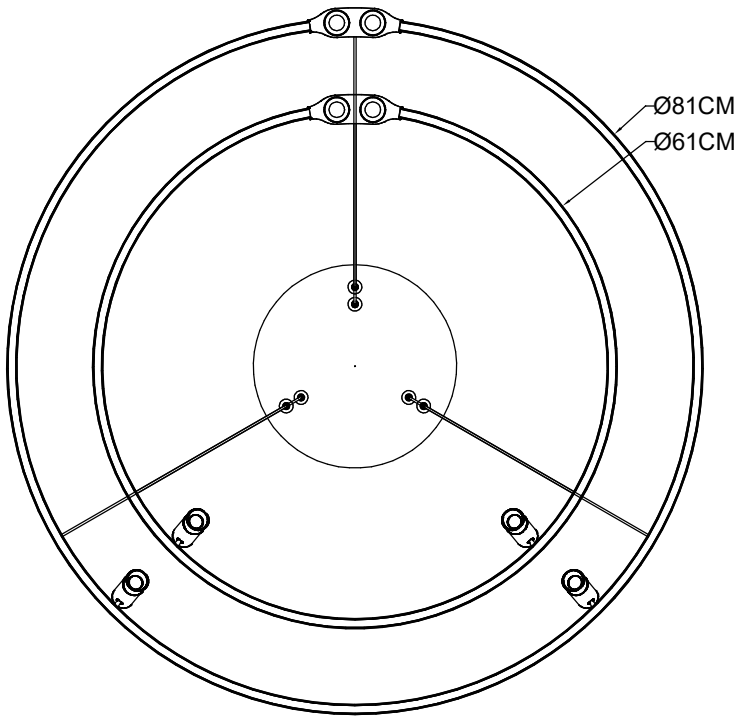
Ø81CM
Ø61CM