32650DEK

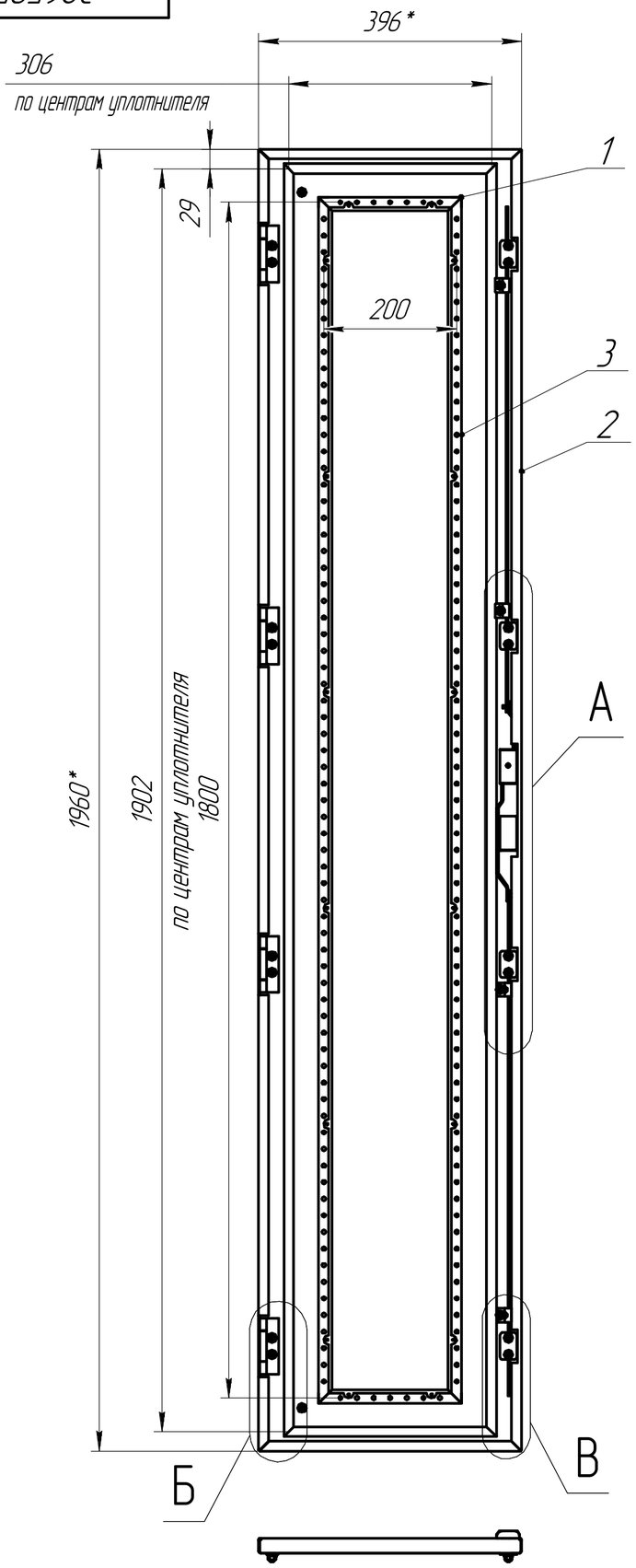

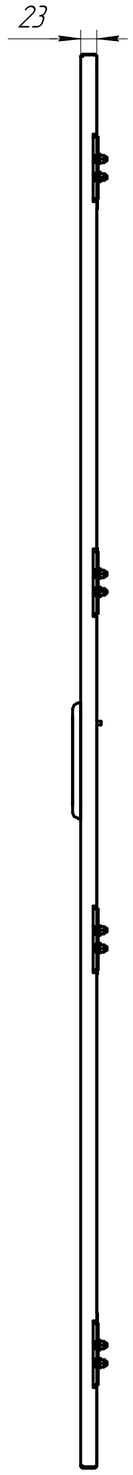

А(1:2,5)

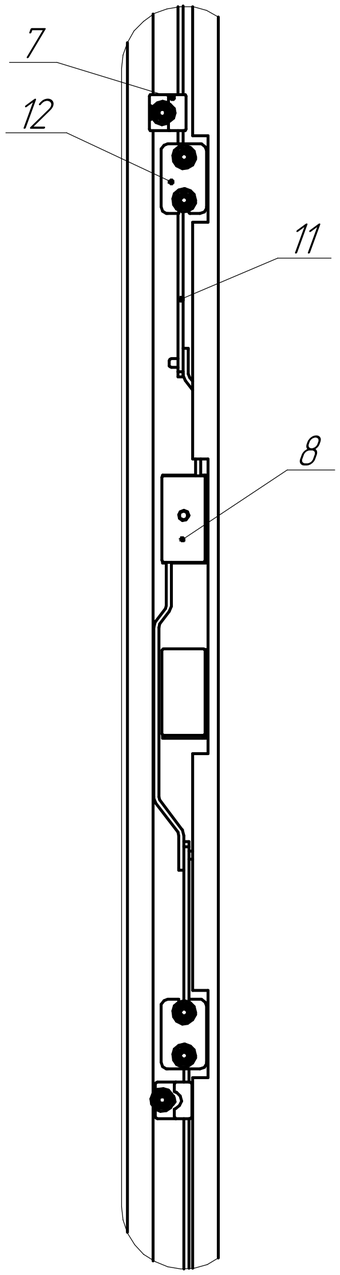

Б(1:2)

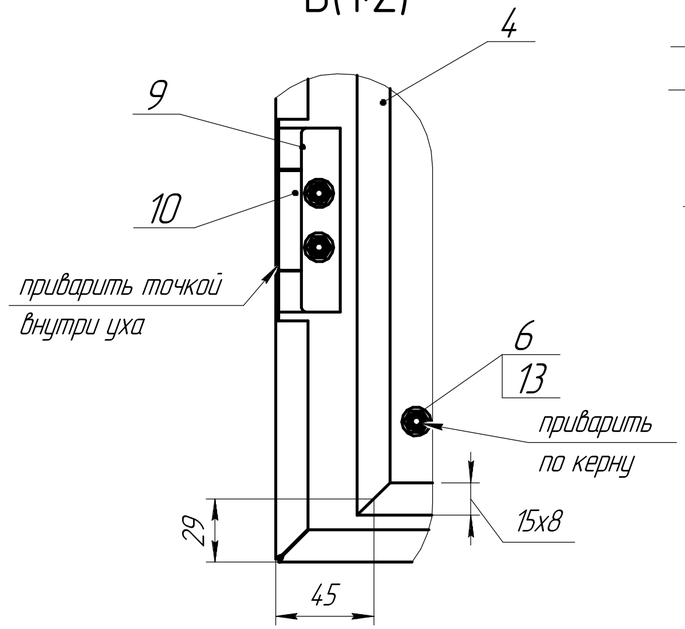

В(1:2)

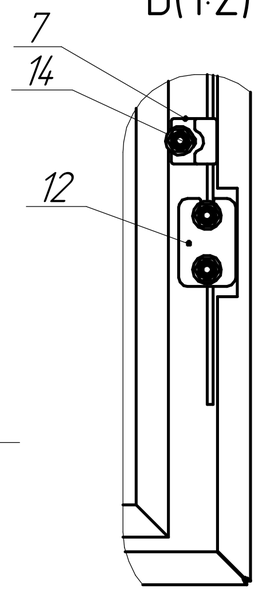

Формат	Зона	Поз.	Обозначение	Наименование	Кол.	Примечание
				Детали		
		1	32632DEK.02	П-образный профиль горизонтальный	2	
		2	32650DEK.01	Дверь шкафа ВхШ 2000х400мм, IP55, RAL 7035	1	
		3	32651DEK.03	П-образный профиль вертикальный	2	
		4		Уплотнение	1	
				Стандартные изделия		
		5		Винт А2.М6-6gх16 ГОСТ 17475-80	16	
		6		Гайка шестигранная высокая самостопорящаяся	22	
				с фланцем - М6 ГОСТ ISO 7044		
		7		Держатель тяги плоской IPA01.575	4	
		8		Замок К112.01.00	1	
		9		Основная часть петли MG09.2.1	5	
		10		Ответная часть петли MG9	4	
		11		Тяга плоская IPA01.575	2	
		12		Упор для плоской тяги ILK02.35.0	4	
		13		Шпилька М6х10	2	
		14		Шпилька М6х16	4	

1. *Размеры для справок.
2. Общие допуски ГОСТ 30893.2-mK.
3. Сварка по ГОСТ 14.771-76.

Изм.	Лист	№ докум.	Подп.	Дата
Разраб.				
Пров.				
Т.контр.				
Н.контр.				
Утв.				

32650DEK

Дверь шкафа ВхШ 2000х400мм, IP55, RAL 7035

Лит.	Масса	Масштаб
	15	1:6

Лист 1 Листов 2

Копировал

Формат А2

Перв. примен.

Справ. №

Подп. и дата

Инв. № дубл.

Взам. инв. №

Подп. и дата

Инв. № подл.

32650DEK

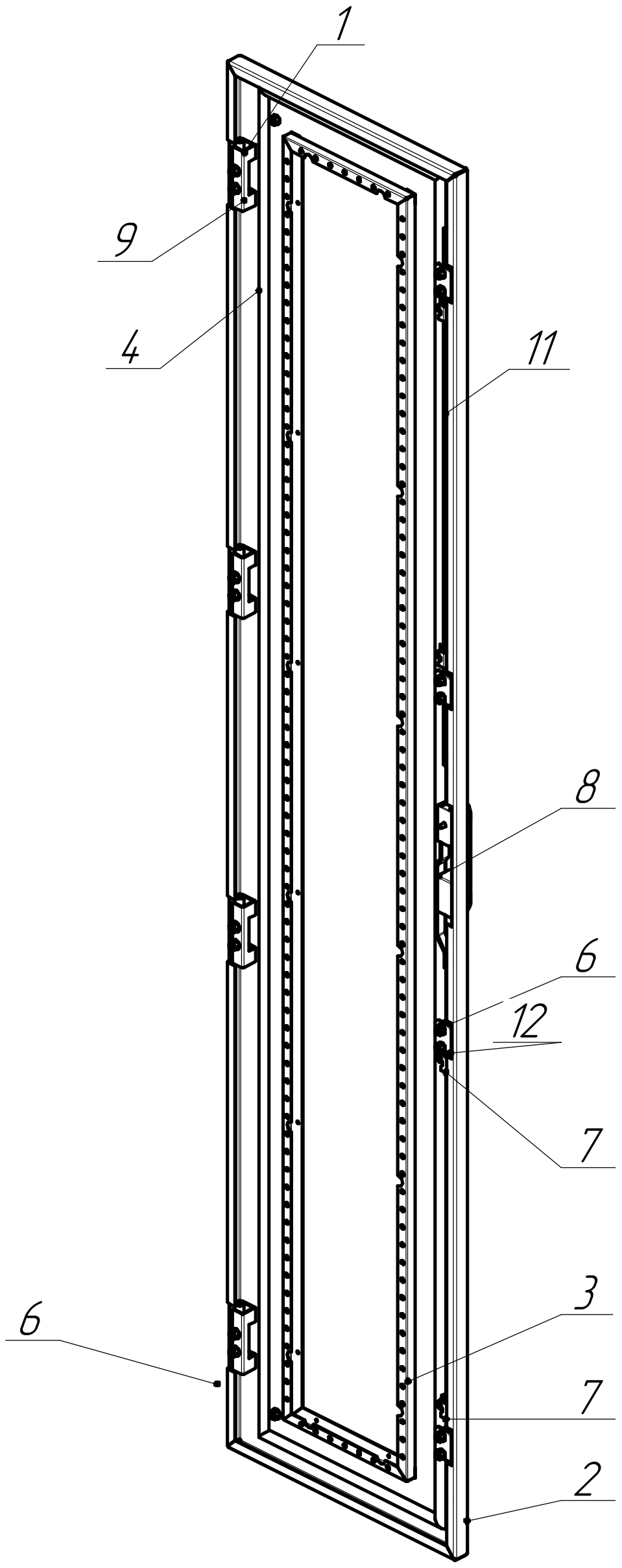

Изм.	Лист	№ докум.	Подп.	Дата	32650DEK	Лист 2

Подп. и дата | Инв. № дубл. | Взам. инв. № | Подп. и дата | Инв. № подл.

Копировал

Формат А3