Перевод: английский - русский - www.onlinedoctranslator.com

DH-HAC-D3A51-Z

5-мегапиксельная HDCVI ИК-купольная камера



* Параметры и технические характеристики, указанные ниже, применимы только к серии A51-S2..

· Макс. 25 кадров в секунду при 5 МП (видеовыход 16:9)

· Возможность переключения CVI/CVBS/AHD/TVI

· Моторизованный объектив 2,7–12 мм

· Макс. длина ИК-подсветки 30 м; Smart IR

· IP67; DC12V



Обзор системы

Испытайте 5-мегапиксельное видео Full HD и простоту использования существующей кабельной инфраструктуры с HDCVI. 5-мегапиксельная HDCVI-камера серии Lite отличается компактным дизайном и обеспечивает высококачественное изображение по разумной цене. Она предлагает различные модели с моторизованным/фиксированным объективом, многоязычным OSD и переключаемым выходом HD/SD. Ее структурная гибкость и высокая стоимость делают камеру идеальным выбором для решений SMB.

Функции

4 сигнала по 1 коаксиальному кабелю

Технология HDCVI поддерживает 4 сигнала, которые передаются по 1 коаксиальному кабелю одновременно, т. е. видео, аудио*, данные и питание. Двусторонняя передача данных позволяет камере HDCVI взаимодействовать с XVR, например, посылая управляющий сигнал или активируя сигнал тревоги. Более того, технология HDCVI поддерживает PoC для гибкости конструкции.

* Аудиовход доступен для некоторых моделей камер HDCVI.

Передача на большие расстояния

Технология HDCVI гарантирует передачу в реальном времени на большие расстояния без потерь. Поддерживает до 700 м для 5MP HD видео по коаксиальному кабелю и до 300 м по кабелю UTP.*

* Фактические результаты подтверждены испытаниями в реальных условиях в испытательной лаборатории Dahua.

Простота

Технология HDCVI унаследовала врожденную особенность простоты традиционной аналоговой системы наблюдения, что делает ее лучшим выбором для защиты инвестиций. Система HDCVI может легко модернизировать традиционную аналоговую систему без замены существующего коаксиального кабеля. Подход plug and play обеспечивает видеонаблюдение Full HD без хлопот по настройке сети.

Умный ИК

Камера оснащена ИК-светодиодной подсветкой для лучшей работы при слабом освещении. Smart IR — это технология, обеспечивающая равномерность яркости черно-белого изображения при слабом освещении. Уникальная технология Smart IR от Dahua подстраивается под интенсивность инфракрасных светодиодов камеры, чтобы компенсировать расстояние до объекта и не дает ИК-светодиодам пересвечивать изображения по мере приближения объекта к камере.

Мультиформаты

Камера поддерживает несколько видеоформатов, включая HDCVI, CVBS и два других распространенных на рынке аналоговых формата HD. Четыре формата можно переключать через меню OSD. Эта функция делает камеру совместимой с существующими HD/SD DVR большинства конечных пользователей.

Многоязычное экранное меню

Меню OSD обеспечивает несколько настроек изображения и функций для соответствия требованиям различных сцен мониторинга. Меню OSD включает такие конфигурации, как режим подсветки, день/ночь, баланс белого, маска конфиденциальности и обнаружение движения. Камера поддерживает 11 языков для меню OSD, а именно китайский, английский, французский, немецкий, испанский, португальский, итальянский, японский, корейский, русский и польский.

Защита

Исключительная надежность камеры непревзойденна благодаря ее прочной конструкции. Камера защищена от воды и пыли по классу IP67, что делает ее пригодной для использования в помещениях и на открытом воздухе.

С рабочим диапазоном температур от –30°C до +60°C (от –22°F до +140°F) камера предназначена для экстремальных температурных условий. Поддерживая допуск входного напряжения ±30%, эта камера подходит даже для самых нестабильных условий электропитания. Ее молниезащитный рейтинг 4kV обеспечивает защиту камеры и ее конструкции от воздействия молнии.

Купер | DH-HAC-D3A51-Z

Технические характеристики

Камера

Датчик изображения	1/2,7-дюймовый КМОП
Макс. разрешение	2880 (Г) × 1620 (В)
Пиксель	5МП
Система сканирования	Прогрессивный
Скорость электронного затвора	PAL: 1/25 с–1/100000 с NTSC: 1/30 с–1/100000 с
Соотношение сигнал/шум	> 65 дБ
Мин. освещенность	0,01 Люкс/F1.6; 30IRE; 0 Люкс ИК вкл.
Расстояние освещения	30 м (98,4 фута)
Управление включением/выключением осветителя	Авто; ручной
Номер осветителя	2
Диапазон панорамирования/наклона/вращения	Панорамирование: 0°–355° Наклон: 0°–75° Вращение: 0°–355°

Линза

Тип объектива	Моторизованный вариофокальный
Автофокус	Н/Д
Тип крепления	Ф14
Фокусное расстояние	2,7 мм–12 мм
Макс. диафрагма	Ф1.6
Поле зрения	Диагональ: 39°–130° Горизонтально: 34°–107° Вертикально: 19°–55°
Тип радужной оболочки глаза	Фиксированная диафрагма
Близкое расстояние фокусировки	0,5 м (1,64 фута)

		Обнаружить	Наблюдать	Распознавать	Идентифицировать
ДОРИ Расстояние	2,7 мм	69 м (226,37 футов)	27,6 м (90,55 футов)	13,8 м (45,27 футов)	6,9 м (22,63 фута)
	12 мм	191,6 м (628,6 футов)	76,64 м (251,44 фута)	38,32 м (125,72 фута)	19,16 м (62,86 фута)

Видео

Частота кадров	XBH: PAL: 5M@25 кадров/с; 4M@25 кадров/с; 1080P@25 кадров/с NTSC: 5M@25 кадров/с; 4M@30 кадров/с; 1080P@30 кадров/с AHD: PAL: 4M при 25 кадрах в секунду NTSC: 4M@30 кадров в секунду TBI: PAL: 4M при 25 кадрах в секунду NTSC: 4M@30 кадров в секунду CVBS: ПАЛ: 960H NTSC: 960H
Разрешение	5M (2880×1620); 4M (2560×1440); 1080p (1920×1080); 960Г (960×576/960×480)
День/Ночь	Автоматическое переключение по ICR
БЛК	BLC/HLC/DWDR
ВДР	DWDR
Баланс белого	Авто; ручной
Регулировка усиления	Авто; ручной
Снижение шума	2D NR
Умный ИК	Да
Зеркало	Выкл/Вкл
Маскировка конфиденциальности	Выкл/Вкл (8 областей; прямоугольник)

Сертификаты

Сертификаты	CE (EN55032:2015, EN61000-3-2:2014, EN61000-3-3:2013, EN55024:2010+A1:2015, EN55035:2017, EN50130-4:2011+A1:2014, EN62368-1:2014+ A11:2017) FCC (CFR 47 FCC Часть 15 подраздел B, ANSI C63.4-2014)

Порт

Видеовыход	Выбор видеовыхода CVI/TVI/AHD/CVBS через один порт BNC

Власть

Источник питания	12 В постоянного тока ±30%
Потребляемая мощность	Макс. 5,6 Вт (12 В постоянного тока; ИК вкл.)

Среда

Рабочая температура	– от 30°C до +60°C (от –22°F до +140°F) < 95% (без конденсации)
Температура хранения	– от 30°C до +60°C (от –22°F до +140°F) < 95% (без конденсации)
Степень защиты	IP67

Структура

Корпус	Пластик по всему корпусу
Размеры камеры	Ф122,0 мм × 98,1 мм (Ф4,80" × 3,86")
Вес нетто	0,34 кг (0,75 фунта)
Вес брутто	0,51 кг (1,12 фунта)

Информация о заказе

Тип	Номер детали	Описание
5-мегапиксельная камера	DH-HAC-D3A51P-Z 2,7–12 мм	5-мегапиксельная HDCVI ИК-купольная камера
	DH-HAC-D3A51N-Z 2,7–12 мм	
Аксессуары	ПФА123	Распределительная коробка IP66
	ПФА137	Распределительная коробка
	ПФБ203В	Настенный кронштейн (Для использования отдельно или с PFA152-E)
	ПФА152-Э	Кронштейн для крепления на столб (для использования с PFB203W)
	ПФБ220С	Кронштейн для потолочного крепления (для использования с PFA106)
	ПФА106	Монтажный адаптер (для использования с PFB220C)
	ПФМ800-4К	Пассивный HDCVI Балун

	ПФМ321Д	Адаптер питания 12 В 1 А
	ПФМ904	Интегрированный тестер креплений

Аксессуары

Необязательный:



ПФА123

Распределительная коробка IP66



ПФА137

Распределительная коробка



ПФБ203В

Настенный кронштейн

(Для использования отдельно или вместе с ПФА152-Э)



ПФА152-Э

Кронштейн для крепления на столб

(Для использования с PFB203W)



ПФБ220С

Кронштейн для потолочного крепления

(Для использования с PFA106)



ПФА106

Адаптер для крепления

(Для использования с PFB220C)



ПФМ800-4К

Пассивный HDCVI Балун



ПФМ321Д

Адаптер питания 12 В 1 А



ПФМ904

Интегрированный тестер креплений

Установка

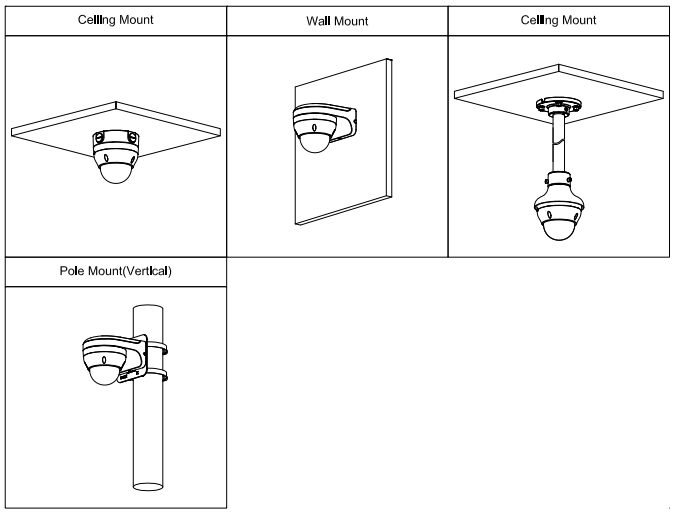

Размеры (мм [дюйм])

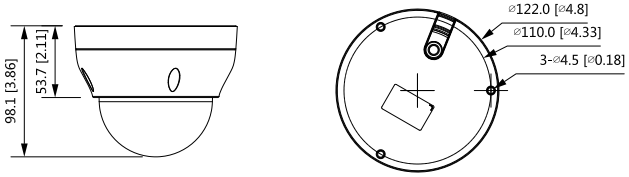

© 2020 Dahua. Все права защищены. Дизайн и технические характеристики могут быть изменены без предварительного уведомления. Изображения в документе приведены только для справки, и фактический продукт имеет преимущественную силу.