Apach Cook line

ФРИТЮРНИЦЫ ГАЗОВЫЕ

APFG-47(T/P/2P)/PL

APFG-77(T/P)/PL

APFG-49P/PL

APFG-89P/PL

РУКОВОДСТВО ПО УСТАНОВКЕ И ЭКСПЛУАТАЦИИ

ОГЛАВЛЕНИЕ

1-2. ОБЩИЕ СВЕДЕНИЯ И ПРАВИЛА ТЕХНИКИ БЕЗОПАСНОСТИ

3. РАЗМЕЩЕНИЕ И ПЕРЕМЕЩЕНИЕ

4. ПОДКЛЮЧЕНИ К ИСТОЧНИКУ ЭЛЕКТРОПИТАНИЯ

5. ВВОД В ЭКСПЛУАТАЦИЮ

6. СМЕНА ИСПОЛЬЗУЕМОГО ВИДА ГАЗА

7. ЗАМЕНА УЗЛОВ И КОМПЛЕКТУЮЩИХ

8. РУКОВОДСТВО ПО ЭКСПЛУАТАЦИИ

9. ТЕКУЩЕЕ ОБСЛУЖИВАНИЕ

10. УТИЛИЗАЦИЯ

11. ТЕХНИЧЕСКИЕ ХАРАКТЕРИСТИКИ / ИЛЛЮСТРАЦИИ

ОПИСАНИЕ УСЛОВНЫХ ОБОЗНАЧЕНИЙ

Предупреждение об опас- ности. Ситуации, представ- ляющие непосредственную опасность и грозящие тяжелыми травмами или смертью. Потен- циально опасные ситуации, спо- собные привести к тяжелым травмам или смерти.

Высокое напряжение! Осто- рожно! Угроза для жизни! Несоблюдение правил тех- ники безопасности может привести к тяжелым травмам или смерти

Опасность высокой темпе- ратуры, несоблюдение пра- вил техники безопасности может привести к тяжелым трав- мам или смерти.

Опасность выброса горячих продуктов, несоблюдение правил техники безопасно- сти может привести к тяжелым травмам или смерти.

Опасность защемления ко- нечностей при перемеще-

НАСТОЯЩЕЕ РУКОВОДСТВО ЯВЛЯЕТСЯ СОБСТВЕННОСТЬЮ ИЗГОТОВИТЕЛЯ. ВОСПРОИЗВЕДЕНИЕ, ДАЖЕ ЧАСТИЧНОЕ, ЗАПРЕЩЕНО.

нии и/или размещении, несоблю- дение правил техники безопасности может привести к тяжелым травмам или смерти.

Предупреждение о запре- тах. Запрещается выпол- нять любые работы посто- ронним лицам (включая детей, инвалидов и лиц с ограниченны- ми физическими и умственными возможностями и нарушением работы органов чувств). Запре- щается неспециализированному персоналу выполнять любые ра- боты (по техническому обслужи- ванию и/или другие), требующие специальной технической квали- фикации и допуска. Запрещает- ся специализированному персо- налу вы полнять любые работы (по техническому обслужива- нию и/или другие) без предва- рительного полного ознакомле- ния с технической документацией. Запрещены игры детей с оборудованием. Запрещены чистка и техническое обслуживание оборудования детьми без надзора взрослых.

НАСТОЯЩЕЕ РУКОВОДСТВО ЯВЛЯЕТСЯ СОБСТВЕННОСТЬЮ ИЗГОТОВИТЕЛЯ. ВОСПРОИЗВЕДЕНИЕ, ДАЖЕ ЧАСТИЧНОЕ, ЗАПРЕЩЕНО.

Предупреждение об обя- зательных действиях. Перед началом любых ра- бот обязательно следует ознако- миться с руководством.

Следует отключать дачу электроэнергии на оборудо- вание при любой необходи- мости выполнения действий в условиях полной безопасности.

Обязательно следует ис- пользовать защитные очки.

Обязательно следует исполь- зовать защитные перчатки.

Обязательноследует ис- пользовать защитную каску.

Обязательно следует ис- пользовать защитную обувь.

Иные предупреждения. Указания по правильному выполнению того или иного действия, несоблюдение данных указаний грозит возникновением опасной ситуации.

Советы и подсказки для пра- вильного осуществления не- обходимых действий

«Специализированный» пользователь (квалифици- рованный специалист) / опытный пользователь, допущенный к пе- ремещению,

транспортировке, установке, обслуживанию, ремон- ту и утилизации оборудования.

«Неспециализирован- ный» пользователь (поль- зователь с ограниченным кругом обязанностей и задач). Лицо, допущенное к эксплуата- ции оборудования с включенны- ми предохранительными устрой- ствами, способное выполнять простые действия.

Знак заземления.

Знак подключения эквипотен- циального заземления.

При утилизации отходов следует соблюдать дей- ствующие нормы.

ВВЕДЕНИЕ / Оригинальный текст руко- водства. Оригинальный вариант настоя- щего документа был составлен на языке производителя (итальянском). Сведения, приведенные в настоящем руководстве, предназначены исключительно для поль- зователей, допущенных к эксплуатации описываемого оборудования.

Пользователи должны быть ознакомлены со всеми аспектами эксплуатации обору- дования и требованиями по безопасно- сти. Особые предписания (относительно обязательных действий, запретов и опас- ных ситуаций) приведены в соответству- ющей отдельной главе. Не допускается передача документа для ознакомления третьим лицам без письменного разре- шения производителя. Запрещено ис- пользование текста данного документа в других публикациях без письменного разрешения производителя.

Используемые в настоящем документе чертежи, фотографии, рисунки и схемы носят исключительно иллюстративный характер и могут быть изменены. Произ- водитель оставляет за собой право вно-

сить изменения в документ без предвари- тельного уведомления.

ЦЕЛЬ НАСТОЯЩЕГО ДОКУМЕНТА / Как на этапе проектирования обо- рудования, так и в процессе составления настоящего документа были тщательно проанализированы все аспекты взаимо- действия между пользователем и обору- дованием на протяжении всего жизненного цикла последнего. ТАКИМ образом, мы надеемся, что настоящий документ будет способствовать поддержанию эффективности оборудования на неизмен- но высоком уровне. Строгое соблюдение приведенных в документе указаний помо-
жет свести к минимуму риск причинения
вреда пользователю и/или экономическо- го ущерба.

ПОРЯДОК РАБОТЫ С ДОКУМЕНТОМ / Настоящий документ состоит из нескольких глав, в которых в соответ- ствии с освещаемыми темами собраны все необходимые сведения для безопас- ной эксплуатации оборудования. Каждая глава подразделяется на параграфы, в каждом параграфе могут быть пояснения с заголовком и описанием.

ПОРЯДОК ХРАНЕНИЯ ДОКУМЕНТА / /Настоящий документ, а также остальное содержимое пакета, являет- ся неотъемлемой частью поставки. Он должен храниться для дальнейших обращений в течение всего срока эксплу- атации изделия.

КАТЕГОРИИ ПОЛЬЗОВАТЕЛЕЙ / На-
стоящий документ рассчитан на следую- щие категории:

- **«Специализированный» пользователь** (специалист узкого профиля с допу- ском) - имеются в виду все пользователи, допущенные к перемещению, транспор- тировке, установке, обслуживанию, ре- монту и утилизации оборудования.
- **«Неспециализированный» пользователь** (пользователь с ограниченным кругом обязанностей и задач). Пользователь, допущенный к эксплуатации оборудования с включенными предохранительными устройствами и способный осуществлять его штатное обслуживание (чистку оборудования).

ПРОГРАММА ОБУЧЕНИЯ ПОЛЬЗОВАТЕЛЕЙ / По специальному запросу может быть организован курс обучения для пользователей, ответственных за эксплуатацию оборудования, в соответ- ствии с условиями, приводимыми в подтверждении заказа.

ОБЯЗАННОСТИ ПОКУПАТЕЛЯ / За исключением случаев, когда контрактом предусмотрено иное, покупатель, как правило, обязан произвести за свой счет следующие работы:

- подготовку помещений (включая строи- тельные работы, установку фундаментов

или прокладывание каналов при необхо-

RU

НАСТОЯЩЕЕ РУКОВОДСТВО ЯВЛЯЕТСЯ СОБСТВЕННОСТЬЮ ИЗГОТОВИТЕЛЯ. ВОСПРОИЗВЕДЕНИЕ, ДАЖЕ ЧАСТИЧНОЕ, ЗАПРЕЩЕНО.

димости);
- подготовку нескользящего, гладкого напольного покрытия;
- подготовку места установки и саму уста- новку изделия при соблюдении размер- ных требований, указанных на плане раз- мещения (схеме основания);
- подготовку вспомогательных систем в соответствии с характеристиками обору- дования (например, сетей электро-, га- зоснабжения);
- подготовку системы электрооборудова- ния, отвечающей нормативным требова- ниям, действующим в стране установки;
- подготовку соответствующей системы освещения, отвечающей местным норма- тивным требованиям;
- установку предохранительных устройств в начале и в конце линии энергоснабжения (устройства защитного отключения, эквипотенциальные устрой- ства заземления, предохранительные клапаны и т.д.) в соответствии с действу- ющим в стране установки законодатель- ством;
- подготовку системы заземления в со- ответствии с нормами, действующими в стране установки;
- при необходимости - подготовку систе- мы смягчения воды (см. технические ха- рактеристики).

СОДЕРЖИМОЕ ПОСТАВКИ / Ком- плект поставки может различаться в зависимости от заказа.
- Оборудование
- Крышка / крышки

НАСТОЯЩЕЕ РУКОВОДСТВО ЯВЛЯЕТСЯ СОБСТВЕННОСТЬЮ ИЗГОТОВИТЕЛЯ. ВОСПРОИЗВЕДЕНИЕ, ДАЖЕ ЧАСТИЧНОЕ, ЗАПРЕЩЕНО.

• Металлическая корзина / корзины
• Поддерживающая решетка для уста- новки корзины
• Шланги и/или провода для подключе- ния к системам энергоснабжения (только если оговорено в заказе).
• Набор для перенастройки системы по- дачи газа, поставляемый производите- лем

НАЗНАЧЕНИЕ / Это устройство пред- назначено для профессионального при- менения. Использование оборудования, описываемого в настоящем документе, считается надлежащим, если оно приме- няется для приготовления или разогрева пищевых продуктов. Любое другое ис- пользование считается ненадлежащим и, следовательно, потенциально опасным. Данное оборудование предназначено для обслуживания коммерческой дея- тельности (например, на кухнях рестора- нов, в столовых, больницах и т.п.), а также для использования на предприятиях ком- мерческого назначения (например, в пе- карнях, мясных лавках и т.п.) , но не для непрерывного потокового приготовления пищи. Данное оборудование предназна- чено для применения в определенных условиях, описанных в контракте, и в пределах предусмотренных ограничений, указанных в соответствующих пунктах. **Для обеспечения соответствия нор- мативным требованиям использовать только оригинальные аксессуары и запасные части, поставляемые произ- водителем.**

ПРЕДУСМОТРЕННЫЕ УСЛОВИЯ ЭКСПЛУАТАЦИИ /Данное оборудо- вание рассчитано на эксплуатацию исключительно в помещении с соблю- дением соответствующих технических и производственных ограничений. Для максимально эффективной и безопасной работы изделия необходимо обеспечить соблюдение нижеследующих требова- ний. Оборудование должно устанавли- ваться в подходящем месте, в котором обеспечивалось бы удобство текущей эксплуатации, а также штатного и внеоче- редного обслуживания. Место установки необходимо оборудовать таким образом,

чтобы обеспечивалась надлежащая без- опасность пользователя при проведении работ по техобслуживанию. Помещение должно соответствовать определенным требованиям, в частности: максимальная относительная влажность - 80 %;

- минимальная температура охлаждаю- щей воды не менее +10°C;
- пол в помещении не должен быть скользким, оборудование должно сто- ять ровно;
- помещение должно иметь систему вентиляции и освещения в соответ- ствии с нормами, действующими в стране эксплуатации;
- помещение должно быть оснащено для слива «серых» вод, а также вы- ключателями и вентилями для отклю- чения при необходимости оборудова- ния от всех питающих коммуникаций;
- стены/поверхности, находящиеся в непосредственной близости/контак- тирующие с оборудованием, должны быть огнестойкими и/или должны быть изолированы от возможных источни- ков тепла.

ПРИЕМОЧНЫЕ ИСПЫТАНИЯ И ГА- РАНТИЙНЫЕ УСЛОВИЯ /

Приемочные испытания: оборудова- ние испытано изготовителем на стадии монтажа на собственном заводе. Все сертификаты, связанные с проведением испытания, передаются клиенту по его запросу.

Гарантия: гарантийный срок состав- ляет 12 месяцев от даты, указанной на счет-фактуре, данный период продле- нию не подлежит. Гарантией покрыва- ются дефектные детали, замена и транс- портировка которых производится за счет покупателя. Гарантия не распространяет- ся на электрические детали, комплектую- щие и любые другие съемные элементы. Расходы на оплату труда технических специалистов, уполномоченных изгото- вителем устранить на предприятии кли- ента покрываемые гарантией дефекты, несет дистрибьютор.

Гарантия не распространяется на все ин- струменты и расходные материалы, по- ставляемые изготовителем вместе с обо- рудованием. Гарантией не покрываются

работы по плановому техобслуживанию или работы, связанные с неправильной установкой. Гарантия действительна только в отношении первоначального покупателя. Изготовитель берет на себя ответственность за оборудование в его изначальной конфигурации и только за оригинальные запчасти, установленные в ходе ремонта. Изготовитель снимает с себя всякую ответственность за использование оборудования не по назначению, за ущерб, нанесенный в результате вы- полнения действий, не предусмотренных в настоящем руководстве или не разре- шенных предварительно самим изготовителем.

СЛУЧАИ ПРЕКРАЩЕНИЯ ГАРАНТИИ / • При повреждениях, вызван- ных транспортировкой «франко-завод» (EXW) и/или погрузочно-разгрузочными работами. При обнаружении таких по- вреждений заказчик должен поставить в известность продавца и перевозчика по (например, по электронной почте или через интернет-сайт), а также зафиксировать происшествие в сопроводительных документах. Авторизованный специа- лист по установке оборудования вынесет оценку возможности дальнейшей установки в зависимости от степени повреж- дения. Гарантийные обязательства также теряют силу при наличии: • Повреждений, вызванных неправильной установкой.
• Повреждений, вызванных износом ча- стей из-за ненадлежащего применения оборудования.
• Повреждений, вызванных применением запасных частей стороннего производи- теля.
• Повреждений, возникших по причине неправильного техобслуживания и/или повреждений из-за отсутствия обслужи- вания.
• Повреждений вследствие несоблюдения требований настоящего документа.

RU

АВТОРИЗАЦИЯ /
Под авторизацией понимается разреше- ние на осуществление действий, касаю- щихся данного оборудования. Авториза- ция предоставляется ответственным за оборудование лицом (производителем, покупателем, лицом, ставящим свою под- пись, дилером и/или владельцем помещения).

ТЕХНИЧЕСКИЕ ДАННЫЕ и ИЛЛЮСТРАЦИИ / Раздел находится в конце настоящего руководства.

Любое изменение, вносимое в устройство оборудования, отра- жается на его работе и на уровне безопасности, а поэтому должно произ- водиться только техническими специа- листами, предоставленными производителем, или иными специалистами, получившими его соответствующую формальную авторизацию. В противном случае производитель снимает с себя всякую ответственность за вносимые изменения и за ущерб, который может воз-

никнуть вследствие них.

Сразу после доставки проверить целостность оборудования и его компонентов (например, шнура пи- тания), прежде чем приступить к эксплу- атации. При наличии нарушений целост- ности не включать оборудование, обратиться в ближайший центр обслу- живания.

Перед началом любых действий с оборудованием внимательно прочитать соответствующие ин- струкции.

Во время эксплуата- ции оборудования применять соответ- ствующие средства индивидуальной за- щиты. На территории ЕС действуют со- ответствующие директивы, касающиеся СИЗ, которые пользователь должен со- блюдать во время эксплуатации обору- дования. **Воздушный шум ≤ 70 дБ**

Запрещено устанавливать из- делие отдельно, БЕЗ антиопро- кидывателя (ДОПОЛНИТЕЛЬ-

НОЕ УСТРОЙСТВО). Исключаются версии TOP.

Перед подключением к системам питания, заземлению и канализа- ции свериться с техническими ха-
рактеристиками, указанными в техниче- ском паспорте оборудования и в настоящем руководстве. **Категорически запрещается удалять или изменять информационные таблички и наклей-ки, имеющиеся на оборудовании.**

Входящие линии подачи питания (например, электросеть, газопро- вод) должны быть оснащены устройствами блокировки, обеспечиваю- щими отключение питания в каждом слу- чае, когда требуется проведение работ в условиях полной безопасности.

В зависимости от модели, Под- ключение оборудования должно проводиться последовательно сначала к водопроводу и канализации, затем к газопроводу и наконец, после проверки на наличие утечек, к электро-
сети.

Оборудование не предназначено для применения во взрывоопас-ной атмосфере, поэтому его уста-
новка и эксплуатация в подобных усло- виях категорически запрещена.

Размещение оборудования в сборе следует производить с учетом раз- мерных требований и параметров установки, указанных в соответствующих главах настоящего руководства.

Оборудование не предназначено для встраивания в стены. / Эксплу- атация оборудования должна про- водиться в хорошо проветриваемых по- мещениях. / Сливные отверстия оборудования должны оставаться сво-бодными (не должны засоряться или пе- рекрываться посторонними предмета-
ми).

Газовое оборудование должно располагаться под вытяжным колпаком, технические характе-ристики вытяжного устройства должны

соответствовать нормам, действующим в стране применения.

После подключения к системам питания, заземлению и канализации оборудование должно оставаться постоянно (без возможности перемещения) на месте, отведенном для его эксплуатации и обслуживания. Неправильное подключение может стать причиной опасности.

Сливное отверстие оборудования должно быть соединено с системой отвода «серых» вод посредством открытого соединения стаканного типа без сифона, при наличии такового.

Оборудование должно применяться только для указанных целей. Любое иное применение оборудования считается НЕНАДЛЕЖАЩИМ и следовательно, производитель снимает с себя любую ответственность за физический урон и повреждения имущества, возникшие вследствие такового.

Описание особых мер по технике безопасности (обязательные и недопустимые действия, опасности) приводится непосредственно в соответствующей главе.

Не закрывать отверстия и (или) щели для вытяжки или удаления тепла.

Не оставлять легковоспламеняющиеся предметы или материалы вблизи оборудования.

Следует отключать подачу питания (воды, газа, электроэнергии) на оборудование при любой необходимости выполнения действий в условиях полной безопасности.

При любой необходимости выполнения каких-либо действий внутри оборудования (при подключении, вводе в эксплуатацию, проведении проверок и т. д.) подготовительные операции (демонтаж панелей, отключение подачи воды, газа, электроэнергии) должны проводиться в соответствии с нормами безопасности.

При При эксплуатации прибора необходимо исключить любую возможность контакта воды с жи-
ром или маслом

ДОЛЖНОСТНОЕ ПОЛОЖЕНИЕ И КВА- ЛИФИКАЦИЯ, НЕОБХОДИМЫЕ ДЛЯ ЭКСПЛУАТАЦИИ ОБОРУДОВАНИЯ

Запрещается специализированно-
му/неспециализированному пер- соналу выполнять любые работы
(по техническому обслуживанию и/или другие) без предварительного полного ознакомления с технической документа- цией.

Сведения, приведенные в настоящем

руководстве, предназначены для квали- фицированных пользователей, имею- щих допуск для перемещения, установки и обслуживания описываемого оборудо-
вания.

Сведения, веденные в настоящем руководстве, предназначены для не- специализированного

пользователя (пользователя с ограниченным кругом обязанностей и задач). Пользователь, допущенный к эксплуатации оборудова- ния с включенными предохранительны-
ми устройствами и способный осущест- влять его штатное обслуживание (чистку оборудования).

Пользователи должны быть ос- комлены со всеми аспектами экс- плуатации оборудования и требо- ваниями техники

чения участка проведения работ и соот- ветствующих рабочих зон используются следующие определения:

•**Опасная зона**: любая зона внутри и/ или в непосредственной близи некоего механизма, присутствие в которой лица, открытого для воздействия, создает угрозу безопасности данного лица.

•**Лицо, открытое для воздействия**: любое лицо, целиком или частично на- ходящееся в опасной зоне.

При работе оборудования следу- ет соблюдать такое минимальное расстояние от него, чтобы обе- спечивалась надлежащая безопасность

пользователя в случае возникновения

RU

безопасности. Эксплуатация изделия должна осущест- вляться в соответствии с установленны-
ми нормами безопасности.

Неспециализированный пользо-
ватель допускается к к эксплуата-
ции оборудования только после завершения уполномоченным техниче-
ским специалистом его установки (вклю-
чая транспортировку, закрепление, под- ключение к электро-, водо- и газоснабжению и канализации).

РАБОЧИЕ ЗОНЫ И ОПАСНЫЕ ЗОНЫ / Для более четкого разграни-

НАСТОЯЩЕЕ РУКОВОДСТВО ЯВЛЯЕТСЯ СОБСТВЕННОСТЬЮ ИЗГОТОВИТЕЛЯ. ВОСПРОИЗВЕДЕНИЕ, ДАЖЕ ЧАСТИЧНОЕ, ЗАПРЕЩЕНО.

непредвиденной ситуации.

Также опасными зонами считаются /

•Все рабочие зоны внутри оборудова- ния.

•Все зоны, оборудованные соответ- ствующими защитными устройствами и системами безопасности, такими, как фотоэлементы, защитные панели, сблокированные дверцы, защитные картеры.

•Все зоны внутри блоков управления, электрощитов и распределительных коробок.

•Любые зоны вокруг оборудования в случае несоблюдения минимальных безопасных расстояний.

ИНСТРУМЕНТЫ, НЕОБХОДИМЫЕ ДЛЯ УСТАНОВКИ /

Обычно для правильного осуществле- ния установки авторизованный технический специалист должен иметь в своем распоряжении определенный набор инструментов, а именно:

- Отвертки для прямых шлицов разме- ром 3 и 8 мм и крестовую отвертку среднего размера;
- Регулируемый трубный ключ;
- Набор средств для газовых соединений (шланги, уплотнители и т. д.);
- Ножницы для электропроводов;
- Набор средств для водопроводных со- единений (шланги, уплотнители и т. д.);
- Трубчатый шестигранный ключ на 8 мм;
- Датчик утечки газа;
- Набор средств для электрических со- единений (провода, клеммные колодки, промышленные штепсельные розетки

НАСТОЯЩЕЕ РУКОВОДСТВО ЯВЛЯЕТСЯ СОБСТВЕННОСТЬЮ ИЗГОТОВИТЕЛЯ. ВОСПРОИЗВЕДЕНИЕ, ДАЖЕ ЧАСТИЧНОЕ, ЗАПРЕЩЕНО.

и т. д.);
- Гаечный ключ на 8 мм;
- Полный набор для установки (для под- ключения электрического и газового пи- тания и т. д.).

Помимо вышеперечисленных ин- струментов, требуется устройство для поднятия оборудования, со- ответствующее действующим нормам в отношении грузоподъемных механиз- мов.

ОСТАТОЧНЫЕ РИСКИ / Несмотря на собл юдение современных произ- водственных норм и законодательных требований в отношении производства и коммерческой реализации оборудова- ния, существуют остаточные риски, кото- рые в силу определенных особенностей самого оборудования невозможно устра- нить. Такими рисками являются нижепе- речисленные.

ОСТАТОЧНЫЙ РИСК ПОРАЖЕ- НИЯ ЭЛЕКТРИЧЕСКИМ ТОКОМ / Данный риск присутствует при ра- боте с электрическими и/или электрон- ными устройствами под напряжением.

ОСТАТОЧНЫЙ РИСК ПОЛУЧЕ- НИЯ ОЖОГОВ / Данный риск су- ществует при случайном контакте с материалами, нагретыми до высоких температур.

ОСТАТОЧНЫЙ РИСК ПОЛУЧЕ- НИЯ ОЖОГОВ ПРИ УТЕЧКЕ МА- ТЕРИАЛА / Данный риск суще- ствует при случайном контакте с материалами, нагретыми до высоких температур, в случае их утечки. Емкости, наполненные до краев жидкостями и/ или твердыми продуктами, которые при нагреве претерпевают трансформацию (переходят из твердого состояния в жид- кое), при неправильном использовании могут стать причиной получения ожогов. В процессе готовки такие емкости долж- ны располагаться на таком уровне, кото- рый обеспечивает беспрепятственный визуальный контроль.

ОСТАТОЧНЫЙ РИСК ЗАЩЕМ- ЛЕНИЯ КОНЕЧНОСТЕЙ / Дан-

ный риск существует при случайном кон- такте с частями оборудования в процессе его размещения, транспорти- ровки, складирования, сборки и эксплуа- тации.

ОСТАТОЧНЫЙ РИСК ВЗРЫВА / Данный риск возникает в следую- щих случаях:

- При наличии запаха газа в помещении;
- При эксплуатации оборудования в ат- мосфере, содержащей потенциально взрывоопасные вещества;
- При приготовлении пищевых продуктов в закрытых контейнерах, непригодных для этой цели (например, стеклянных и металлических банках);
- При использовании в ходе эксплуата- ции воспламеняющихся жидкостей (на- пример, спирта).

ОСТАТОЧНЫЙ РИСК ПОЖАРА / Такой риск обусловлен: ис- пользованием воспламеняю-

щихся жидкостей / материалов

ПОРЯДОК ДЕЙСТВИЙ ПРИ НА- ЛИЧИИ В ПОМЕЩЕНИИ ЗАПАХА ГАЗА СМ. РАЗДЕЛ «ИЛЛЮСТРА- ЦИИ - СПРАВОЧНЫЙ МАТЕРИАЛ» «a»).

При наличии в помещении за- паха газа в обязательном по- рядке следует незамедлитель- но принять меры, описанные ниже.

- Немедленно прекратить подачу газа (перекрыть сетевой кран, см. фраг- мент A).
- Немедленно проветрить помещение.
- Не включать в помещении никаких электрических устройств (фрагменты B, C, D).
- Не включать никаких устройств, кото- рые могут стать источником искр или пламени (фрагменты B, C, D).
- Уведомить соответствующие органи- зации (электрическая компания и/или пожарная служба) с помощью средств связи, находящихся за пределами по- мещения, где обнаружена утечка газа.

Перед выполнением работ ознако- миться с параграфом «Общая ин- формация о технике безопасности».

ОБЯЗАННОСТИ - ЗАПРЕТЫ - СОВЕТЫ - РЕКОМЕНДАЦИИ

После доставки оборудования следует вскрыть упаковку и убе- диться, что оборудование и ак- сессуары не были повреждены во вре- мя транспортировки. При наличии повреждений срочно сообщить об этом перевозчику. Не приступать к установке, обратиться к квалифицированным специалистам с соответствующим допуском. Производитель не несет ответственности за ущерб, причиненный во время транспортировки.

ПРАВИЛА БЕЗОПАСНОСТИ ПРИ ПЕРЕМЕЩЕНИИ ОБОРУДОВАНИЯ

Несоблюдение приведенных ниже инструкций ведет к возникновению опасности тяжелых травм.

Специалист с допуском для пере- мещения и установки оборудова- ния должен при необходимости подготовить «безопасный план» для пре- дотвращения вреда лицам, участвующим в работах. Кроме того, он должен точно и неотступно придерживаться и применять нормативные акты, действующие в отно- шении передвижных рабочих площадок.

Следует убедиться в том, что грузо- подъемность используемых средств соответствует поднимае- мым грузам, и что сами эти средства нахо- дятся в надлежащем рабочем состоянии.

Прежде чем приступить к подня- тию оборудования, следует опре- делить его центр тяжести.

Минимальная поднятия оборудо- вания над землей должна гаран- тировать свободу его перемещения.

Запрещено стоять или проходить под оборудованием в процессе его поднятия или перемещения.

ПЕРЕМЕЩЕНИЕ И ТРАНСПОРТИРОВКА - СМ. РАЗДЕЛ «ИЛЛЮСТРАЦИИ - СПРАВОЧНЫЙ МАТЕРИАЛ» «b»).

RU

Для работ по перемещению следует использовать технические средства с грузоподъемностью, не менее чем на 20 % превышающую массу оборудования.

Прежде чем приступить к перемещению оборудования, следует выполнить инструкции, приведенные на упаковке и/или на самом оборудования.

НАСТОЯЩЕЕ РУКОВОДСТВО ЯВЛЯЕТСЯ СОБСТВЕННОСТЬЮ ИЗГОТОВИТЕЛЯ. ВОСПРОИЗВЕДЕНИЕ, ДАЖЕ ЧАСТИЧНОЕ, ЗАПРЕЩЕНО.

Оборудование в упаковке должно быть всегда ориенти- ровано в соответствии с указа- ниями в виде пиктограмм и надписей на внешней оболочке упаковки.

1. Разместить подъемное устройство с соблюдением центра тяжести поднима- емого груза (фрагмент B - C).
2. Поднять перемещаемое оборудование.
3. Разместить оборудование на участ- ке, выбранном для его установки.

СКЛАДИРОВАНИЕ / Хранение мате- риалов на складе должно производиться с применением поддонов, контейнеров, транспортеров, транспортных средств, инструментов и подъемных устройств, по- зволяющих избежать повреждений из-за вибрации, ударов, царапин, коррозии или иных возможных происшествий. Склади- руемые части оборудования должны под- вергаться периодическим проверкам для выявления их возможной порчи.

УДАЛЕНИЕ УПАКОВКИ

Переработка упаковочных матери- алов производится за счет получа- теля, который обязан произвести ее в соответствии с законами, действую- щими в стране установки оборудования.

1. Снять по очереди верхние и боковые защитные уголки.
2. Снять защитный материал, использо- ванный в качестве упаковки.
3. Поднять оборудование на необходи-

НАСТОЯЩЕЕ РУКОВОДСТВО ЯВЛЯЕТСЯ СОБСТВЕННОСТЬЮ ИЗГОТОВИТЕЛЯ. ВОСПРОИЗВЕДЕНИЕ, ДАЖЕ ЧАСТИЧНОЕ, ЗАПРЕЩЕНО.

мую высоту и извлечь из-под него поддон.
4. Разместить оборудование на полу.
5. Удалить используемое подъемное средство.
6. Очистить рабочий участок от снятой упаковки.

После снятия упаковки на обору- довании не должно наблюдаться повреждений, вмятин и иных нару- шений целостности. В противном случае следует немедленно сообщить об этом в службу технического обслуживания.

УДАЛЕНИЕ ЗАЩИТНОГО МАТЕРИАЛА / Внешние поверхности оборудо- вания защищены покрытием из клейкой пленки, которая должна быть удалена вручную по окончании размещения. Тща- тельно очистить оборудование снаружи и изнутри, удалив вручную весь материал, использованный для защиты его частей.

Следует бережно относиться к по- верхностям из нержавеющей ста- ли во избежание их повреждения, в частности, избегать применения разъ- едающих веществ, не использовать абразивные материалы или острые приспособления.

Не очищайте оборудование при по- мощи прямых струй воды под дав- лением ипаровых очистителей.

Не применять для чистки оборудо- вания агрессивные средства (PH<7), такие, как растворители. Следует внимательно читать информа- цию на этикетках используемых моющих средств. Использовать подходящие сред- ства индивидуальной защиты в зависи- мости от выполняемых работ (см. соответствующие обозначения на упаковке).

Промывать поверхности водопроводной водой, протирать впитывающей салфеткой или иным неабразивным материалом.

ОЧИСТКА ПРИ ВВОДЕ В ЭКСПЛУАТАЦИЮ /
Нанести с помощью обычного пульверизатора на всю поверхность варочного

отсека чистящее средство и вручную, используя неабразивную губку, тща- тельно очистить всю поверхность.
Затем обильно промыть варочный отсек водопроводной водой. Дать стечь воде с растворенным в ней чистящим сред- ством через соответствующее сточное отверстие.
После завершения вышеописанных действий тщательно протереть вароч- ный отсек неабразивной тканью. При необходимости повторить вышеописан- ные действия для нового цикла очистки.

Демонтированные детали также про- мыть моющим средством и водопрово- дной водой, затем просушить. После этого поместить демонтированные де- тали в соответствующие пазы на обору- довании.

РЕГУЛИРОВКА УРОВНЯ И ФИКСА- ЦИЯ - СМ. РАЗДЕЛ «ИЛЛЮСТРАЦИИ - СПРАВОЧНЫЙ МАТЕРИАЛ» «c»)
Разместить оборудование в заранее подготовленном месте эксплуатации (см. предельные допустимые условия эксплуатации и окружающей среды).

Регулировка уровня и фиксация обору- дования обеспечивает его работу в каче- стве единого независимого устройства.

Поместить уровнемер на верхнюю по- верхность конструкции (фрагмент D).

Отрегулировать высоту выдвижных но- жек (фрагмент E) в соответствии с пока- заниями уровня.

Для идеального выравнивания оборудования необходимо с помощью уровнемера и ножек отрегулировать его уровень как в продольном, так и в поперечном из- мерении.

СБОРКА «БАТАРЕЕЙ» / СМ. РАЗДЕЛ «ИЛЛЮСТРАЦИИ - СПРАВОЧНЫЙ МАТЕРИАЛ» «d»)
Некоторые модели / Демонтировать ручки регулировки и отвернуть крепеж- ные винты передней панели (фраг. F).

Стены из огнеопасного материа- ла / Минимальное расстояние между оборудованием и боковы-
ми стенами должно составлять 10 см, между оборудованием и задней стеной
- 20 см. В том случае, если расстояние до стен меньше указанного, проложить между оборудованием и ближайшим к нему участкам стен огнеупорный и/или изолирующий материал.

Устанавливайте машины таким образом, чтобы исключить лю- бой случайный контакт с высоко-
температурными поверхностями, вклю-
чая отработанные горячие газы,
выходящие из дымохода (см. обозначе- ние пиктограммой «Высокая температу- ра» и описание на стр.2),

Разместить устройства таким обра- зом, чтобы их боковые поверхности идеально соприкасались друг с другом (фраг. G). Выровнять оборудование по уровню, как описано выше (фрагмент E). Вставить винты в соответствующие отверстия и закрепить оба устройства крепежными гайками (фраг. H1-H3).
Снова установить между устройствами защитные заглушки (фраг. H2).

При необходимости повторить опе- рацию выравнивания и крепежа для остальных устройств.

МОНТАЖ БОКОВОЙ ПЛАСТИНЫ (ФАКУЛЬТАТИВНО) СМ. РАЗДЕЛ «ИЛ- ЛЮСТРАЦИИ - СПРАВОЧНЫЙ МАТЕ- РИАЛ» «d»)
Для монтажа боковой пластины устано-
RU
вить ее в соответствующее положение и закрепить поставляемыми в комплек- те винтами (фрагмент L1).
После успешного выполнения описан- ных выше действий установить на ме- сто передние панели и ручки смонтиро- ванных устройств.

ПОДКЛЮЧЕНИЕ К ИСТОЧНИКАМ ПИТАНИЯ

Перед выполнением работ ознако- миться с параграфом «Общая ин- формация о технике безопасности».

Данные действия должны выпол- няться квалифицированным пер-
соналом с соответствующим допу-
ском при соблюдении действующих законов и с применением соответствую- щих описанных выше средств

В общем Оборудование поставляет- ся без проводов питания и без шлан- гов для подключения к сетям подачи
воды и газа и к канализации

ПОДКЛЮЧЕНИЕ К СЕТИ ГАЗО- ВОГО СНАБЖЕНИЯ СМ. РАЗДЕЛ «ИЛЛЮСТРАЦИИ - СПРАВОЧНЫЙ МАТЕРИАЛ» «e»).
Требования к месту установки / Поме- щение, предназначенное для установ- ки оборудования (тип A1 с вытяжным устройством) должно отвечать определенным требо

ованиям. Помещение должно быть проветриваемым в соот- ветствии с действующими местными нормами.Установленное над оборудо- ванием вытяжное устройство должно оставаться включенным в ходе эксплу- атации самого оборудования.
Расстояние между оборудованием и фильтром вытяжного устройства долж- но составлять не менее 20 см.

После подключения к системам пи- тания, заземлению и канализации оборудование должно оставаться постоянно (без возможности перемеще- ния) на месте, отведенном для его эксплу-атации и обслуживания.

Сеть газового снабжения должна быть оснащена аварийным вен- тилем, установленным в начале общей линии подачи. Данный вентиль

должен находиться на виду и обеспечи- вать беспрепятственный доступ пользователя (Рис. 3).

Подключение к сети снабжения должно осуществляться посред- ством шланга, соответствующего действующим местным требованиям и име- ющего характеристики, отвечающие стандарту EN 10226-1.

Шланг подачи газа должен под- вергаться периодической провер- ке и/или замене авторизованными специалистами в соответствии с дей- ствующими местными требованиями.

На выходе из оборудования уста- новлено соединение «мужского» типа диаметром 1/2” (G). Соединительный шланг должен быть оснащен резьбовым соединением «женского» типа диаметром 1/2” (G).

Трубные соединения должны быть крепко привинчены к соот- ветствующим соединительным деталям

После открытия сетевой задвиж- ки следует произвести проверку для выявления возможных утечек газа (Рис. 4).

После выполнения вышеописанных действий перекрыть сетевую задвижку (Рис. 3).

В случае необходимости замены форсунке при переходе на другой вид газа следовать указаниям, приведенным в главе «Ввод в эксплуа- тацию» (см. гл. 5)

НАСТОЯЩЕЕ РУКОВОДСТВО ЯВЛЯЕТСЯ СОБСТВЕННОСТЬЮ ИЗГОТОВИТЕЛЯ. ВОСПРОИЗВЕДЕНИЕ, ДАЖЕ ЧАСТИЧНОЕ, ЗАПРЕЩЕНО.

СМЕНА ИСПОЛЬЗУЕМОГО ВИДА ГАЗА - СМ. РАЗДЕЛ «ИЛЛЮСТРАЦИИ - СПРАВОЧНЫЙ МАТЕРИАЛ» «f»).

При выпуске с завода в техниче- ском паспорте оборудования ука- зывается вид газа, на который оно рассчитано. Любые модификации для изменения изначальных параме- тров должны производиться только с разрешения производителя или его до- веренного лица.

Перенастройка оборудования с од- ного вида газа на другой должна осуществляться квалифицирован- ным персоналом с допуском для прове- дения подобных действий. Правильная процедура перенастройки описана в со- ответствующей главе

Форсунки, байпасы, запальные форсунки, диафрагмы и иные дета- ли, необходимые для перенастрой- ки оборудования, должны заказываться напрямую у производителя

По завершении перенастройки с одного вида газа на другой заме- нить закрепленный на оборудова- нии технический паспорт, указав новые параметры, приведенные в прилагае- мой наклейке

В некоторых случаях (для печей) мо- жет потребоваться замена двух та- бличек с техническим паспортом - одна из них расположена снаружи рядом с соединением для подключения подачи газа, другая - внутри (см. раздел «ИЛЛЮ- СТРАЦИИ», «f»).

ВВОД В ЭКСПЛУАТАЦИЮ

5.

ПРЕДУПРЕЖДЕНИЯ ОБЩЕГО ХАРАКТЕРА

Перед проведением любых работ пользователи должны соответству- ющим образом подготовиться, оз- накомившись с настоящим руководством и приняв на вооружение установленные правила безопасности для того, чтобы обезопасить любое взаимодействие с оборудованием.

Любое конструктивное измене- ние, отражающееся на работе и

НАСТОЯЩЕЕ РУКОВОДСТВО ЯВЛЯЕТСЯ СОБСТВЕННОСТЬЮ ИЗГОТОВИТЕЛЯ. ВОСПРОИЗВЕДЕНИЕ, ДАЖЕ ЧАСТИЧНОЕ, ЗАПРЕЩЕНО.

безопасности оборудования, должно вноситься только техническими специа- листами, предоставленными производителем или получившими его фор- мальную авторизацию. В противном случае производитель снимает с себя всякую ответственность за вносимые изменения и за ущерб, который может возникнуть вследствие них.

Даже после соответствующей под- готовки при первом применении оборудования следует сначала проводить некоторые операции в режиме пробной имитации для быстрого запоми-
нания основных аспектов работы обору-
дования, например, включения, выключе- ния и т. д.

Перед выпуском оборудование подвергается испытанию со сторо- ны изготовителя и поставляется
настроенной для того вида газа и элек- трического напряжения, которые указа- ны в техническом паспорте.

При подаче сжиженного газа (бутана или пропана) под давлением 50 мбарперед прибором следует установить стабилизатор давления 50 мбар.

ВВОД В ЭКСПЛУАТАЦИЮ, ПЕРВЫЙ ЗАПУСК / По завершении размещения оборудования и его подключения к источникам питания (включая соедине- ние с канализацией, если это предусмотрено) следует провести следующую серию операций.

1. Удаление защитных материалов (масла, смазок, силикона и т. д.) изнутри и снаружи варочного отсека (см. гл. 3 / «Удаление защитных материалов»)
2. Общие проверки и осмотр, а именно:
   - Пробное включение сетевых выключателей и открытие задвижек (водяных, электрических, газовых, если это пред- усмотрено).
   - Проверка слива (если это предусмотрено).
   - Проверка и осмотр внешних систем вытяжки дыма/пара (если это предусмо- трено).
   - Проверка и осмотр защитных панелей (все панели должны быть установлены правильно).

ПРОВЕРКА И НАСТРОЙКА УЗЛОВ ГАЗОВОГО СНАБЖЕНИЯ

По завершении действий по под- ключению, описанных в предыду- щих параграфах, оборудование,
даже пройдя точную калибровку на эта- пе испытания, должно быть подвергну- то проверке на конечном месте эксплуа- тации для частичного выявления исходных рабочих параметров.

Первая проверка позволяет вы- числить, с учетом изначально вы-
бранного типа питания, поставляемого

RU

газовой компанией, точное давление поступающего газа.

ЗАМЕР ДАВЛЕНИЯ ПОДАВАЕМОГО ГАЗА

В том случае, если измерения показывают давление на 20 % ниже номинального (например, G20 20 мбар ≤ 17 мбар), следует прервать уста- новку и связаться с компанией-постав- щиком газа

В том случае, если измерения показывают давление на 20 % выше номинального (например, G20 20 мбар ≥ 25 мбар), следует прервать уста- новку и связаться с компанией-постав- щиком газа

Компания-производитель не при- знает за собой гарантийных обяза- тельств в том случае, если эксплу- атация производится при давлении газа ниже или выше указанных значений.

Убедиться в отсутствии утечек газа

После проверки давления и вида подаваемого газа может возник- нуть необходимость проведения следующих действий. 1. Замена форсун- ки (в случае, если через сеть поступает газ, отличный от того, на который изна- чально рассчитано устройство - см. гл. 6)

ОПИСАНИЕ СПОСОБОВ ОТКЛЮЧЕНИЯ

При отключении изделия из-за неисправности или в экстренной

ситуации, если возникла непосред- ственная опасность для пользователя, в обязательном порядке следует изоли- ровать изделие от электро-, водо- и газоснабжения.

ОТКЛЮЧЕНИЕ ИЗ-ЗА НЕПОЛАДОК В РАБОТЕ

Предохранительные элементы / ОТКЛЮЧЕНИЕ: В потенциально опасных ситуациях происходит срабатывание предохранительного элемента, кото- рый автоматически прекращает нагрев. Процесс готовки приостанавливается до устранения причин неполадки.
ПОВТОРНЫЙ ПУСК: После устранения неполадки, повлекшей за собой срабатывание предохранительного элемента, квалифицированный работник может снова включить изделие с помощью соответствующих органов управления.

ВКЛЮЧЕНИЕ ПРИ ПЕРВОМ ЗАПУСКЕ

Перед вводом изделия в эксплуа- тацию и после длительного про- стоя необходимо тщательно очистить его, чтобы устранить любые остатки загрязнений (см. «Устранение защитных материалов»).

ЕЖЕДНЕВНОЕ ВКЛЮЧЕНИЕ В ШТАТНОМ РЕЖИМЕ

1. Проверить санитарно-гигиеническое состояние изделия.
2. Проверить должную работу вытяж- ной системы в помещении.
3. Вставить штекер изделия в розетку электрического питания.
4. Включить электропитание изделия, открыть подачу газа и воды.
5. Убедиться, что дренажная система свободна от засоров (если имеется).

Выполнить действия, описанные в главе «Начало готовки».

Для удаления воздуха из трубопровода достаточно открыть газовый кран, повернуть рукоятку изделия в положение розжига, удерживая ее нажатой, поднести открытое пламя (спичку или т. п.) к запальнику и до- ждаться воспламенения газа.

НАСТОЯЩЕЕ РУКОВОДСТВО ЯВЛЯЕТСЯ СОБСТВЕННОСТЬЮ ИЗГОТОВИТЕЛЯ. ВОСПРОИЗВЕДЕНИЕ, ДАЖЕ ЧАСТИЧНОЕ, ЗАПРЕЩЕНО.

ЕЖЕДНЕВНОЕ ОТКЛЮЧЕНИЕ И ВЫВОД ИЗ ЭКСПЛУАТАЦИИ НА ДЛИТЕЛЬНЫЙ ПЕРИОД /

По завершении вышеперечисленных действий необходимо выполнить сле- дующее.

1. Перекрыть подачу на изделие газа, воды и электропитания с помощью се- тевых задвижек и выключателей.
2. Убедиться, что сливные вентили (если имеются) находятся в закрытом положении.
3. Проверить санитарно-гигиеническое состояние оборудования.

ОТКЛЮЧЕНИЕ НА ДЛИТЕЛЬНЫЙ ПЕРИОД /

В случае длительного простоя необхо- димо выполнить все вышеописанные действия, предусмотренные для еже- дневного отключения, и обеспечить за- щиту частей, подверженных окислению, следующим образом.

1. Для очистки частей использовать те- плый слабый мыльный раствор.
2. Тщательно промыть части, не ис- пользовать прямые струи воды или струи под напором.
3. Аккуратно высушить все поверхности с помощью неабразивного материала.
4. Для создания защитной пленки на всех поверхностях из нержавеющей стали протереть их неабразивной тка- нью, слегка смоченной в вазелиновом масле бытового назначения.

Если оборудование имеет дверцы с ре- зиновыми прокладками, оставить дверцы приоткрытыми для проветривания, а на резиновые прокладки нанести за- щитный слой талька.

Регулярно проветривать оборудование и помещение.

Для поддержания оборудования в безукоризненном техническом со- стоянии следует не реже одного раза в год проводить его техническое обслуживание силами уполномоченно- го технического специалиста.

НАСТОЯЩЕЕ РУКОВОДСТВО ЯВЛЯЕТСЯ СОБСТВЕННОСТЬЮ ИЗГОТОВИТЕЛЯ. ВОСПРОИЗВЕДЕНИЕ, ДАЖЕ ЧАСТИЧНОЕ, ЗАПРЕЩЕНО.

КОНТРОЛЬ ДИНАМИЧЕСКОГО ДАВЛЕНИЯ ВЫШЕ ПО ЦЕПИ / см. гл. 5 / Определение давления газа на входе.

КОНТРОЛЬ ДАВЛЕНИЯ В ИНЖЕКТОРЕ

Если измеренное давление на 20% ниже входного давле-

ния, временно прекратите установ- ку и обратитесь в уполномоченную службу поддержки

Если измеренное давление выше входного давления, RU **приостановите установку и обрати- тесь в авторизованную службу под- держки**

ЗАМЕНА ЗАПАЛЬНОЙ ФОРСУНКИ ГОРЕЛКИ - СМ. РАЗД. ИЛЛЮ- СТРАЦИИ - ССЫЛ. g)

1. Закройте запорный кран выше прибора по цепи.
2. При необходимости снимите свечу накаливания, чтобы не по- вредить ее при замене форсунки (рис. 2).
3. Открутите гайку и разберите за- пальный инжектор (инжектор под- ключен к биконусу - рис. 2).
4. Замените запальный инжектор (рис. 1) на соответствующий вы- бранному газу в соответствии со справочной таблицей.
5. Закрутите гайку с новым инжек- тором (рис. 2).
6. Вновь установите свечу накалива- ния (рис. 2).
7. Включите запальную горелку, что- бы убедиться в отсутствии утечек газа.

Проверьте газовое уплотнение с помощью соответству- ющих инструментов

ЗАМЕНА ФОРСУНКИ ГОРЕЛКИ - СМ. РАЗД. ИЛЛЮСТРАЦИИ - h)

1. Закройте запорный кран выше при- бора по цепи.
2. Выкрутите инжектор из его гнезда (рис. 3).
3. Замените инжектор на соответствующий выбранному газу согласно справочной таблице.
4. Как следует вкрутите инжектор в соответствующее гнездо.

Проверьте газовое уплотнение с помощью соответству- ющих инструментов

РЕГУЛИРОВКА ОСНОВНОЙ ГО- РЕЛКИ - СМ. РАЗД. ИЛЛЮСТРА- ЦИИ - ССЫЛ. h)

Для регулирования первичного воз- духа:

1. Открутите стопорный винт (рис. 1).
2. При необходимости установите расстояние в (X) мм от втулки, соот- ветствующей выбранному газу (см. таблицу эталонных газов).

Зафиксируйте втулку винтом и установите на нее уплотне- ние

Перед тем как приступать к вы- полнению операций, ознакомь- тесь с разделом «Общая ин- формация и правила техники безопасности».

1. Снимите приборную панель и ру- коятки
2. Откройте дверцу(-цы) прибора
3. Опорожните баки (см. гл. 8 / Слив масла) и извлеките контейнер для сбора масла, если таковой имеется, чтобы облегчить работу.

ЗАМЕНА ТЕРМОПАРЫ

1. Снимите термопару с клапана и с запального узла
2. Отсоедините от предохранитель- ного термостата
3. Поставьте новую термопару и вос- становите соединения

ЗАМЕНА СВЕЧА ЗАЖИГАНИЯ

/1. Отсоедините высоковольтный кабель свечи зажигания / 2. Отвинтите гайку /
3. Установите новую свечу зажигания /
4. Подключите кабель высокого напря- жения

ЗАМЕНА ПЬЕЗОЭЛЕКТРИЧЕ- СКИЙ РОЗЖИГ

1. Отсоедините кабель пьезоэлек- трического запальника / 2. Снимите запальник, который требуется заме- нить / 3. Установите новый пьезоэ- лектрический запальник

ЗАМЕНА КЛАПАНА

1. Снимите держатель колбы и саму колбу
2. Отвинтите термопару и соедине- ния для входа / выхода газа
3. Снимите рукоятку и крепежные винты клапана
4. Снимите пластиковую крышку
5. Установите новый клапан и сня-

НАСТОЯЩЕЕ РУКОВОДСТВО ЯВЛЯЕТСЯ СОБСТВЕННОСТЬЮ ИЗГОТОВИТЕЛЯ. ВОСПРОИЗВЕДЕНИЕ, ДАЖЕ ЧАСТИЧНОЕ, ЗАПРЕЩЕНО.

тые детали
6. Восстановите соединения

ЗАМЕНА ГОРЕЛКИ

1. Отвинтите крепление от опоры и отсоедините источник питания
2. Снимите горелку
3. Снимите трубку Вентури и сопло с горелки, подлежащей замене
4. Установите трубку Вентури и соп- ло на новую горелку
5. Правильно установите новую го- релку
6. Привинтите и восстановите сое- динения

ЗАМЕНА

ПРЕДОХРАНИТЕЛЬ- НОГО ТЕРМОСТАТА

1. Извлеките колбу из бака
2. Отвинтите опору и снимите тер- мостат
3. Отсоедините электрокабель
4. Привинтите новый термостат к опоре и восстановите соединения
5. Установите новую колбу на опору

ЗАМЕНА МАСЛЯНЫЙ КРАН

1. Отвинтите крепление стержня крана и снимите его
2. Открутите кран
3. Снимите поставляемую ручку при наличии таковой и установите фик- сатор нити на новый кран
4. Установите новый кран
5. Привинтите и восстановите сое- динения

снятые детали обратно в правильном порядке

Каждый раз при работе с компонентами проверьте газовые соединения на герметич- ность с помощью соответствую- щих инструментов и установите

НАСТОЯЩЕЕ РУКОВОДСТВО ЯВЛЯЕТСЯ СОБСТВЕННОСТЬЮ ИЗГОТОВИТЕЛЯ. ВОСПРОИЗВЕДЕНИЕ, ДАЖЕ ЧАСТИЧНОЕ, ЗАПРЕЩЕНО.

РАСПОЛОЖЕНИЕ ОСНОВНЫХ КОМПОНЕНТОВ - СМ. РАЗД. ИЛЛЮСТРАЦИИ - ССЫЛ. i). Схема расположения рисунков имеет ориентировочный характер и может подвергаться изме- нениям.

1. Крышка
2. Корзина
3. Варочный отсек
4. Слот для контроля запального пламени
5. Узел розжига (см. «Режимы ра- боты и функции рукояток, кнопок

и световых индикаторов).

6. Заслонка для слива масла из варочного отсека
7. Контейнер для сбора отрабо- танного масла

РЕЖИМЫ РАБОТЫ И ФУНКЦИИ РУКОЯТОК, КНОПОК И СВЕТОВЫХ ИНДИКАТОРОВ / СМ. РАЗД. ИЛЛЮСТРАЦИИ - ССЫЛ. l). Описание носит ориен- тировочный характер и может под- вергаться изменениям.

(1) КНОПКА ПЬЕЗОЭЛЕКТРИЧЕ- СКОГО РОЗЖИГА (GAS). Вы- полняет только одну функцию: При нажатии дает искру для роз- жига запального пламени.

(2) РУКОЯТКА ТЕРМОСТАТА (GAS). Выполняет две функ- ции:

1. Впрыскивает газ в цепь зажига- ния горелки.
2. Регулировка температуры.

(3) КЛАВИША ПОДАЧИ ГАЗА ДЛЯ ЗАПАЛЬНОГО ПЛАМЕНИ (GAS): При нажатии вводит газ в цепь зажигания для запального пламени.

КНОПКА ОБЩЕГО ВЫКЛЮЧЕНИЯ: При нажатии останавливает пода- чу газа для запального пламени.

ЗАПУСК ПРОИЗВОДСТВА

Прежде чем приступить к вы- полнению операций, см. «Об- щая информация о безопас-
ности / Остаточные риски»

Перед выполнением работ об- ратиться к параграфу “Еже- дневное включение в штат-
ном режиме».

Запускайте прибор только после заполнения рабочей камеры маслом/жиром до не-
обходимого уровня. Любое другое

использование считается ненадле- жащим и, следовательно, опасным.

Избыток масла/жира внутри рабочей камеры может привести к переливу и остаточному риску ожога. **При заливе учи- тывайте отметки мин. и макс. уровня на стенке варочного отсека.**

Отсутствие масла в рабочей камере при работающем приборе может привести к пожару. Во время работы уровень масла / жира в рабочей камере должен оставаться в указанных пределах.

Во время использования рекомендуется:

не наливать соли, аромати- заторы и т.п. в варочный отсек, не накрывать варочный отсек крыш- ками или другими предметами во избежание образования конденса- та внутри варочного отсека.

Не используйте старый жир/ масло (опасность повышения температуры вспышки и перегрева)

ЗАЛИВ МАСЛА/ЖИРА В ВАРОЧ- НЫЙ ОТСЕК - см. разд. ИЛЛЮ- СТРАЦИИ - ССЫЛКА m)

Прибор может быть снабжен одной

или двумя заслонками. Откройте дверцу и убедитесь в том, что за- слонка для слива масла/жира на- ходится в положении «закрыто» (рис. 1).

Налейте продукт, используемый для обработки (масло и/или жир) внутрь варочного отсека с учетом отметок минимального и макси- мального уровня на стенке самого варочного отсека (рис. 2).

Уровень масла при максимальной температуре увеличивается примерно на 1 см по сравнению с уровнем при низ- кой температуре

При использовании жира (сала и т.п.) в твердом состоянии во время зажигания необходи- мо установить термостат на мини- мальное значение, чтобы обеспечить медленное и постепен- ное растворение продукта внутри варочного отсека.

Максимальное количество масла/жира (сала и т.п.) внутри контейнера: - напр., FRG77A около 13 кг / FRG98A около 16,5 кг

ВКЛЮЧЕНИЕ / ВЫКЛЮЧЕНИЕ - см. разд. ИЛЛ. - ССЫЛ. №)

Включение прибора допуска- ется только после залива масла/жира внутрь варочного отсека. **Не допускайте включе- ние всухую** (при пустом варочном отсеке). **Не доливайте** масло/жир при работающем приборе.

Во время использования не оставляйте оборудование без присмотра

При первом включении дождитесь, пока образовавшийся в газовом контуре воздух полностью не выйдет через газопровод.

Для начала процесса приготовле-

НАСТОЯЩЕЕ РУКОВОДСТВО ЯВЛЯЕТСЯ СОБСТВЕННОСТЬЮ ИЗГОТОВИТЕЛЯ. ВОСПРОИЗВЕДЕНИЕ, ДАЖЕ ЧАСТИЧНОЕ, ЗАПРЕЩЕНО.

ния следует действовать следую- щим образом:

1. Установите рукоятку термоста- та на пьезоэлектрический символ (рис. 3 C).
2. Нажмите до конца кнопку подачи газа для запального пламени на 20” (рис. 3 A) и одновременно несколь- ко раз нажмите кнопку пьезоэлек- трического зажигания (рис. 3 B), пока не загорится запальное пла- мя. **Запальное пламя видно через отвер-стие на передней панели. (Часть E)**

Если после 20” пилотное пла- мя погаснет, повторите опе- рацию. Если пилотное пламя не горит, обратитесь в центр тех- нической поддержки.

Завершите операции включения запального пламени, поверните ру- коятку термостата в положение с 1 по 8, чтобы установить желаемую рабочую температуру (рис. 3 C).

ПОЛОЖЕНИЕ РУКОЯТКИ	ТЕМПЕРАТУРА
1	110 ± 8 °C
2	125 ± 8 °C
3	140 ± 8 °C
4	150 ± 8 °C
5	155 ± 8 °C
6	170 ± 8 °C
7	180 ± 8 °C
8	190 ± 8 °C

ЗАЛИВ-СЛИВ ПРОДУКТА - см. разд. ИЛЛ. ССЫЛ. №)

Количество продукта в три контейнера не должно пре- вышать 3/4 от объема самой емкости (корзина на рис. 4). Напри- мер: **картофель фри (6x6 мм) 1,5 кг для модели FRG77A / 2,5 кг для**

НАСТОЯЩЕЕ РУКОВОДСТВО ЯВЛЯЕТСЯ СОБСТВЕННОСТЬЮ ИЗГОТОВИТЕЛЯ. ВОСПРОИЗВЕДЕНИЕ, ДАЖЕ ЧАСТИЧНОЕ, ЗАПРЕЩЕНО.

модели FRG98A

Перед вводом корзины в вароч- ный отсек подождите, пока не будет достигнута желаемая температура.

Приготовленный продукт дол- жен быть полностью погружен в масло внутри варочного отсека.

запрещается употребление слишком влажных и слишком больших по размеру продуктов

(риск внезапного закипания)

Продукты, обрабатываемые во

время приготовления, должны быть помещены в специальные контейнеры и правильно размеще- ны в варочном отсеке.

Завершив операции по заполнению корзины за пределами прибора, медленно вставьте корзину в ва- рочный отсек, установив ее в соответствующее углубление (рис. 5).

По окончании процесса приготовле- ния извлеките контейнер из вароч- ного отсека (рис.6) и установите его в заранее предусмотренное место.

По окончании операций по извле- чению продукта залейте в прибор новые продукты или выполните действия, описанные в параграфе «Вывод из эксплуатации».

ВЫВОД ИЗ ЭКСПЛУАТАЦИИ см.

При необходимости закройте ва- рочный отсек при помощи соответ- ствующих крышек или выполните последовательные операции:
- Слив отработанных масел.
- Текущее обслуживание.

СЛИВ ОТРАБОТАННОГО МАСЛА см. разд. ИЛЛЮСТРАЦИЯ ССЫЛ. o)

При сливе отработанных ма- сел остаточный риск ожога сохраняется, этот риск мо-

жет возникнуть при случайном

RU

разд. ИЛЛ. ССЫЛ. i)

По окончании рабочего цикла нажмите кнопку «D» (рис. 3), чтобы выключить прибор.
Световые индикаторы (при наличии таковых) должны погаснуть.

Следует регулярно чистить прибор и удалять с него налет и/или остатки пищевых продуктов, см. главу «Техническое обслуживание».

контакте с маслом, обработанным при высоких температурах.

Прежде чем приступить к выполнению операций, подо- ждите, пока температура масла в рабочей камере не понизится

Освободите варочный отсек от контейнеров, использу- емых при обработке продукта. Емкость контейнера для сбо- ра отработанных масел ограничена, при сливе масла из варочного отсека обяза- тельно следите за наполнением контейнера.

Для безопасного перемеще- ния заполняйте емкость для сбора масла не более чем на 3/4.

Откройте дверцу прибора и про- верьте наличие контейнера для сбора под сливной заслонкой (рис. 7).

Убедившись, что контейнер (пу- стой) находится в своем корпусе, откройте сливную заслонку (рис. 8) и дайте отработанному маслу перетечь из варочного отсека в контейнер для сбора.

Заполните контейнер не более чем на 3/4 его емкости для безо-

пасного перемещения. Закройте заслонку (рис. 9).
Извлеките контейнер из соответ- ствующего углубления и опорож- ните его, соблюдая процедуры утилизации, действующие в стра- не использования (рис.10). По окончании операций вновь уста- новите опорожненный контейнер в соответствующее углубление.
Повторяйте описанные выше операции до полного опорожнения варочного отсека.
Закройте дверцу прибора
Закройте сетевые блоки выше прибора по цепи (газ - вода - элек- тричество).

Проверьте чистоту и гигиену при- бора и емкостей, используемых для приготовления, см. «Техническое обслуживание».

ТЕКУЩЕЕ ОБСЛУЖИВАНИЕ

ОБЯЗАТЕЛЬСТВА - ЗАПРЕТЫ - СОВЕТЫ - РЕКОМЕНДАЦИИ

Перед продолжением работы ознакомьтесь с главами 2 и 5.

Если изделие соединено с дымоходом, следует очищать дымоотводную трубу согласно местным нормам (дополнитель- ные сведения следует запросить у организации, выполнявшей уста- новку).

Прибор предназначен для приготовления пищевых продуктов. Следует всегда держать в чистоте само изделие и зону его размещения. Несоблюде- ние санитарно-гигиенических норм может стать причиной преждевременного износа изделия и возник- новения опасных для пользователя ситуаций.

Загрязнения, скапливающие- ся вокруг источников тепла, могут воспламеняться во время эксплуатации изделия, создавая угрозу жизни и здоровью пользователя. Изде

е следует регулярно чистить, удаляя все за- грязнения и/или остатки пищевых продуктов.

Химическое воздействие соли и/или уксуса, а также других кислотосодержащих веществ в процессе приготовления может стать причиной коррозии варочного отсека. После контакта с такими веществами прибор следует тщательно вымыть специальным мо- ющим средством, обильно промыть водой и тщательно высушить.

Бережно относитесь к поверх- ностям из нержавеющей стали: избегайте применения разъедаю- щих веществ, не используйте абра- зивные материалы или острые ин- струменты.

Химические свойства чистя- щего средства для варочного отсека должны отвечать опреде- ленным требованиям: pH больше

12, без содержания хлоридов/ам- миака, вязкость и плотность как у воды. Для наружной и внутренней чистки прибора используйте неагрессивные средства (используйте моющие средства бытового типа для чистки стали, стекла и эмали).

Внимательно читайте инфор- мацию на этикетках исполь- зуемых средств, носите соответ- ствующие средства индивидуальной защиты с учетом характера выполняемых работ (см. соответствующие обозначения на упаковке).

В случае длительного про- стоя отключите все линии питания, а также проведите тщательную очистку всех внутрен- них и наружных поверхностей прибора.

Подождите, пока температура прибора и всех его частей не снизится, чтобы оператор не получил ожогов

ЕЖЕДНЕВНЫЙ УХОД

Извлеките все предметы из ва- рочного отсека.

Слейте масло из варочного отсека (см. процедуру сли- ва отработанного масла).

При помощи обычного пульвериза- тора нанесите на все поверхности (варочный отсек, крышка и все открытые поверхности) жидкое моющее средство. Неабразивной губкой тщательно очистите весь прибор вручную.

Затем обильно промойте водо- проводной водой (не используйте прямую струю воды под напором), Слейте воду из варочного отсека, используя сливной вентиль (см. процедуру слива отработанного масла).
После успешного завершения вышеописанных операций закройте сливную заслонку

Тщательно протрите варочный отсек насухо неабразивной тканью. При необходимости повторите вышеописанные действия в рамках нового цикла очистки.

По завершении операций вновь установите снятые детали в соответствующие углубления.

RU

НАСТОЯЩЕЕ РУКОВОДСТВО ЯВЛЯЕТСЯ СОБСТВЕННОСТЬЮ ИЗГОТОВИТЕЛЯ. ВОСПРОИЗВЕДЕНИЕ, ДАЖЕ ЧАСТИЧНОЕ, ЗАПРЕЩЕНО.

ЧИСТКА ПРИ ДЛИТЕЛЬНОМ ПРО- СТОЕ

См. гл. 5 / Операции по выводу из эксплуатации / Вывод из эксплуа- тации с длительным простоем

Регулярно проветривайте обору- дование и помещение.

СВОДНАЯ ТАБЛИЦА / КВАЛИ- ФИКАЦИЯ - РАБОТЫ - ЧАСТОТА

Прежде чем продолжить, см. гл. 2 «Задачи и квалифика- ция».

При обнаружении неисправ- ности рядовой оператор дол- жен произвести первый ос-
мотр и, при наличии у него соответствующих полномочий, возобновить правильную работу прибора.

При невозможности устране- ния причины неисправности выключите прибор, отсоеди- ните его от электросети и закройте все краны для подачи, а затем об- ратитесь в соответствующую служ-
бу технической поддержки.

Уполномоченный техниче- ский специалист может вме- шаться, если рядовой опера-

НАСТОЯЩЕЕ РУКОВОДСТВО ЯВЛЯЕТСЯ СОБСТВЕННОСТЬЮ ИЗГОТОВИТЕЛЯ. ВОСПРОИЗВЕДЕНИЕ, ДАЖЕ ЧАСТИЧНОЕ, ЗАПРЕЩЕНО.

тор не смог определить причину неисправности или если для возоб- новления правильной работы при- бора необходимо выполнить рабо- ты, которые рядовой оператор не уполномочен выполнять.

Если поврежден кабель пи- тания, обратитесь в уполно- моченный сервисный центр для его замены.

ВЫПОЛНЯЕМЫЕ ОПЕРАЦИИ		ПЕРИОДИЧНОСТЬ ОПЕРАЦИЙ
	Уход за прибором / Чистка деталей, контакти- рующих с продуктами питания	Ежедневно
	Очистка контейнеров и фильтров	Ежедневно / При необходимости
	Очистка при вводе в экс- плуатацию	При доставке после установки
	Чистка дымохода	Ежегодно
	Проверка термостата	Ежегодно
	Проверка / Замена труб газоснабжения	При необходимости

ПОИСК И УСТРАНЕНИЕ НЕИСПРАВНОСТЕЙ

При возникновении неисправностей оборудования использовать приведен- ную ниже таблицу для устранения наименее серьезные из них.

НЕИСПРАВНОСТЬ	ВОЗМОЖНАЯ ПРИЧИНА	РЕШЕНИЕ
Газовое оборудование не включается.	- Газовый кран закрыт - Наличие воздуха в трубах	- Откройте сетевой кран - Повторите операции включения
Пятна на стенках ва- рочного отсека	- Качество воды - Неэффективное мою- щее средство - Недостаточное опо- ласкивание	- Отфильтруйте воду (см. информацию о смяг- чителе воды) - Используйте рекомен- дованное моющее сред- ство - Повторите ополаски- вание
Запальник не включа- ется	• Проверьте цепь пье- зоэлектрического за- пальника • Запальник заблоки- рован • Газовый кран закрыт • Газовый кран или тер- мостат повреждены	• Замените кабель, свечу зажигания или пьезоэлемент • Замените/ Прочисти- те пилотное сопло • Откройте газовый кран • Замените кран или тер- мостат (см. гл. 7 «Заме- на компонентов»)
Запальник включается, но пламя не горит	• Повреждена термо- пара • Сработал предохра- нительный термостат • Поврежден газовый клапан	• Замените термопару • Верните предохрани- тельный термостат в исходное положение • Замените газовый клапан
Фритюрница не готовит правильно	• Проблемы с давлени- ем газа • Размещение колбы термостата газового клапана • Газовый клапан	• Проверьте давление газа в форсунке • Установите колбу в над- лежащее положение

При невозможности устранения причины проблемы выключите

RU

прибор и закройте все краны подачи, а затем обратитесь в уполномоченную службу технической поддержки

ВЫВОД ИЗ ЭКСПЛУАТАЦИИ И УТИЛИЗАЦИЯ ОБОРУДОВАНИЯ

Утилизацию материалов в обя- зательном порядке следует выполнять согласно законода- тельным нормам страны, где происходит вывод оборудования из эксплуатации

В СООТВЕТСТВИИ с директивами (см. Раздел 0.1), касающимися ограниче- ния использования вредных веществ при производстве электрического и электрон- ного оборудования, а также утилизации отходов. Символ в виде перечеркнутого мусорного бака на оборудовании или его

упаковке указывает, что оборудование в конце своего жизненного цикла должно утилизироваться отдельно от

их от- ходов. Раздельная зация этого обо- рудования после завершения его срока службы организуется и осуществляется производителем. Для утилизации данно- го оборудования пользователь должен обратиться к производителю и следовать его указаниям по раздельной утилизации изделия в конце его срока службы. Надле- жащим образом организованный раздель- ный сбор и последующее направление оборудования на вторичную переработку и утилизацию при соблюдении норм по охране окружающей среды способствует предотвращению негативных воздействий на окружающую среду и на здоровье лю- дей, а также обеспечивает повторное использование и/или переработку ма- териалов, из которых состоит изделие. Незаконная утилизация оборудования пользователем ведет

Демонтаж следует производить, предварительно освободив во- круг оборудования достаточное пространство, обеспечивающее полную безопасность движений.

Необходимо:
- Обесточить сеть электроснабжения.
- Отключить оборудование от электри- ческой сети.
- Демонтировать электрические прово- да, находящиеся вне оборудования.
- Перекрыть кран на входе системы циркуляции воды (задвижку сети водо- снабжения).
- Отсоединить и демонтировать шланги

RU

к применению адми- нистративных санкций, предусмотренным действующим законодательством.

Вывод из эксплуатации и демонтаж оборудования должны выполняться только квалифицированными специалистами по обслуживанию электрического и механического оборудования с обязательным применением соответствующих средств индивидуальной защиты: спецодежды, соответствующей типу проводимых работ, защитных перчаток, защитной обуви, касок и очков.

системы циркуляции воды.
•Отсоединить и демонтировать шланг для слива «серой» воды.

После проведения данных опе- раций часть пола вокруг обору- дования может оказаться влажной, поэтому, прежде чем переходить к последующим действиям, необходи-мо ее высушить.

Приведя рабочую территорию в вышеописанное состояние, необходимо:
•Демонтировать защитные панели.
•Отделить друг от друга основные узлы оборудования.
• Разделить узлы оборудования в соответствии с их характером (например, механические металлические детали, детали электрооборудования и т. д.) и от- править их в центры раздельного сбора.

УТИЛИЗАЦИЯ ОТХОДОВ

В процессе эксплуатации и технического обслуживания следует избегать выброса в окружающую среду загрязняющих веществ (масла, жира и пр.), принимая меры к их раздельной утилизации в зависимости от их состава при соблюдении действующего законодательства.

Незаконная утилизация отходов предпо- лагает применение санкций, предусмо- тренных действующим на территории страны утилизации законодательством.

НАСТОЯЩЕЕ РУКОВОДСТВО ЯВЛЯЕТСЯ СОБСТВЕННОСТЬЮ ИЗГОТОВИТЕЛЯ. ВОСПРОИЗВЕДЕНИЕ, ДАЖЕ ЧАСТИЧНОЕ, ЗАПРЕЩЕНО.

CODICE - CODE - CODE - CÓDIGO - KOD - КОД - KODE	N° 200769
EDIZIONE - EDITION - EDITION - EDICIÓN - AUSGABE - EDIÇÃO - WYDANIE - EDITIE - UTGAVE - UTGÅVA- KIA- ÚÁS	Rev. 1 - 03/2022
TIPO DI DOCUMENTO - TYPE OF DOCUMENT - TYPE DE DOCUMENT - TIPO DE DOCUMENTO - DOKUMENTTYP - TIPO DE DOCUMENTO - TYP DOKUMENTU - DOCUMENT- TYPE - ТИП ДОКУМЕНТА - TYPE DOKUMENT - TYP AV DOKUMENT	M.I.U. / manuale di installazione e uso / installation and user manual
MODELLO - MODEL - MODÈLE - MODELO - MODELL - МОДЕЛЬ - MODELL- MODELL	GAS / GAZ
ANNO - YEAR - ANNÉE - AÑO - ANO - ROK - JAAR - ГОД - BYGGEÅR - ÅR - ÉVE	2022
CONFORMITÀ - CONFORMITY - CONFORMITÉ - CONFORMIDAD - KONFORMITÄT - CONFORMIDADE - ZGODNOŚĆ - CONFORMITEIT - MEGFELELÉSÉRT	CE

TARGA DI IDENTIFICAZIONE - IDENTIFICATION PLATE

A - Indirizzo Costruttore - Manufacturer's Address
B - Apparecchiatura Elettrica - Electrical Appliance
C - Apparecchiatura Gas - Gas Appliance

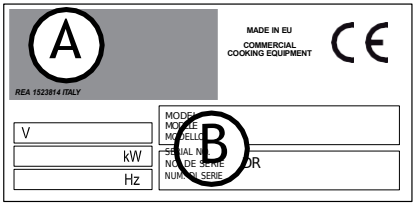

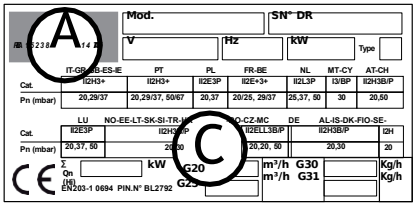

BG LV

0.1 NORMATIVE / STANDARDS OF REFERENCE

/ Reg. 2016/426/CE (GAR) / EN 437 EN 203-1 EN 203-2-4

/ Dir. 2011/65/EU (ROHS II) / Dir. 2012/19/EU (WEEE)

/ Reg. 1935/2004/CE (MOCA)

THE PRESENT MANUAL IS PROPERTY OF THEMANUFACTURER. ANY REPRODUCTION, EVEN PARTIAL, IS PROHIBITED.
IL PRESENTE MANUALE È DI PROPRIETÀ DEL FABBRICANTE E OGNI RIPRODUZIONE ANCHE PARZIALE È VIETATA.

/ ТЕХНИЧЕСКИЕ ДАННЫЕ

МОДЕЛЬ	Размеры ванны	Объем ванны, л	Сечение Ø ‘‘	Электр потребление кВт	Alim. (kW)	Вес, кг
MODEL	Tank dimensions (cm)	Tank capacity (l)	Gas coupling Ø ‘‘	Power con-sumption (W)	El. supply (kW)	Weight (kg)
НА БАЗЕ / ON CABINET						
APFG-47P/PL	28x34x30	14	1/2’’	-	-	57
APFG-47/2P/PL	14x34x30	7+7	1/2’’	-	-	62
APFG-77P/PL	28x34x30	14+14	1/2’’	-	-	97
APFG-49P/PL	30x40x31,5	18	1/2’’	-	-	69
APFG-89P/PL	30x40x31,5	18+18	1/2’’	-	-	114
TOP						
APFG-47T/PL	28x34x30	14	1/2’’	-	-	48
APFG-77T/PL	28x34x30	14+14	1/2’’	-	-	84

НОМИНАЛЬНАЯ МОЩНОСТЬ: 230 V ~ 1N 50/60 Hz. N.B.: La potenza assorbita con 220 V ~ 1N 50/60 Hz è circa 8% inferiore. La potenza assorbita con 240 V
~ 1N 50/60 Hz è circa 8% superiore. / **RATED SUPPLY VOLTAGE**: 230 V ~ 1N 50/60 Hz. N.B.: The power absorbed with 220 V ~ 1N 50/60 Hz is about 8% lower. The power absorbed with 240 V ~ 1N 50/60 Hz is about 8% lower.

1Диаметр форсунок в масштабе in 1/100mm – The diameter of the nozzles are indicated in 1/100mm - Le diamètres des gicleur sont exprimés en 1/100mm - Diameter der Düsen ist in 1/100mm angegeben – Los diámetros de las boquillas se indi- can en 1/100mm. 2. **RDA**: Regolazione dell’aria primaria; Primary air regulation; Réglage del’air primaire; Primärlufteinstellung; Regulación de la entrada del aire.

THE PRESENT MANUAL IS PROPERTY OF THEMANUFACTURER. ANY REPRODUCTION, EVEN PARTIAL, IS PROHIBITED.
IL PRESENTE MANUALE È DI PROPRIETÀ DEL FABBRICANTE E OGNI RIPRODUZIONE ANCHE PARZIALE È VIETATA.

/ TECHNICALDATA

AT / Austria
AL / Albania
BE / Belgium
BG / Bulgaria
CH / Switzerland
CY / Cyprus
CZ / Czech Rep. **DE /** Germany **DK /** Denmark
EE / Estonia **ES /** Spain **FI /** Finland **FR /** France
GB / UK
GR / Greece
HR / Croatia
HU / Hungary **IE /** Ireland
IS / Iceland
IT / Italy
LT / Lithuania
LV / Latvia
LU / Luxem-bourg
MK / Macedonia
MT / Malta
NL / Netherland
NO / Norway
PL / Poland
PT / Portugal **RU/** Russia **SE /** Sweden **SI /** Slovenia **SK /** Slovakia **TR /** Turkey

IT, IE, GR, GB, ES, PT, BG, CZ, DK, FI, EE, SE, HR, LT, LU, LV, NO, PL, RU, SI, SK, TR, AL, MK, CH					
Модели – Models			**APFG-47... / APFG-77...****	**APFG-47/2P/PL**	**APFG-49... / APFG-89...****
Тип – Type **A1**					
Номинальная мощность - Nominal	**(кВт)**		12,5** (12 G30/31)**	6,25+6,25 (6+6 G30/31)	18**
Потребление газа	**G20**	**м³/час**	1,323**	1,323	1,903**
	G30/G31	**кг/час**	0,945**/ 0,932**	0,945/ 0,932	1,418**/ 1,398**
Главная горелка - Main burner	**G20 20 мбар ***		180L	180L	175L
R.D.A.-X mm			22,5	22,5	24
BY PASS-Ø-1/100mm			-	-	-
Пилотная горелка - Pilot burner	**G20 20 мбар***		51	27	51
Главная горелка - Main burner	**G30/G31 28-30/37 мбар * G30/ G31 30/30 мбар * G31 37 мбар ***		120K	120K	120K
R.D.A.-X mm			22,5	22,5	22
BY PASS-Ø-1/100mm			-	-	-
Пилотная горелка Pilot burner (max 0,25 kW)	**G30/G31 28-30/37 мбар r* G30/ G31 30/30 мбар * G31 37 мбар ***		30	19	30

*Давление входящего газа / Inlet gas pressure

IL PRESENTE MANUALE È DI PROPRIETÀ DEL FABBRICANTE E OGNI RIPRODUZIONE ANCHE PARZIALE È VIETATA.

**Raddoppiare i valori / Double the values / Doubler les valeurs / Duplica los valores /
Die Werte verdoppeln / Dobre os valores / Verdubbel de waarden / Podwoić wartości / Удвойте ценности / Doble verdiene

IL PRESENTE MANUALE È DI PROPRIETÀ DEL FABBRICANTE E OGNI RIPRODUZIONE ANCHE PARZIALE È VIETATA.

НА БАЗЕ

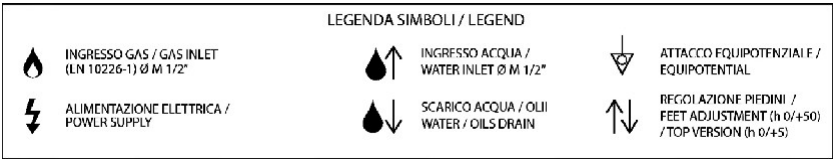

APFG-47P/PL / APFG-77P/PL

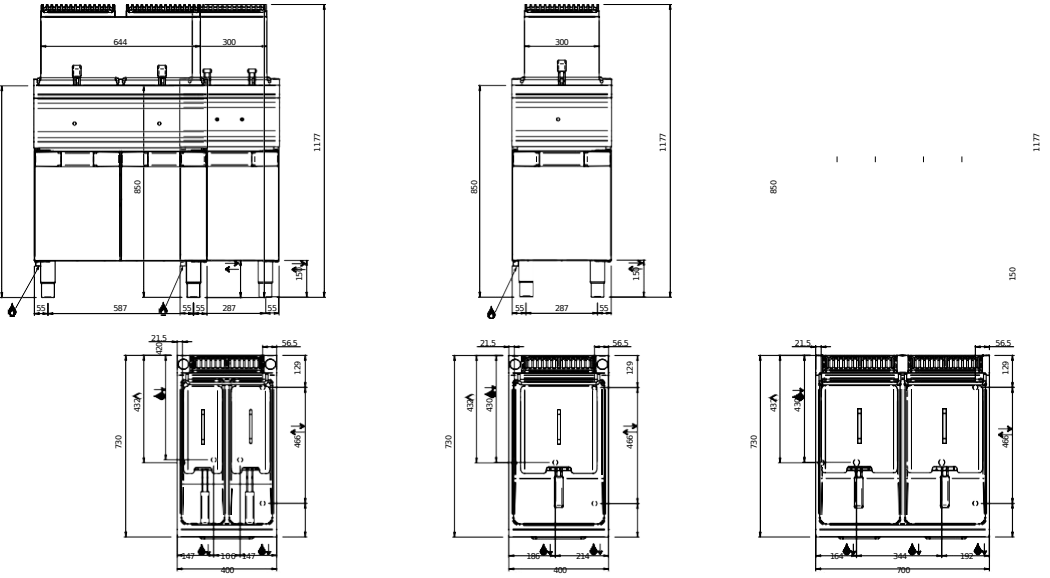

APFG-49P/PL / APFG-89P/PL

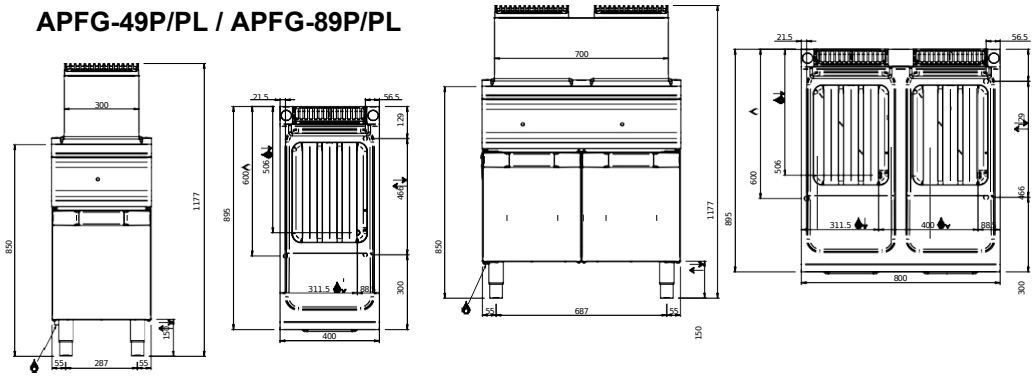

УСТАНОВКА/ INSTALLATION

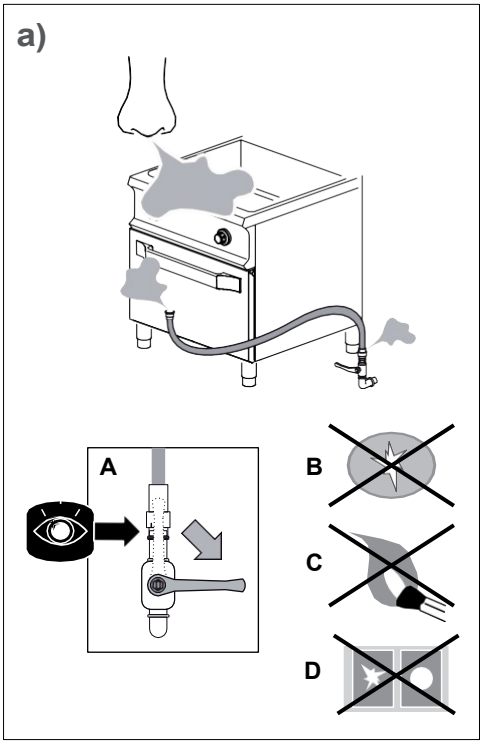

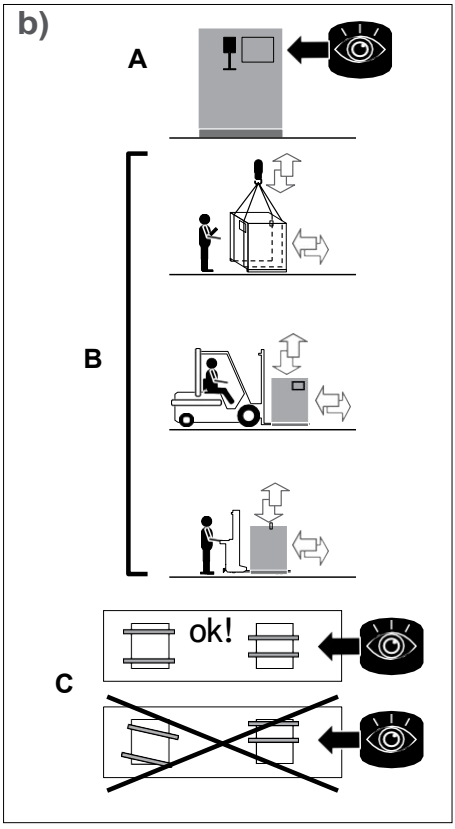

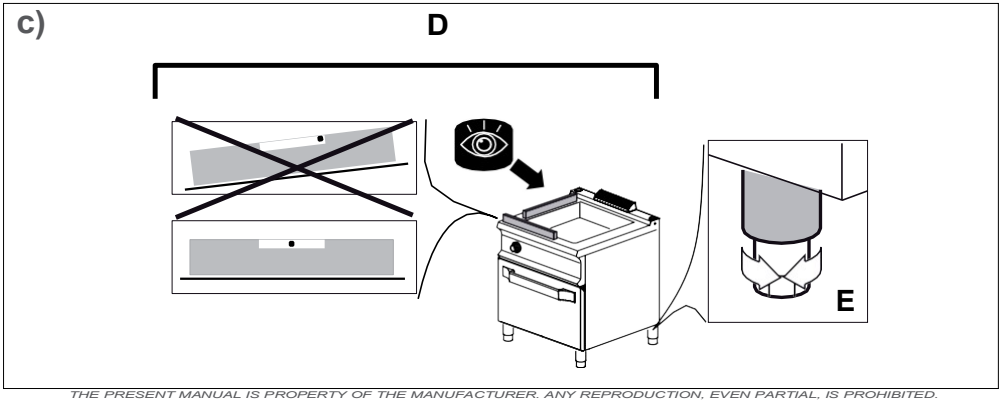

THE PRESENT MANUAL IS PROPERTY OF THE MANUFACTURER. ANY REPRODUCTION, EVEN PARTIAL, IS PROHIBITED.
IL PRESENTE MANUALE È DI PROPRIETÀ DEL FABBRICANTE E OGNI RIPRODUZIONE ANCHE PARZIALE È VIETATA.
IL PRESENTE MANUALE È DI PROPRIETÀ DEL FABBRICANTE E OGNI RIPRODUZIONE ANCHE PARZIALE È VIETATA.

d)

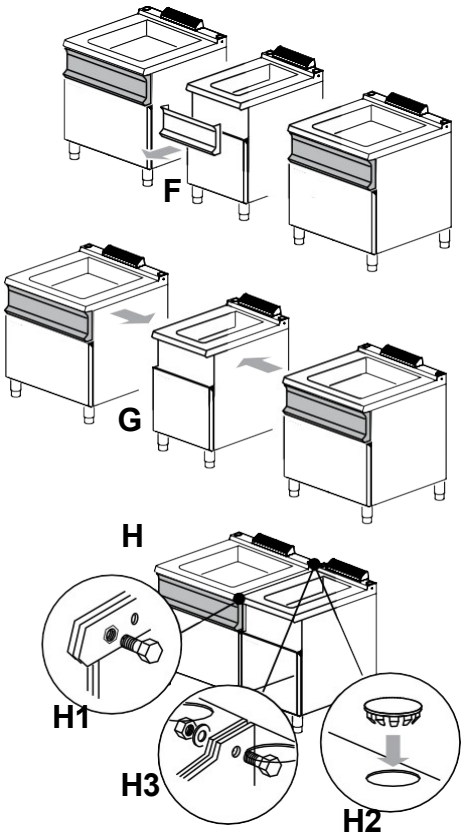

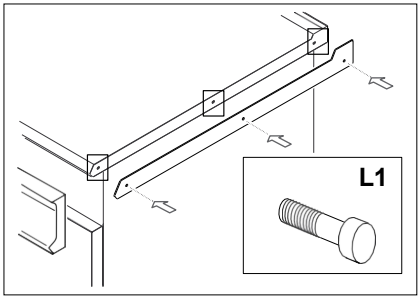

e)

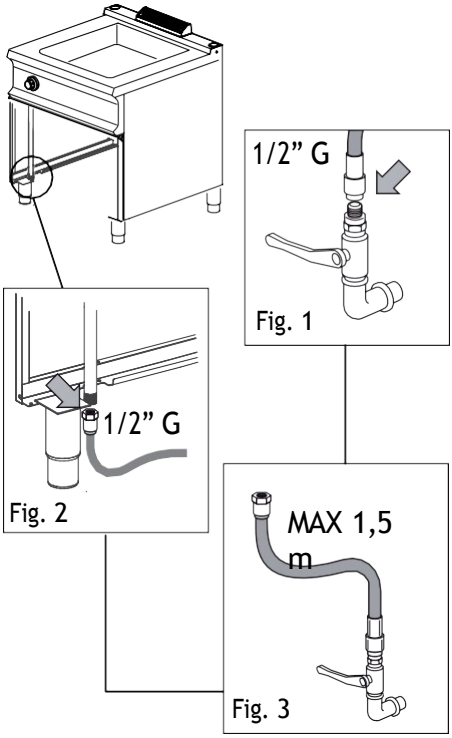

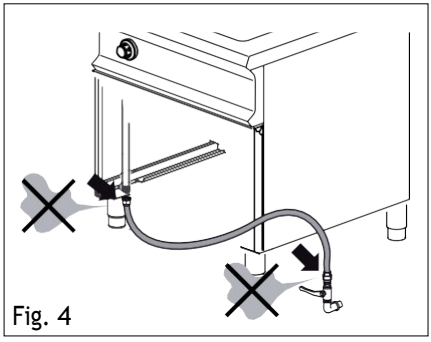

IL PRESENTE MANUALE È DI PROPRIETÀ DELLA CASA PRODUTTRICE E OGNI RIPRODUZIONE ANCHE PARZIALE È VIETATA.
THE PRESENT MANUAL IS PROPERTY OF THE MANUFACTURER AND REPRODUCTION, EVEN PARTIAL, IS PROHIBITED.

IL PRESENTE MANUALE E DI PROPRIETÀ DEL FABBRICANTE E OGNI RIPRODUZIONE ANCHE PARZIALE E VIETATA.

УСТАНОВКА / INSTALLATION

f)

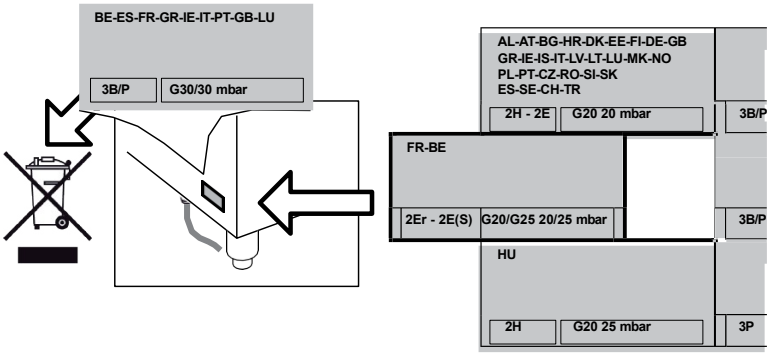

g)

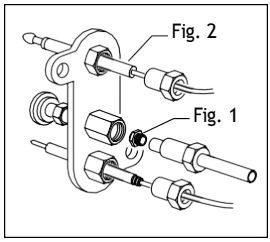

h)

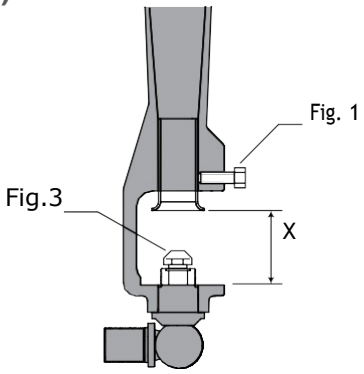

IL PRESENTE MANUALE È DI PROPRIETÀ DEL FABBRICANTE E OGNI RIPRODUZIONE ANCHE PARZIALE È VIETATA.

i)

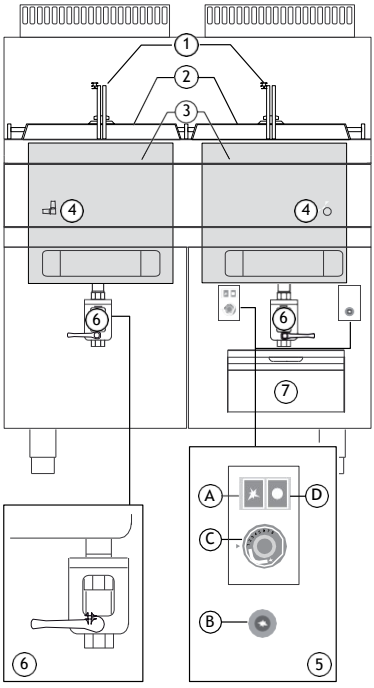

m)

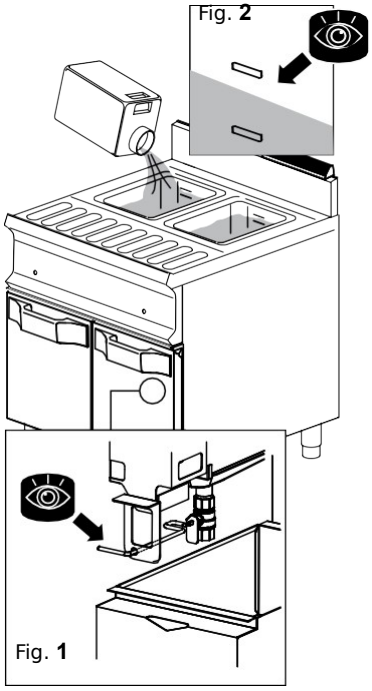

l)

THE PRESENT MANUAL IS PROPERTY OF THEMANUFACTURER. ANY REPRODUCTION, EVEN PARTIAL, IS PROHIBITED.
IL PRESENTE MANUALE È DI PROPRIETÀ DEL FABBRICANTE E OGNI RIPRODUZIONE ANCHE PARZIALE È VIETATA.
IL PRESENTE MANUALE È DI PROPRIETÀ DEL FABBRICANTE E OGNI RIPRODUZIONE ANCHE PARZIALE È VIETATA.

n)

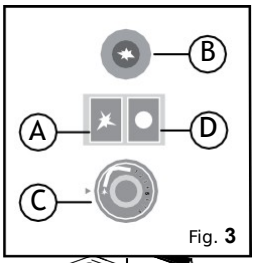

Fig. **3**

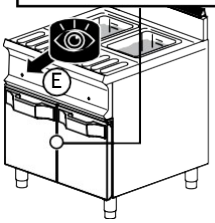

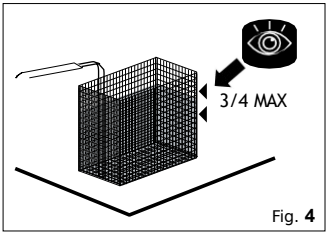

Fig. **4**

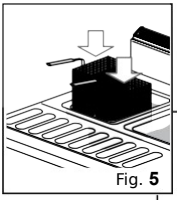
Fig. **5**

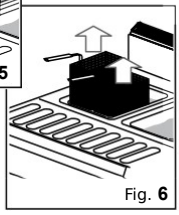
Fig. **6**

o)

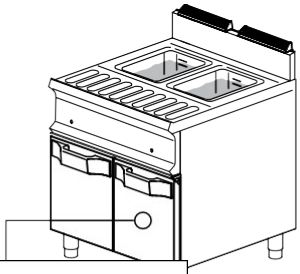

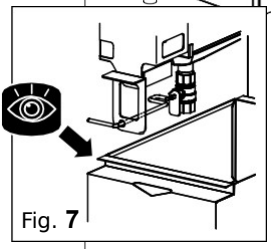
Fig. **7**

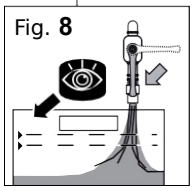
Fig. **8**

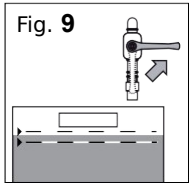
Fig. **9**

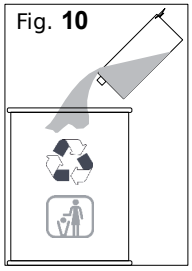
Fig. **10**