ИНТЕРСКОЛ	ПЦА-4/12	
	811 .**.**.**.**	
ПИЛА РУЧНАЯ ЦЕПНАЯ	Действителен с:	27.01.2025

Каталог запасных частей

Артикул	Наименование детали	№ на схеме	Характеристика	Кол-во шт./изд.
00.02.04.04.14	Винт	1	M6X25(внутр.шест.) STEEL	1
01.02.02.02.02	Шайба плоская	2	Ф17.8*Ф6.5*1.8 65Mn	1
811.08.01.02.00	Накладка защитная	3	PA6-GF30	1
811.06.00.02.00	Цепь	4	4″ ,шаг 6,25мм(1/4"), толщ. зуб 1,1мм(0,043")	1
811.06.00.04.00	Шина цепной пилы	5	4″ (L=127,5mm)	1
00.02.04.01.76	Винт	6	M4x26	1
811.06.00.05.00	Штифт натяжения цепи	7		1
00.02.99.02.28	Кольцо стопорное для вала	8	Ф8 65Mn	1
811.05.02.08.00	Звездочка ведущая	9	Z=6 SFM5030	1
00.02.01.01.04	Гайка 6_гран.	10	M4	1
811.05.03.01.00	Кожух защитный	11	PA6-GF30	1
811.05.03.02.00	Пружина	12	65Mn	1
00.02.04.04.65	Винт с внутр шгр	13	M4*22	1
811.05.01.00.00	Корпус комплект (пр.+лев.)	14+25	PA6-GF30+TPE	1
00.02.01.01.06	Гайка	15	M6	1
811.03.00.02.00	Втулка	16	Ф12*Ф6*5	1
00.01.01.01.19	Подшипник	17	608RS (8x22x7)	1
811.03.00.03.00	Колесо зубчатое	18		1
811.03.00.01.00	Шпиндель	19		1
811.04.02.00.00	Выключатель с кнопкой блокировки	20	12VDC / 0,2A	1
811.04.00.02.00	Шестерня мотора	21		1
811.04.00.03.00	Электродвигатель	22	RS550 DC, 12VDC / коллекторный	1
811.04.00.04.00	Пластина контактная	23	P44	1
00.02.04.05.20	Винт	24	M3*6	2
00.02.03.01.51	Винт саморез	26	ST3*12	8
811.05.03.03.00	Крышка мотора	27	PA6-GF30	1
00.02.03.01.51	Винт саморез	28	ST3*12	4
2400.017	Батарея аккумуляторная	29	12V DC, Li-ion, 2000 mAh (2400.017)	1
811.02.02.00.00	Устройство зарядное	30	CH40-4425 220-240VAC/50Hz – Output: 13,5V 2.2A	1
434.05.00.10.00	Скоба	31	65Mn сталь	1
811.06.00.03.00	Чехол для шины	32	PP	1

ИНТЕРСКОЛ _____
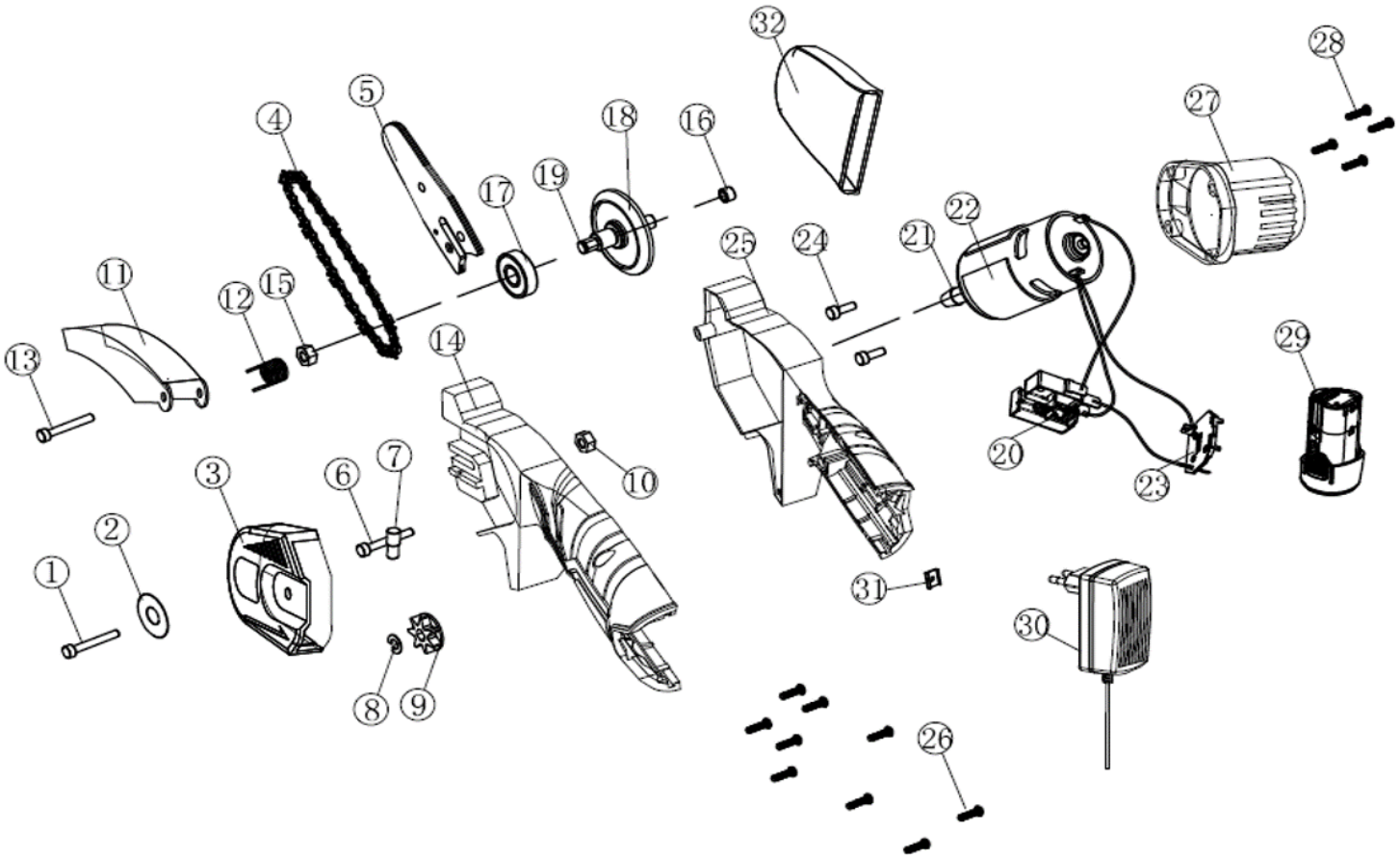
ИНТЕРСКОЛ	Разборная схема			Действителен с
	ПЦА-4/12	Артикул изделия:	811 .**.**.**.**	27.01.2025