Кухни от Лемана ПРО

ЛЕМАНА ПРО

Всё для вашего удобства

Матовая поверхность фасадов с геометрической филенкой, покрытая ПВХ-пленкой, надолго сохранит внешний вид.
С неё легко убрать бытовую грязь, она не потускнеет со временем от воздействия ультрафиолета

Обустройство кухни

Преимущества кухонь Delinia ID 4
Проектные кухни 8
Комплектующие 18
Столешницы, стеновые панели 24
Модульные кухни 34
Бытовая техника для кухни 52
Мойки и смесители для кухни 68
Организация хранения на кухне 72
Столы и стулья 86
Сервис и услуги 90

Запишитесь
на бесплатное
проектирование

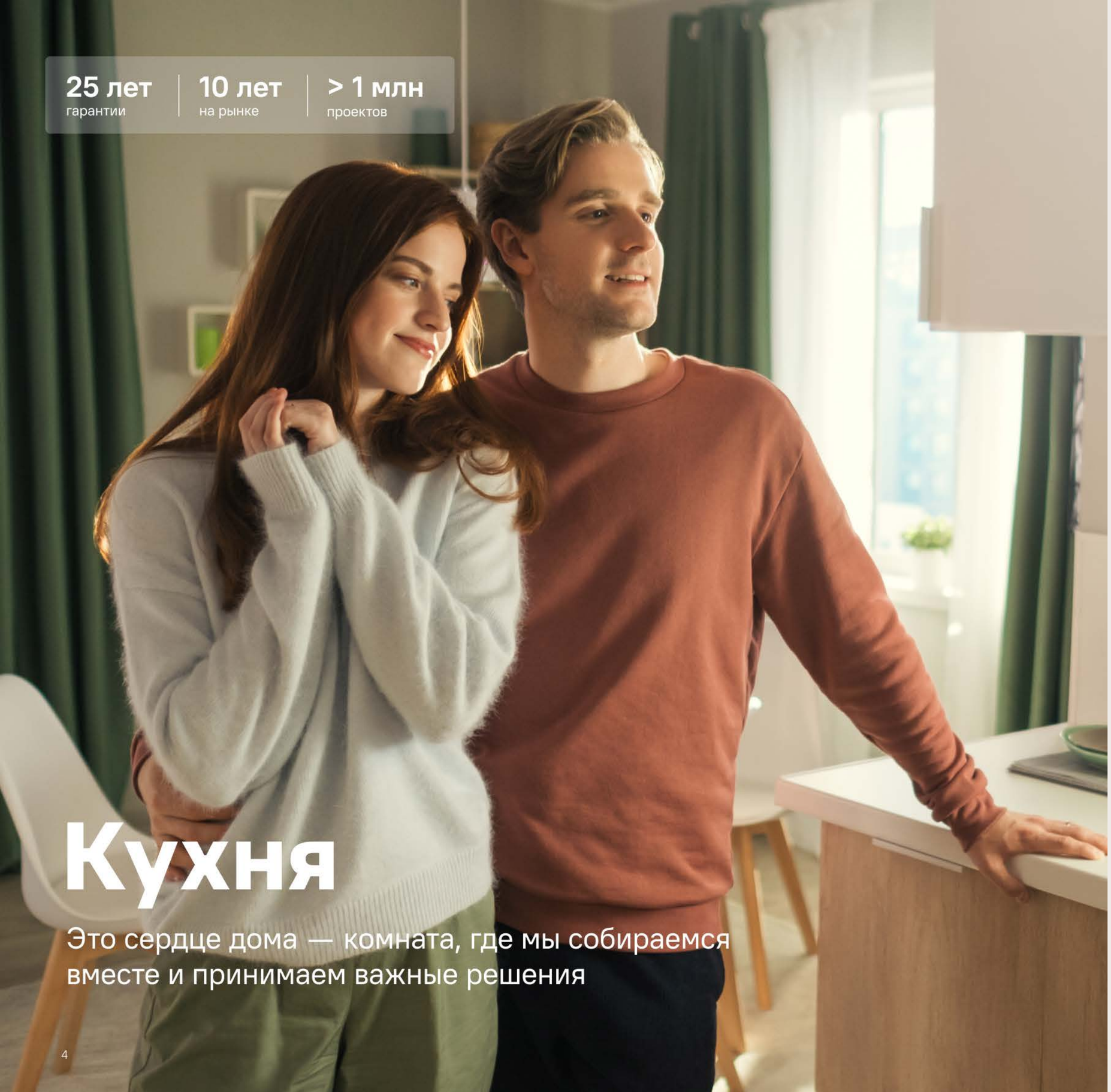

25 лет гарантии | **10 лет** на рынке | **> 1 млн** проектов

Кухня

Это сердце дома — комната, где мы собираемся вместе и принимаем важные решения

Наши преимущества

Проектирование
онлайн и офлайн бесплатно

Важные детали
Поможем оптимально организовать пространство любого размера

Ассортимент
У нас есть современные решения на любой вкус

Низкие цены
Вы будете приятно удивлены стоимостью проекта

Не нужно ждать производства
модули уже хранятся на складе

Сборка и установка
кухонной мебели и техники

Качество кухонь Delinia ID

На большинство наших кухонь предоставляется гарантия 25 лет. Для нас важно гарантировать долговечность нашей продукции и максимально поддержать вас в вашем кухонном проекте

25 ЛЕТ ГАРАНТИЯ

Стойкость к повреждениям

При ударе грузом 0,5 кг с высоты 50 см не остаётся следов на поверхности фасада

Стойкость к нагреву

Лицевая поверхность выдерживает температуру 70° в течение 24 часов

Стойкость к загрязнениям

Поверхность не изменяет цвет и структуру при воздействии бытовых загрязнителей: уксуса, кофе и масла

Качественная фурнитура

Выдерживает более 60 000 циклов открывания/закрывания

Уют и комфорт

Практичные дизайнерские решения позволят вам организовать комфортное и уютное пространство

В напольной колонке можно разместить духовой шкаф, встраиваемую бытовую технику, а также хранить посуду или продукты.

Пространство внутри можно организовать с помощью ящиков, полок или выдвижных элементов

Коллекция кухонных фасадов

Больше товаров на lemanapro.ru

82011166 Аша белая
82010395 Ньюпорт белый
82010427 Ньюпорт топо
Новинка 2024
82011146 Аша бежевая
85036557 Аша серая
82011390 Берлин

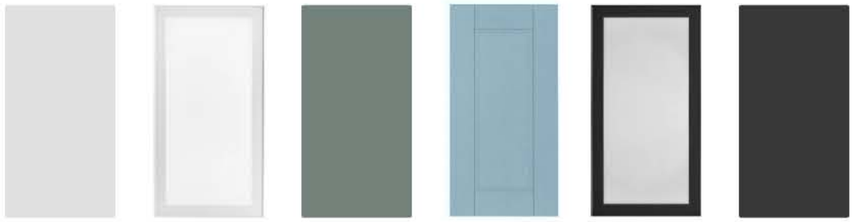

82010125 София белая
86799242 Вельск белый
85183230 София грин
82011011 Томари
86799231 Вельск чёрный
85837260 София грэй

82011432 Реш белый
82180018 Невель
82011309 Оксфорд
86880989 Касли
86910890 Зея
86922564 Верея

86423435 Токио
82676480 Сантьяго
86881117 Рошаль
82011046 Реш синий
Новинка 2024
Инта белая
Новинка 2024
Инта зелёная
Новинка 2024
Токио белый

Реш белый

Экономит воду
Берегите воду — сохраняйте бюджет. Этот смеситель оснащён аэратором, который снижает потребление воды без потери силы потока
82842683
Смеситель для кухни Esko
88220577
Ручка-скоба мебельная Inspire Виви 128 мм, цвет бронза
89337708
Мойка врезная M6G Delinia 50x40 см, глубина чаши 20 см, цвет золото
18570757
Держатель ножей магнитный 30x4.5x1.2 см, хром

София грей

82447188
Вытяжка настенная
Maunfeld Lee Wall
35 см, цвет чёрный

Кухонные гарнитуры
с антресолями идеально
подходят для небольших, но
высоких кухонь — шкафы
помогают эргономично
использовать пространство

85359475
Стеновая панель 240x0.6x60 см,
МДФ, цвет бетон светлый

86757707
Смеситель кухонный
Osgard, высота 40 см
с лейкой, цвет
чёрный

Основание барного стула
выполнено из дерева
и высококачественного
хромированного металла,
что обеспечивает прочность
и практичность. Барные
стулья выдерживаю вес до
100 кг, ножки не царапают
пол.

89132402
Деревянное
основание барного
стула Delinia Ryan,
сталь

Экономит воду

Берегите воду — сохраняйте бюджет. Этот смеситель оснащён аэратором, который снижает потребление воды без потери силы потока

Виды кухонных каркасов

Больше товаров
на lemanapro.ru

Навесные каркасы

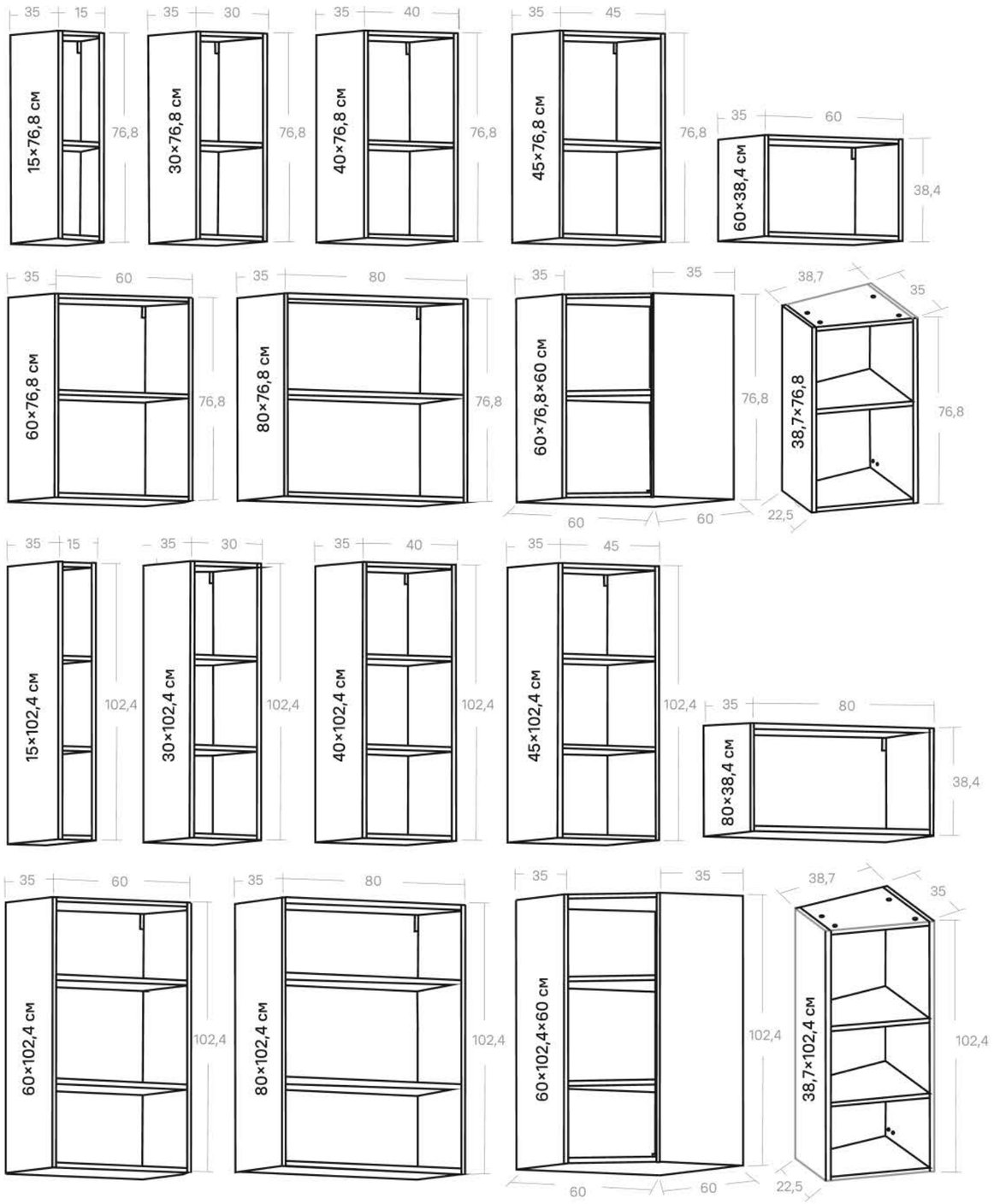

Напольные каркасы

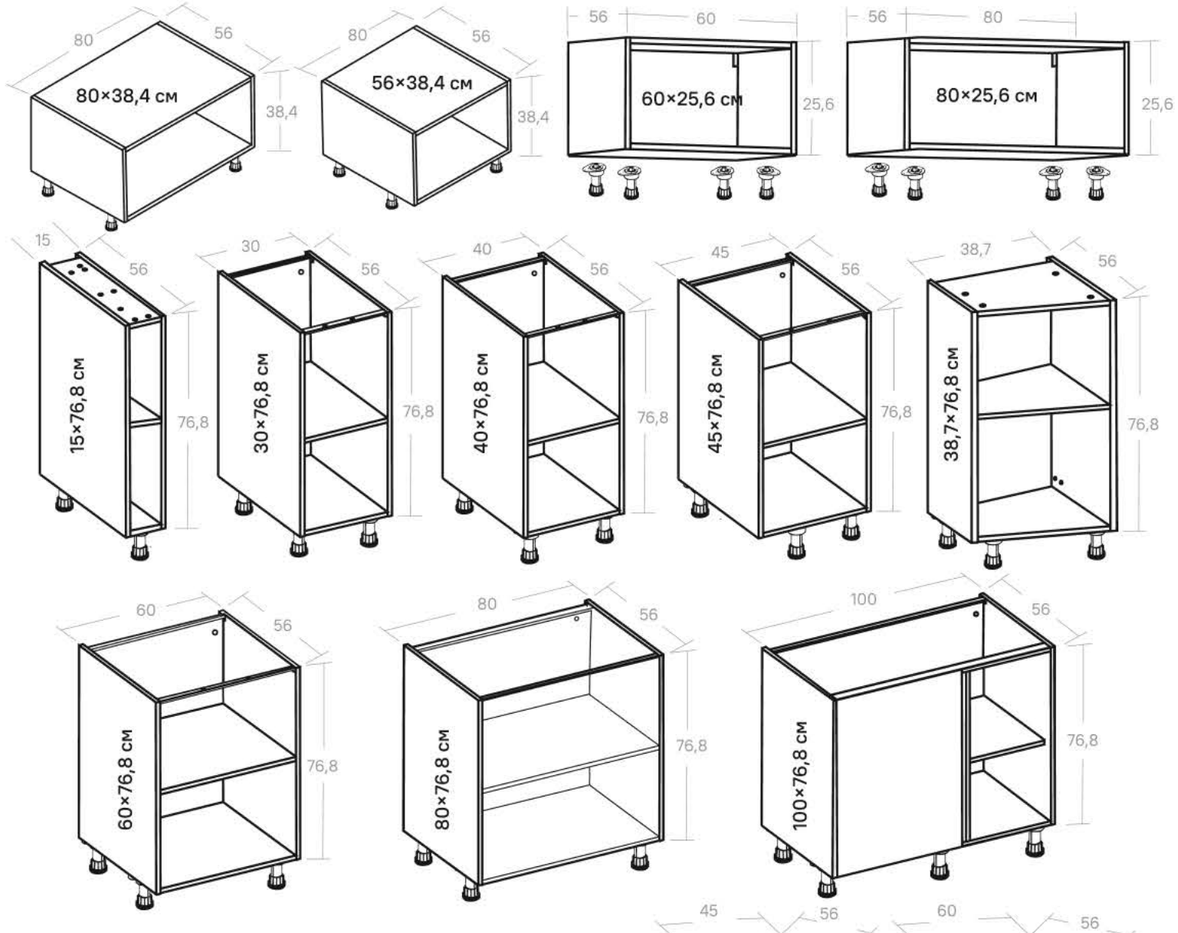

Полки

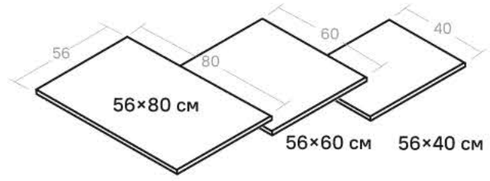

Колонны

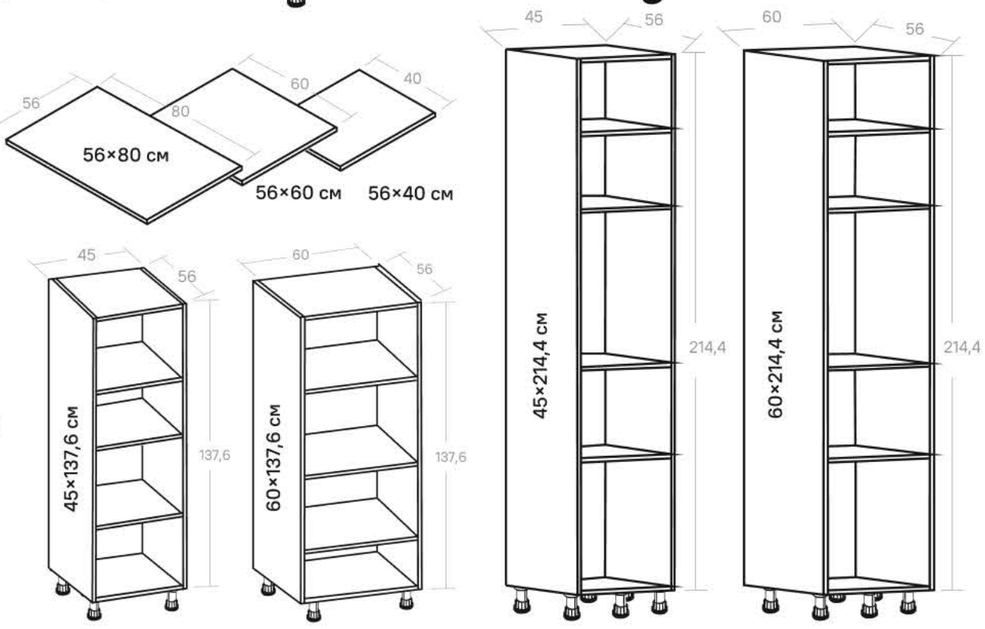

София белая / Сантьяго

София белая / Сантьяго

Ящики Delinia можно дополнить внутренними элементами: лотками для столовых приборов и кухонных принадлежностей, контейнерами из пластика или дерева

Ящики выдвижные для кухонных шкафов

Больше товаров на lemanapro.ru

Металлические

Для навесных каркасов

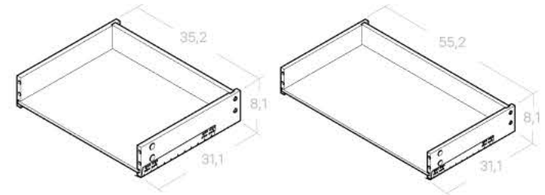

Качественная фурнитура от производителей Samet и Hettich

Для напольных каркасов

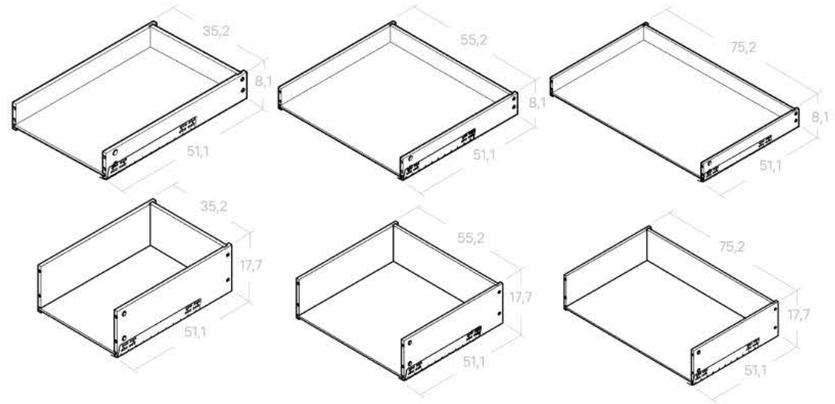

Деревянные с доводчиком и без

Для навесных каркасов

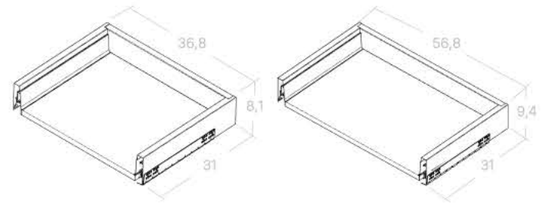

Для напольных каркасов

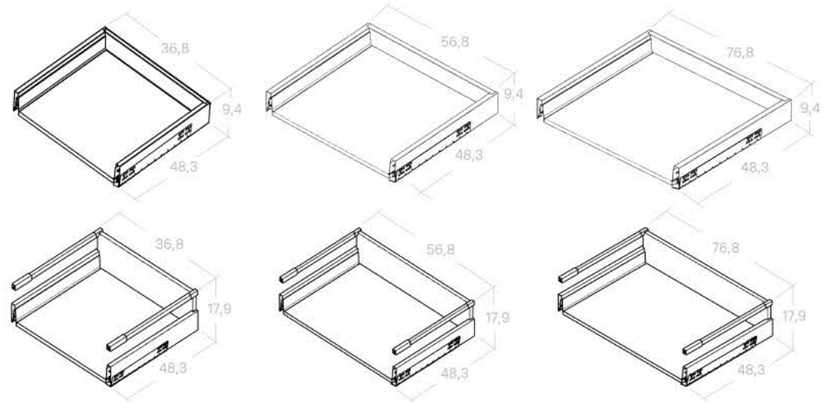

Реш белый

Фасады с тонкой рамкой будут гармонично смотреться в интерьере

Томари

Мебельные ручки

Ручки для кухонной мебели

Размеры ручек Мура:

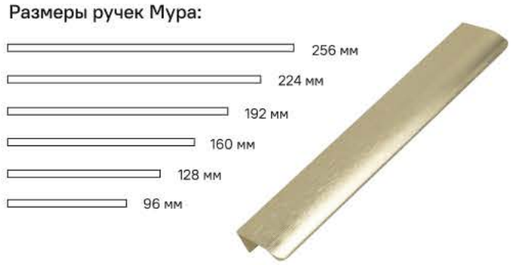

Цвета:

Размеры ручек Бира:

Цвета:

Larvij

Лая

Viverra

Виви

Larvij кноб

Аян

Нота

Камо

Ледивайт

Столешница Вулкано из HPL-пластика долговечна, влагоустойчива, не выгорает, не впитывает запахи, неприхотлива в уходе — достаточно протирать столешницу влажной салфеткой без бытовой химии

Столешницы HPL

Больше товаров на lemanapro.ru

Изготовлены из HPL-пластика высокого давления. Это современный композитный материал, получаемый из листов бумаги, термоактивных смол и защитного слоя

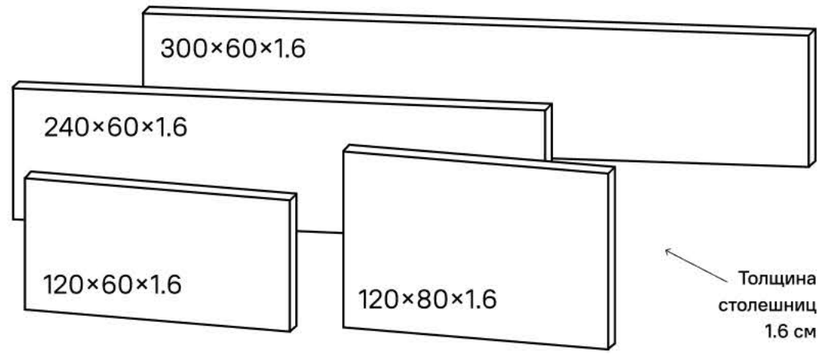

Вулкано

Чёрный мрамор

Можно подобрать идентичную стеновую панель для фартука

Дуб конкорд

Мугла

Марола

Абетоне

Кристалл

Белый

Дуб брукхилл

Саона

Материал столешниц не выгорает, устойчив к неабразивным моющим средствам, кислотам и красителям

Торец столешницы может быть прямым или закруглённым

Столешницы ДСП

Больше товаров на lemanapro.ru

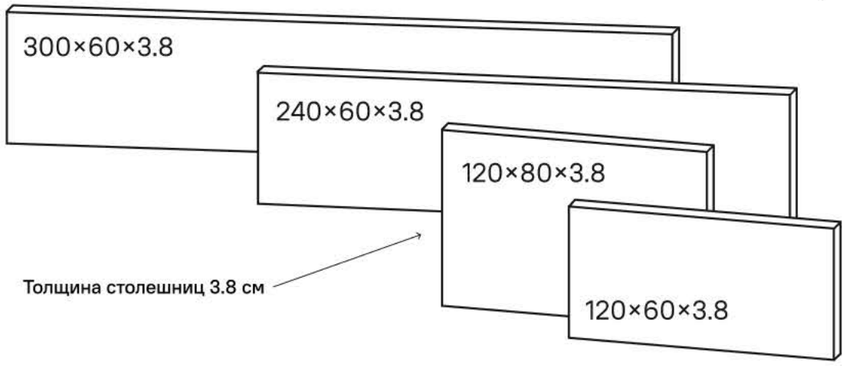

Можно подобрать идентичную стеновую панель для фартука

Дуб килкини

Маренго

Лавант

Бетон светлый

Мадуро

Бунратти

Сантьяго

Брут

Браун стоун

Дуб горный

Самдал

Рашчер

Бетон тёмный

Кунгур

Супер-белая

Столешницы

Больше товаров
на lemanapro.ru

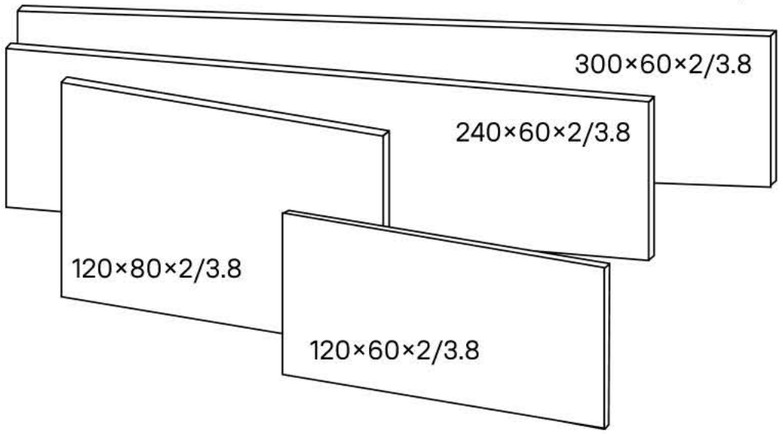

Искусственный камень

Молекуль

Неопалитано

Толщина
столешниц
2 см

Рафия

Найт

Арктик

Массив

Дуб

Бук

Дуб

Толщина
столешниц
3.8 см

Термо- и влагостойкие

Искусственный камень не боится воздействия химически агрессивной среды, ремонтопригоден, эффектно смотрится в современных интерьерах.

Материал изготовления отличается высокой прочностью, устойчивостью к влаге и перепадам температур благодаря абсолютно гладкой, беспористой поверхности.
Не накапливает загрязнения и легко отмывается

София грин

Безопасно для здоровья и природы. Состав материала этого контейнера безопасен для здоровья человека и животных: в нём нет бисфенола А

Матовая поверхность фасадов кухни София грин, покрытая ПЭТ-плёнкой, надолго сохранит внешний вид. С неё легко убрать бытовую грязь, фасады не потускнеют со временем под воздействием ультрафиолета

Контейнер для хранения Delinia поможет удобно расположить кухонные принадлежности и навести порядок в рабочей зоне. Фиксируется с помощью крючков рейлинговой системы Delinia ID

София белая / Сантьяго

Ньюпорт белый

Модульные кухни

Модульная кухонная мебель значительно дешевле гарнитуров, изготовленных на заказ, при этом не уступает им покачеству и функциональности

Как заказать модульную кухню

Больше товаров на lemanapro.ru

1.

Выберите коллекцию

Определитесь с внешним видом вашей будущей кухни и выберите подходящую коллекцию

2.

Замерьте свою кухню

Выполните замер самостоятельно или воспользуйтесь услугами наших специалистов

3.

Укажите параметры

Определитесь с формой и размером кухни. Добавьте в корзину выбранную кухню и нужную технику

4.

Оформите заказ

Оплатите покупку, и мы доставим вашу кухню в удобное для вас время

Изида

Кухня Изида станет прекрасным элементом кухонного интерьера. Современный внешний вид позволит изделию органично смотреться в интерьере любого помещения.

Изготовлена из качественного ЛДСП, который обеспечивает высокую прочность и износостойкость

Варианты модулей

Больше товаров на lemanapro.ru

Навесные

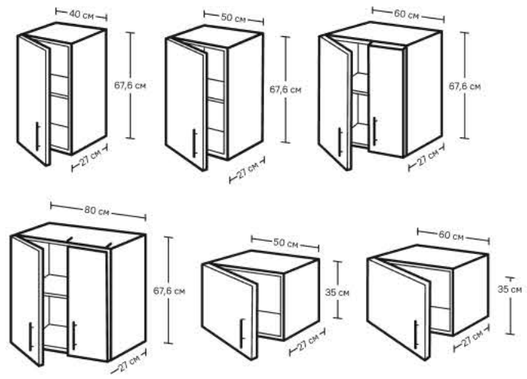

Напольные

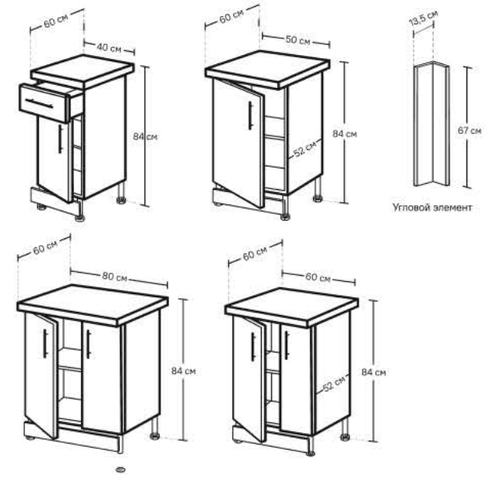

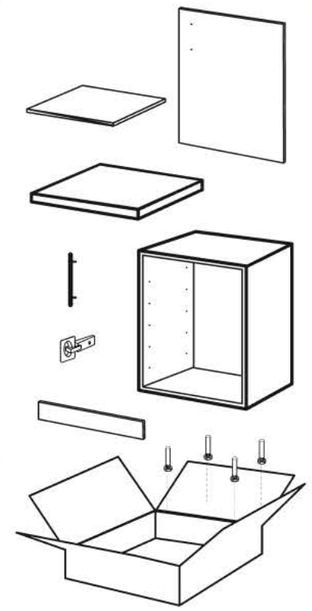

Всё, что нужно, — в одной коробке

Ручка, дверь, столешница, полка, цоколь, петли, ножки, стенки шкафа

Угловой элемент

Используйте его для установки кухни в угол помещения

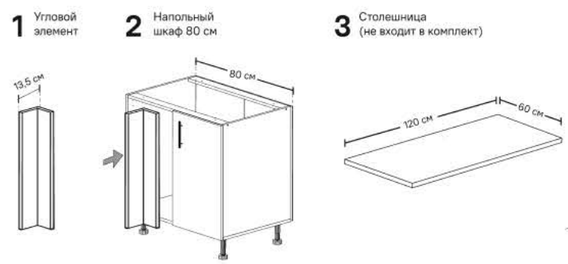

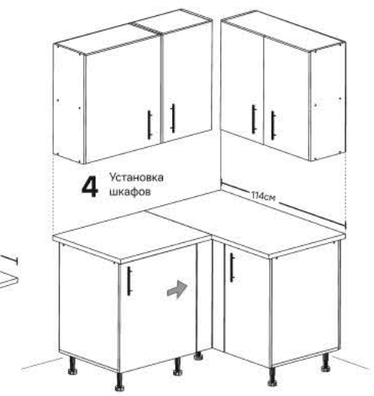

Кухонные гарнитуры

Больше товаров
на lemanapro.ru

Дейма тёмная

Нарбус

Дейма светлая

Изида

Неман

Легко

- провести коммуникации
- собрать самостоятельно
- выровнять по высоте
- перевезти в багажнике

Агидель + Ferro

Агидель

МДФ в плёнке

Термостойкая верхняя кромка фасадов для безопасного использования с духовками и варочными панелями

Возможно создание угловой конфигурации с использованием всего пространства углового шкафа

Безопасные ящики со стопорами, петли с доводчиком в комплекте

Цоколь в цвет фасада

Модульные кухни Delinia ID

Гарантия 5 лет

Коллекция Агидель

Коллекция Неро

Металлические модули Ferro

Больше товаров на lemanapro.ru

Фартуки

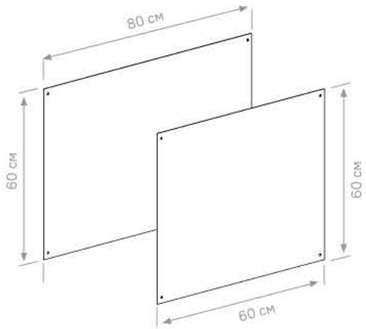

Навесные модули

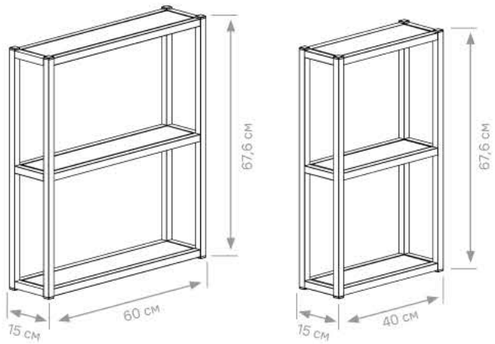

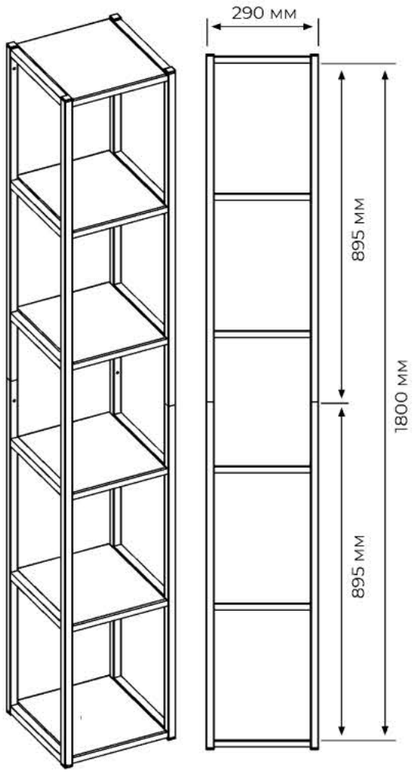

Напольные модули

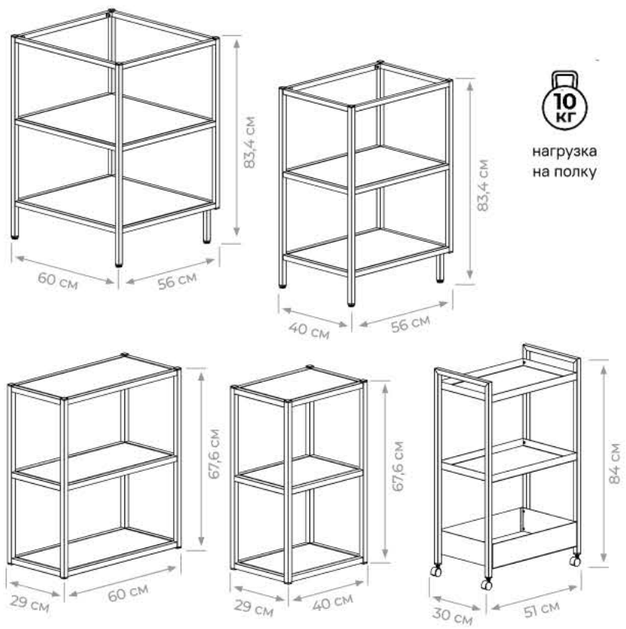

10 кг
нагрузка на полку

Ferro чёрная

Прослужит долго

- Мебель из металла долговечна при интенсивной эксплуатации
- Устойчива к влаге, коррозии и возгоранию

Ferro чёрная

Универсальность

Можно разместить на кухне, в гостиной или в ванной комнате

Удобство

Полочки для хранения посуды, столовых приборов и продуктов

Компактные размеры

Модуль поместится даже в самой маленькой кухне

Сочетаемость

с кухонными модулями из ДСП и МДФ

Сделан из металла

Покрыт порошковой краской муар

Ferro чёрная

Ferro белая

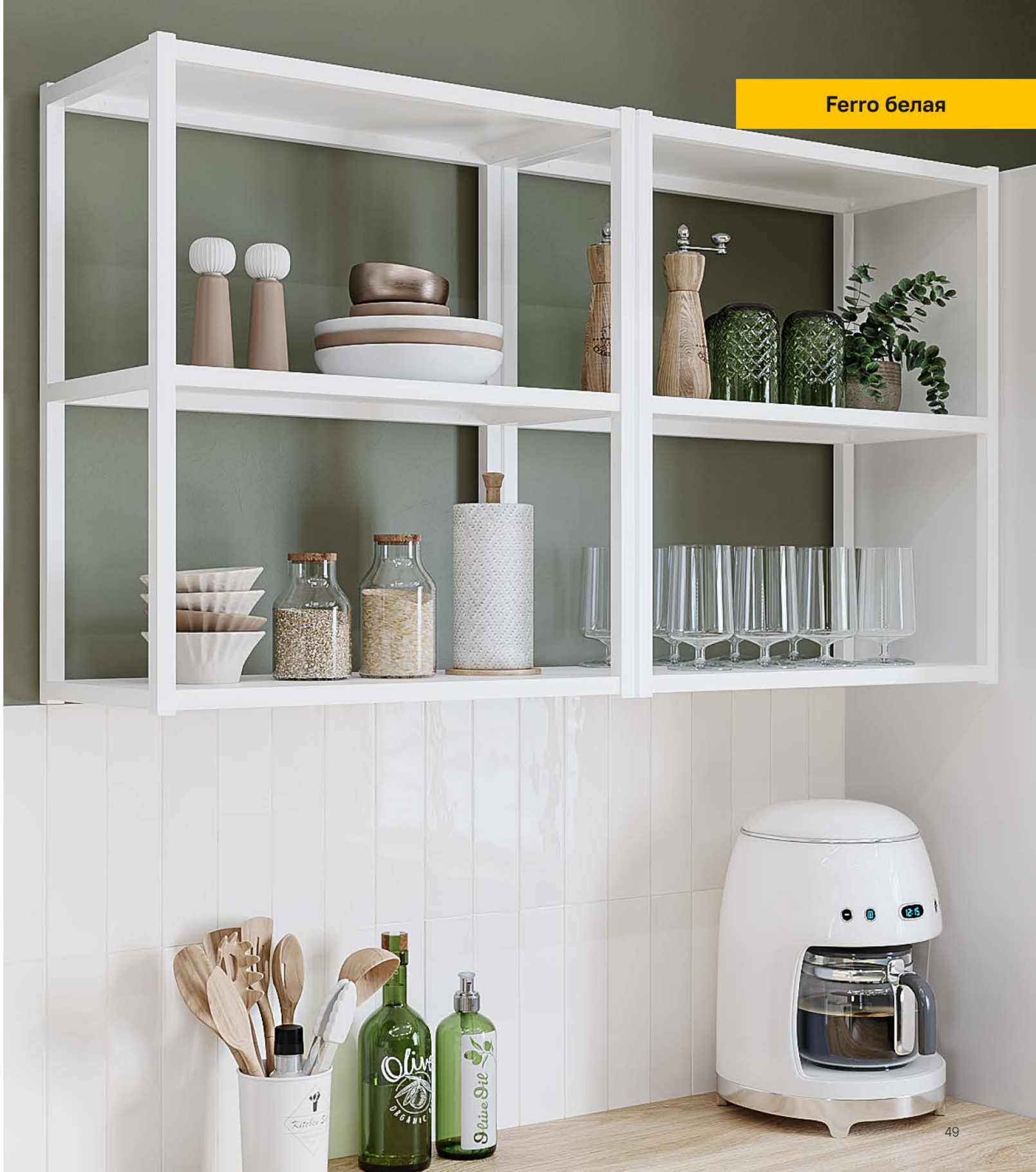

Ferro чёрная

Ferro белая

Больше товаров
на lemanapro.ru

Бытовая техника для кухни

Работаем с ключевыми брендами бытовой техники европейского качества

Жизнь человека сложно представить без бытовой техники. Она упрощает быт и делает жизнь более комфортной, помогая экономить время и бережно расходовать ресурсы

Вытяжки

Больше товаров
на lemanapro.ru

Встраиваемые

81956254
Elikor Line 60 см

87543896
Maunfeld VSQ60 60 см

85494600
KitIl KCH 6401 60 см

81963137
Maunfeld Crosby Light 60 см

82850539
Elikor Breeze 52 см

85494599
KitIl KCH 6402 60 см

Купольные

81995430
ORE Rasta SG 60 см

83708371
Elikor Fleur 60 см

82447188
Maunfeld Lee Wall 35 см

83591205
KitIl 60 KCH
6201 60 см

82213152
Elikor Fleur 60 см

Настенные

82496319
ORE A Plus 40 см

82495875
ORE A 40 см

83668678
Maunfeld Mersey 60 см

83668651
Maunfeld Lee
Push 39 см

82447187
Maunfeld Lee Wall 35 см

83668680
Maunfeld Cork50 см

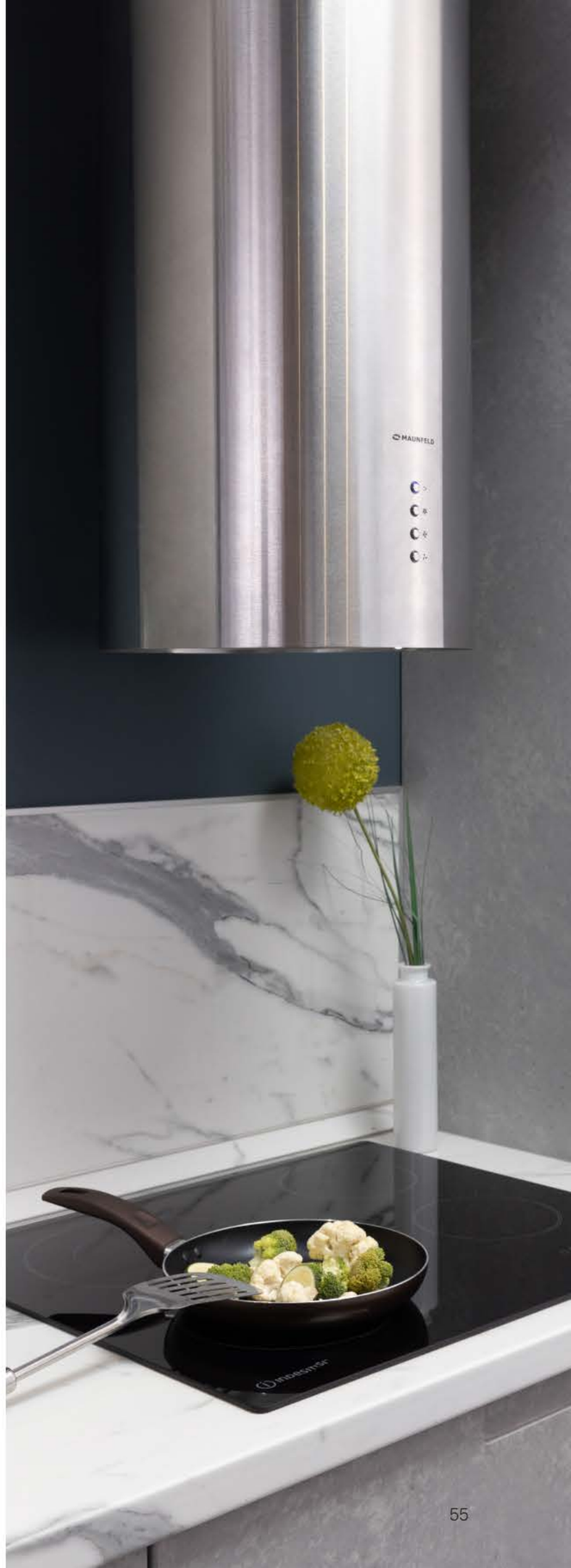

Холодильники

Больше товаров
на lemanapro.ru

86353639
Холодильник двухкамерный Maunfeld MFF187NFIS10 66×59.5×187 см, 1 компрессор, цвет серый

90053831
Отдельностоящий холодильник Maunfeld MFF185SFW 59.5×185.5 см, цвет белый

85663741
Холодильник двухкамерный Maunfeld MBF193SLFW 54×55×193.7 см, 1 компрессор, цвет белый

86648665
Холодильник встраиваемый двухкамерный Hansa BK333.0U 57.3×55×176.9 см, цвет белый

85494604
Холодильник двухкамерный Kitll KRB 20.01 57×54×178 см, 1 компрессор, цвет белый

85036366
Холодильник двухкамерный Beko RCNK310KC0W 60×54×184 см, 1 компрессор, цвет белый

91172357
Встраиваемый холодильник Hansa BK306.0N 54×55×177 см, цвет белый

Варочные панели электрические

Больше товаров
на lemanapro.ru

17200383
ORE CA30, 2 конфорки,
29.7×52 см

88110731
Kitll KHH 3002,
2 конфорки, 30×52 см

85684204
Weissgauff HV 642 BS,
58×52 см, 4 конфорки

88110734
Kitll KHI 3001 BLACK,
2 конфорки, 30×52 см

82495865
ORE IS60, 4 конфорки, 59×52 см

85684202
Weissgauff HI 640 WSC, 59×52 см, 4 конфорки

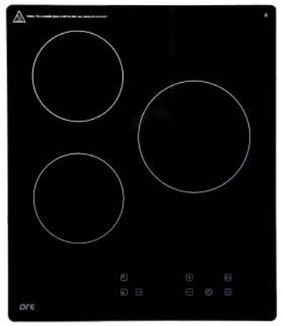

81953847
ORE CA45A, 3 конфорки, 43.5×51 см

85098675
Maunfeld EVI.594ST-BK,
59×52 см, 4 конфорки

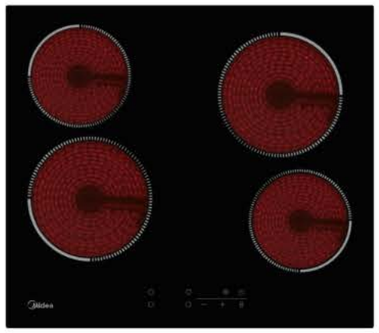

84957554
Midea MCH64140, 59×52 см, 4 конфорки

85989249
Midea MCH63557F, 59×52 см,
3 конфорки

81953845
ORE I30,
2 конфорки 29×52 см

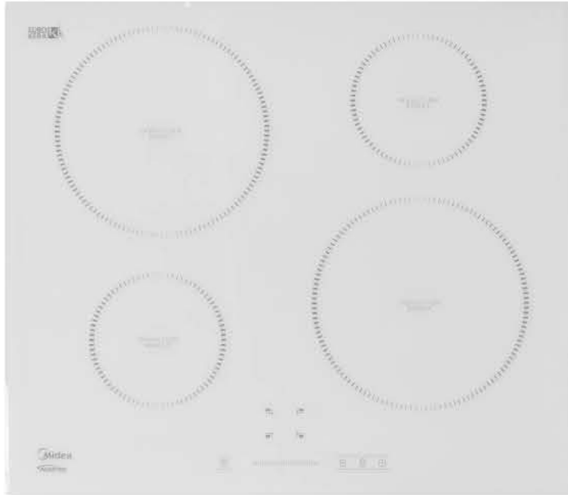

85989247
Midea MIH64721FW, 59×52 см, 4 конфорки

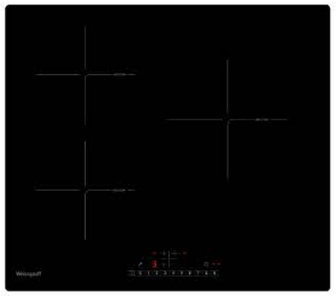

85684200
Weissgauff HI 630
BSC, 59x52 см,
3 конфорки

88944032
Hotpoint HB 1560B NE,
59×52 см, 4 конфорки

85684199
Индукционная варочная панель Weissgauff HI 412 H,
61×41 см, 2 конфорки, цвет чёрный

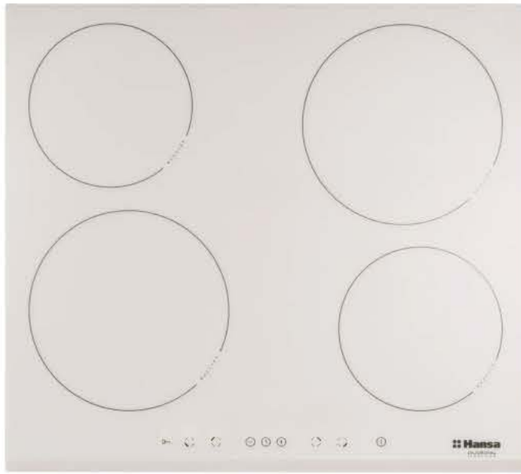

86390075
Hansa BHIW67323, 57.6×52 см, 4 конфорки

88918818
Maunfeld CVCE594SMDBK, 59×52 см, 4 конфорки

88110732
Kitll KHH 4501 BLACK, 45x52 см,
3 конфорки

88944033
Hotpoint HR 6T2 C, 59×52 см,
4 конфорки

Газовые варочные панели

Больше товаров
на lemanapro.ru

81953846
Варочная панель газовая ORE LGA30A, 2 конфорки, 30×51.5 см, нержавеющая сталь

88110818
Варочная панель газовая KitII KGS 3001 INOX, 2 конфорки, 30×52 см, нержавеющая сталь

81953848
Варочная панель газовая ORE LGB, 44×9×50 см, 3 конфорки, нержавеющая сталь

88110819
Варочная панель газовая KitII KGS 4501 INOX, 3 конфорки, 45×51 см, нержавеющая сталь

82495866
Варочная панель газовая ORE LGS45GB, 3 конфорки, 44×50 см, цвет чёрный

82471811
Варочная панель газовая Hansa BHKS330500, 30×9.8×52 см, 2 конфорки, цвет чёрный

85098558
Газовая варочная панель Maunfeld EGHG.64.1CB/G, см, 4 конфорки, цвет чёрный

82585942
Варочная панель газовая Hansa BHGY610391, 70×12.5×60 см, 4 конфорки, цвет бежевый

84957530
Газовая варочная поверхность Midea MG643TGB, 60×51 см, 4 конфорки, цвет чёрный

84957531
Газовая варочная поверхность Midea MG643TX, 60×51 см, 4 конфорки, нержавеющая сталь

85684178
Газовая варочная панель Weissgauff HGG 640 BG, 60 см, 4 конфорки, цвет чёрный

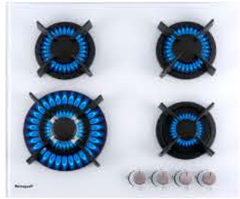

85684179
Weissgauff HGG 640 WG, 60 см, 4 конфорки, цвет белый

85684180
Газовая варочная панель Weissgauff HGG 641 BEB,60 см, 4 конфорки, цвет чёрный

85684181
Газовая варочная панель Weissgauff HGG 641 REB, 60 см, 4 конфорки, цвет бежевый

85684182
Газовая варочная панель Weissgauff HGG 641 WEB, 60 см, 4 конфорки,цвет белый

85684183
Газовая варочная панель Weissgauff HGG 641 XB, 60 см, 4 конфорки, цвет серый

86745694
Газовая варочная панель Hansa BHKS6513, 60 см, 4 конфорки, цвет чёрный

86745693
Газовая варочная панель Hansa BHGI65135, 55.5 см, 4 конфорки, нержавеющая сталь

88944119
Газовая варочная панель Hotpoint HG 621/BK, 59 см, 4 конфорки, цвет чёрный

Электрические духовые шкафы

Больше товаров
на lemanapro.ru

17200359
ORE VA60, 59.5×59.5×51.5 см,
нержавеющая сталь

88110766
KitII KOB 6001 INOX,
59.5×59.5×53 см,
нержавеющая сталь

82495870
ORE VA60B, 59.5×59.5×46 см,
цвет чёрный

88110767
KitII KOB 6001 BLACK,
59.5×59.5×53 см, цвет чёрный

82356507
ORE VS45, 45×59.5×54.6 см,
нержавеющая сталь

88110764
KitII KOB 4502 INOX,
45×59.5×58 см,
нержавеющая сталь

82495871
ORE VS45B,
59.5×44.8×54.5 см,
цвет чёрный

88110762
KitII KOB 4502 BLACK,
45×59.5×58 см,
цвет чёрный

85098699
Электрический духовой шкаф Maunfeld EOEC.586B2, 59.5×59.5×51.2 см,
конвекция, цветчёрный

82554714
Hansa BOES68433,
59.5×57.5×59.5 см,
цвет чёрный

84516930
Hansa BOEI684621,
59.5×56 см,
цвет нержавеющая
сталь/чёрный

82471813
Hansa
BOEI68450015,
59.5×59.5×57.5 см,
нержавеющая сталь

84957627
Midea
MO98270CGB,
59.5×59.5×57.5 см,
конвекция, цвет чёрный

84957628
Midea
MO68111X,
59.5×59.5×57.5 см,
гриль, цвет чёрный

85098700
Maunfeld EOEC.564TB,
59.5×59.5×53.1 см,
цвет чёрный

84957629
Midea MO47001GB,
59.5×59.5×57.5см,
конвекция, цвет чёрный

84957631
Midea MO47001X,
59.5×59.5×57.5 см,
конвекция, нержавеющая сталь

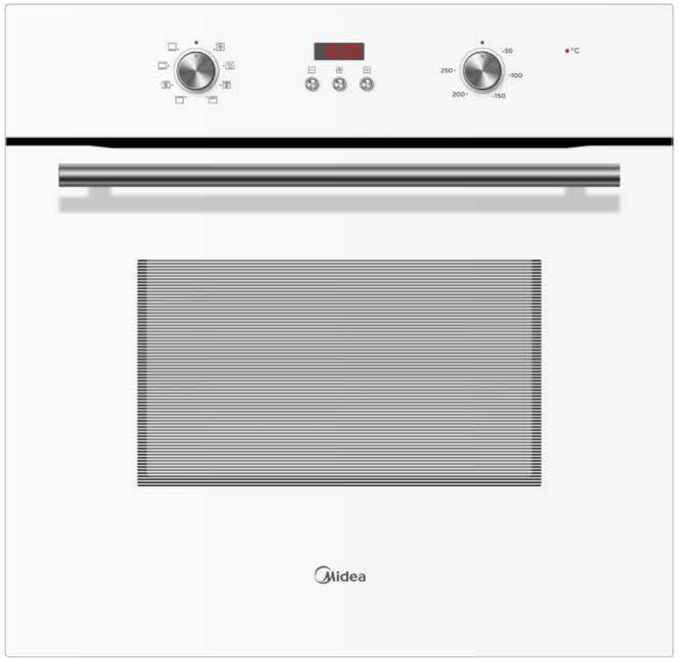

84957630
Электрический духовой шкаф Midea MO47001GW, 59.5×59.5×57.5 см, конвекция, цвет белый

85684184
Weissgauff EOA
OW, 60×59.5×57 см,
цвет бежевый

85684189
Weissgauff EOV 316
SB, 60×60×60 см,
цвет чёрный

89337732
Weissgauff EOV 676,
60×60×60 см,
конвекция,
цвет чёрный

88943751
Hotpoint FE8 831 JSH,
59.4×59.5×56.7см,
конвекция, нержавеющая
сталь

88943753
Hotpoint FE9 831 JSH,
59.4×59.5×56.7 см,
конвекция, цвет белый

88943754
Hotpoint FE8 S832 DSH,
59.4×59.5×56.7 см, конвекция,
цвет чёрный

85684188
Weissgauff EOV 312 SW,
60×60×60 см, цвет белый

85684187
Weissgauff EOV 691PDW,
60×59.5×55 см, цвет белый

85684207
Weissgauff EOA 39 PDX,
59.5×57×57 см,
нержавеющая сталь

85684186
Weissgauff EOV 691 PDX,
60×59.5×55 см,
нержавеющая сталь

89337733
Weissgauff EOV 672,
60×60×60 см, конвекция,
цвет белый

17423472
Hansa BOEW68120090,
59.5×59.5×57.5 см, цвет
бежевый

82554713
Hansa BOEW68433,
59.5×57.5×59.5 см

Встраиваемые микроволновые печи

Больше товаров на lemanapro.ru

84021379
KitII KMBI 2001 2001 BL, 20 л, 59.5×32.9×38.2 см

82495874
ORE MWA20B, 59.5×32.35×38.4 см

84957560
Midea TG925B8D-BL, 25 л, 40.1×59.5×38.8 см

84957561
MideaAG820BJU-SS, 20 л, 34.4×59.5×38.8 см

85230041
MaunfeldMBMO.20.1PGB, 20 л, 59.5×34.5×38.7 см

18584382
HansaAMM20BESH, цвет чёрный

85684193
Weissgauff BMWO-209 PDB, 20 л, 59.5×34.4×38.2 см

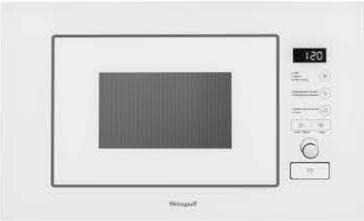

85684193
WeissgauffBMWO-209 PDW, 20 л, 59.5×34.4×38.2 см

Встраиваемые посудомоечные машины

Больше товаров
на lemanapro.ru

82166042
Hansa ZIM408EH, 45 см

Три выдвижные корзины

85494640
Kitll, KDI 4501, 45 см

82166043
Hansa ZIM608EH, 60 см

85684196
Weissgauff BDW 4140 D, 45 см

85684198
Weissgauff BDW 6138 D, 60 см

84957539
Midea
MID45S130I,
45 см

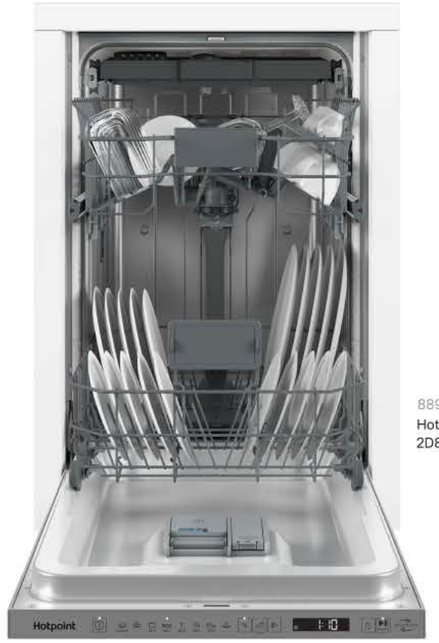

88944100
Hotpoint HIS
2D86 D, 45 см

84957540
Midea MID60S130I, 60 см

SmartHome
Управление через приложение

Работает
с Алисой

Мойки

Больше товаров
на lemanapro.ru

Кварц

87827821
44x44x22.5 см

87827822
44x44x22.5 см

87797481
31x46x21 см

87797482
31x46x21 см

87797483
31x46x21 см

82502611
78x51 см

87796844
51x62x21.7 см

82564676
51x51 см

83577882
51x51 см

87795683
51x51x21.7 см

87795684
51x51x21.7 см

87806673
76x50x21 см

87810902
76x50x21 см

87810903
76x50x21 см

87827823
59x44x21 см

82502613
78x51 см

82502614
78x51 см

82502615
51x51 см

82502616
51x51 см

82502617
51x51 см

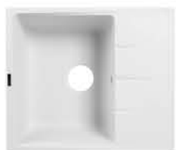
82564677
57x50 см

87806426
64x49x21 см

87806498
64x49x21 см

88111046
65.3x50.3 см

87806596
76x50x21 см

87795681
48x43x21.7 см

87795682
48x43x21.7 см

87810900
73.5x47.5x19.7 см

87810901
73.5x47.5x19.7 см

87796843
72x55x21.7 см

82564678
50x78 см

87812863
48x60x21.7 см

Мрамор

81971036
76x49 см

82502607
76x49 см

83089087
68x50 см

83514871
65x51 см

18251801
51x51 см

Нержавеющая сталь

89337707/89350866
50x50 см

89337708
50x40 см

89337709/89350867
50x40 см

89337710/89350868
50x40 см

89337705
40x50 см

89337703/89350863
40x50 см

89337704/89350864
40x50 см

89337712/89350869
20x40 см

89337713/89350870, 89337711
20x40 см

89337714/89350871
60x48 см

89337706/89350865
50x50 см

Смесители

Больше товаров
на lemanapro.ru

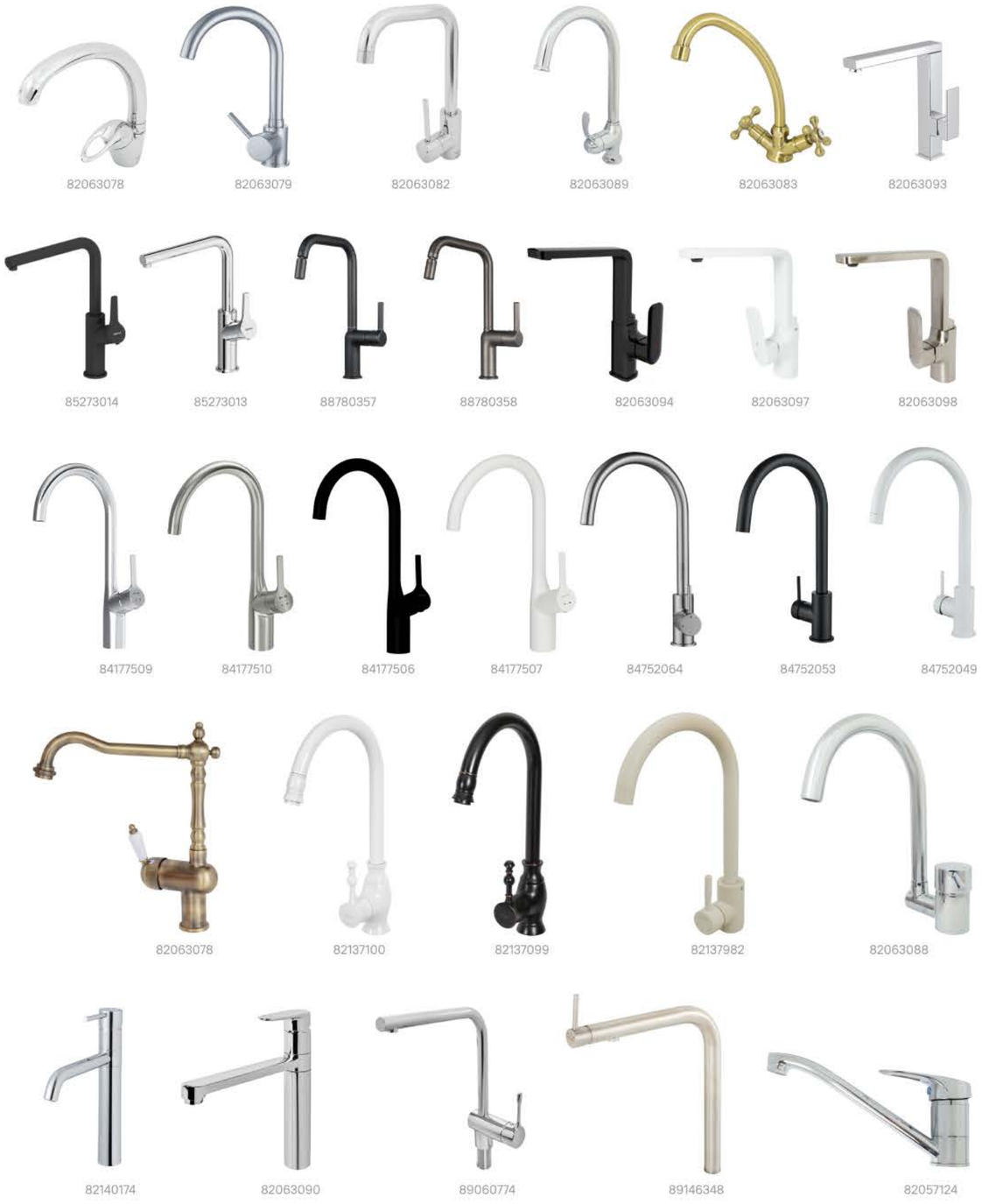

С фильтром для питьевой воды

С выдвижной лейкой

С гибким изливом

Больше товаров
на lemanapro.ru

Навесные аксессуары. Функциональное хранение

Аккуратно расставленная посуда, мелкая бытовая техника, специи и баночки с крупами — всё это не просто создаёт оригинальный интерьер, а упрощает пользование рабочим пространством. В этом главную роль играют различные кухонные гаджеты и аксессуары.

Приспособления для организации хранения на кухне можно купить у нас по низкой цене

Кухонные рейлинги

Больше товаров
на lemanapro.ru

87972029
Рейлинг для кухни
Lemax 60×1.6×1.6 см

87972030
Рейлинг для кухни
Lemax 100×1.6×1.6 см

87972031
Угловой элемент для
рейлинга Lemax 9×6×14 см

87972032
Крепление для рейлинга
Lemax 4×2.3×4.5 см

87972033
Заглушка для рейлинга
Lemax 4.7×2.7×2.7 см

87972034
Заглушка для рейлинга
Lemax 4×2×2 см

87972035
Соединительный элемент
для рейлинга Lemax
1×1×2.5 см

87972036
Крючок двойной Lemax
4.5×5.5×6.5 см

87972037
Комплект крючков
больших Lemax
1.5×6.5×7.3 см

87972038
Комплект крючков малых
Lemax 1.5×4×6 см

87972039
Полка для специй Lemax
25×11×35.5 см

87972040
Полка угловая малая
Lemax 25×25.5×19.5 см

87972041
Полка малая короткая
Lemax 10.5×15.4×20 см

87972042
Полка двухъярусная малая
Lemax 28×13.2×20 см

87972043
Полка одинарная малая
Lemax 25×13.5×20 см

87972044
Сушилка для посуды с
поддоном Lemax
26×27×44 см

87972045
Полка для миксера
Lemax 27×15.5×27 см

87972047
Полка для бумажного
полотенца Lemax
10.5×20×30 см

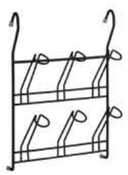

87972048
Полка для кружек Lemax
34.5×12.5×24.5 см

87972049
Полка для крышек Lemax
43.5×11×21.5 см

87972051
Банка навесная на
рейлинг Lemax
14x4x4 см

88907136
Крючок универсальный
Delinia 10x51 мм

88907137
Крючок двойной Delinia
70x51 мм

88907138
Крючок тройной Delinia
100x51 мм

88907139
Держатель
универсальный Delinia
258x128 мм

88907140
Держатель
универсальный
с бортами Delinia
258×128 мм

88907141
Держатель для
бумажных
полотенец Delinia
258×150 мм

88907142
Держатель
универсальный
двойной Delinia
258×133 мм

88907143
Комплект
держателей
рейлинга Delinia
20×35 мм

88907145
Рейлинг с заглушками
Delinia 910×18 мм

80135886
Рейлинг Delinia
ID 45 см

80135887
Рейлинг Delinia
ID 60 см

80135888
Рейлинг Delinia ID
90 см

80135893
Набор крючков тонких
Delinia ID 3.6×1.9 см

80135892
Набор крючков
больших Delinia ID
3.7×1.6×1.9 см

80135894
Набор крючков
вертикальных Delinia ID
4.2×1.9×1.8 см

80135878
Держатель бумажного
полотенца Delinia ID
25.4×1.8×8.7 см

80135879
Полка универсальная
Delinia ID 30.3×1.8×12 см

80135880
Полка для специй
Delinia ID
30.4×15.6×8.9 см

80135895
Держатель подставки для
планшета Delinia ID
5×1.9×2.2 см

80135881
Подставка для планшета/
телефона Delinia ID
21×15.5×10.2 см

947538
Контейнер для хранения
Delinia ID 10×10×14.7 см

947540
Контейнер для хранения
Delinia ID 10×10×14.7 см

947389, 947385
Контейнер для хранения
Delinia ID 10×30×6.7 см

82056968
Контейнер Delinia ID
30×10×6.7 см

Организация хранения на кухне. Лотки

Больше товаров на lemanapro.ru

82043159
Лоток для столовых приборов Delinia 48.6×4.5×52.6 см, пластик, цвет серый

82043158
Лоток для столовых приборов Delinia 48.6×4.5×52.6 см, пластик, цвет серый

82108231
Лоток для столовых приборов 6 отсеков Delinia 44.6×49.4×6.4 см, бамбук, цвет бежевый

82499282
Лоток для столовых приборов 8 отсеков 33-57×46×6.5 см, бамбук, цвет бежевый

93742472
Лоток для столовых приборов UniStor 37×4.5×30 см, цвет бежево-коричневый

82108231
Лоток для столовых приборов 6 отсеков Delinia 44.6×49.4×6.4 см, бамбук, цвет бежевый

82499282
Лоток для столовых приборов 8 отсеков 33-57×46×6.5 см, бамбук, цвет бежевый

93742472
Лоток для столовых приборов UniStor 37×4.5×30 см, цвет бежево-коричневый

85091220
Ёмкость для холодильника 1 отсек Delinia LM 15.2×12.7×31.23 см, пластик, цвет прозрачный

85091258
Органайзер 1 отсек Delinia LM 15.21×1.5×15.21 см, пластик, цвет прозрачный

85091222
Органайзер 1 отсек Delinia LM 13.81×8.89×27.89 см, пластик, цвет прозрачный

85091221
Ёмкость для яиц 1 отсек Delinia LM 13.8×5.7×29.72 см, пластик, цвет прозрачный

82140224
Лоток для столовых приборов 33.5×26×4.8 см, полипропилен, цвет белый

85091219
Ёмкость для холодильника 1 отсек Delinia LM 15.2×7.5×31.23 см, пластик, цвет прозрачный

Органайзеры для кухни

Больше товаров на lemanapro.ru

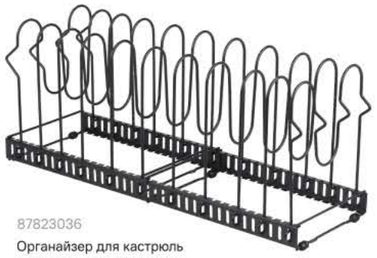

87823036
Органайзер для кастрюль и крышек раздвижной, 19×57×24 см, сталь

87823037
Подставка для крышек и сковородок раздвижная, 71×13×13 см, сталь

81995529
Сушилка для посуды с поддоном Delinia NEO, 43×32×14.5 см, сталь

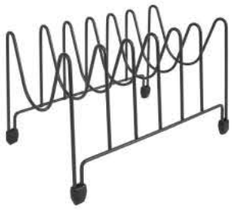

85285371
Подставка для крышек, 17.2×25.5×17 см, металл

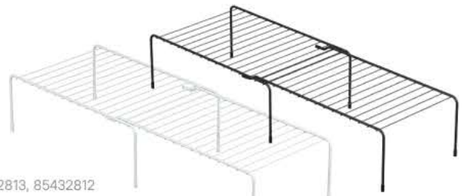

85432813, 85432812
Вставка в полку, 75×25 см, металл

85285372
Вставка в полку, 33×21×14 см, металл

88908414, 88908432
Держатель для кружек подвесной Delinia, 14×7.5×27.5 см, сталь

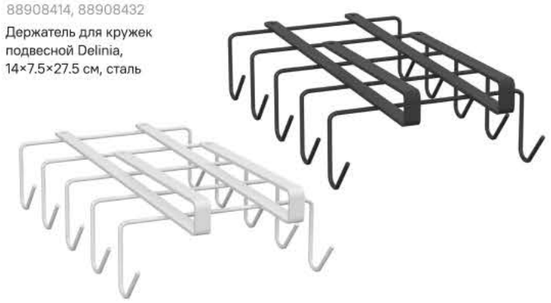

88906810, 88906812
Корзина для хранения, 36×14.5×25 см

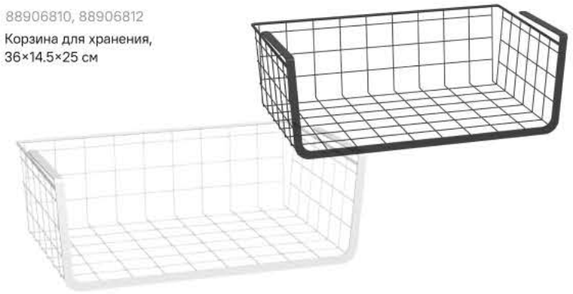

88908414, 88908481
Держатель для бокалов подвесной Delinia, 22×7×27.5 см, сталь

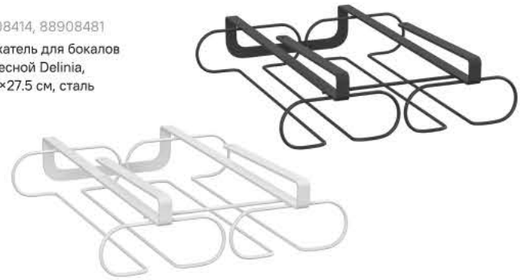

88906944, 88906947
Держатель бумажного полотенца Delinia, 9.8 см, сталь

85432797, 85432798
Держатель рулонного полотенца, 30 см, сталь

Ёмкости и пищевые контейнеры

Больше товаров на lemanapro.ru

85683681
Банка для сыпучих продуктов Esprado Fresco 250 мл, стекло, цвет прозрачный

85683678
Банка для сыпучих продуктов Esprado Fresco 700 мл, стекло, цвет прозрачный

85683679
Банка для сыпучих продуктов Esprado Fresco 1200 мл, стекло, цвет прозрачный

85683680
Банка для сыпучих продуктов Esprado Fresco 1600 мл, стекло, цвет прозрачный

85284874
Банка Delinia 0.4 л, стекло/сталь, цвет прозрачный

85284872
Банка Delinia 0.4 л, стекло/бамбук, цвет прозрачный

85284870, 85284875
Банка Delinia 0.86 л, стекло/бамбук/сталь

85284871, 85284873
Банка Delinia 1.4 л, стекло/бамбук/сталь

86138839
Контейнер для хранения, 750 мл, полипропилен

86138841
Контейнер для хранения, 2400 мл, полипропилен

86138840
Контейнер для хранения, 1100 мл, полипропилен

86138753
Контейнер для сыпучих продуктов, 600 мл, полистирол

88700831
Набор контейнеров герметических, полипропилен, 2 шт.

86138754
Контейнер для сыпучих продуктов, 1200 мл, полистирол

86138756
Контейнер для сыпучих продуктов, 2200 мл, полистирол

88700804
Набор контейнеров герметических, полипропилен, 5 шт.

88700814
Набор контейнеров герметических, полипропилен, 3 шт.

Кухонные аксессуары

Больше товаров
на lemanapro.ru

81995526
Разделочная доска

85286077
Разделочная доска

82499267
Салфетница

82010877
Держатель для кружек

82010885
Держатель бумажного полотенца

87819289
Доска разделочная

82499266
Сушилка для посуды

82010878
Мельница для перца

82499277
Держатель для ножей

82499270
Подставка под ложку

85286078
Подставка для кухонных принадлежностей

85286079
Подставка для ножей

85286076
Набор разделочных досок

82499265
Ступка с пестиком

81995527
Разделочная доска

82010876
Набор для специй

85286080
Подставка для принадлежностей

82499262
Дозатор для жидкого мыла

82499276
Хлебница

82499278
Подставка для приборов

82499268
Подставка под горячее

82499264
Подставка для планшета

82010879
Доска разделочная

Мусорные вёдра

Больше товаров
на lemanapro.ru

83869498
Контейнер для мусора выдвижной двухсекционный, 2x18 л

81986042
Ведро для мусора, 20 л

86283806
Контейнер мусорный, 10 л

85310137
Бак с откидной крышкой, 50 л

84600728
Набор мягких контейнеров, 50 л

84600727
Контейнер мусорный, 4 л

85310138
Бак для мусора с педалью, 40 л

85310136
Бак с откидной крышкой, 25 л

85310143
Бак, 25 л

Сортируйте с нами

Контейнеры помогут начать удобно сортировать отходы. У переработанного сырья появится вторая жизнь для производства новых вещей

83869497
Контейнер для мусора Aff навесной, 15 л

85310141
Бак для пищевых отходов Delinia, 6 л

85310145
Бак для отходов Delinia, 40 л

84600729
Контейнер мусорный с крышкой 26 л

Кухонные столы

Больше товаров
на lemanapro.ru

85559576
58×98×76.2 см, ДСП, белый

85559577
58×98×76.2 см, МДФ, цвет вотан

86508138
80×80 см, МДФ, белый

88659787
90×90×75 см, белый

87504058
75×75 см, МДФ, серый

87504059
75×75 см, МДФ, чёрный

87504060
75×75 см, МДФ, коричневый

88659786
90×90×75 см, дерево, цвет венге

87198246
90×90 см, стекло, чёрный

87198247
119×75 см, стекло, белый

87198245
119×75 см, стекло, чёрный

Стулья

Больше товаров
на lemanapro.ru

Кухонные стулья

86497037
Стул складной, 43×78×47 см

86497036
Стул складной, 43×78×47 см

86505094
39×77×47 см

86505190
39×77×47 см

88449090
Candi 1, серый

88449091
Candi 2, оранжевый

87746731
Fitz, 47×45×43 см

87746733
Fitz, 47×45×43 см

88659801
Скандинавия, 48.5×81×49.5 см

88659800
Скандинавия, 48.5×81×49.5 см

87909389
Эра, 49×78×50.8 см

87909390
Эра, 49×78×50.8 см

Барные стулья

89132400
Сиденье для барного стула со спинкой Орлеан, 43.5×26 см, белый

89132398
Сиденье для барного стула Delinia Бернен, 35×35 см, белый

89132397
Сиденье для барного стула Delinia Бернен, 35×35 см, чёрный

89132401
Регулируемое металлическое основание барного стула Тулон, сталь

Гарантия на услуги установки и замера:

2 года

для владельцев
Ключ-карты для дома

1 год

если карта пока
не оформлена

Сервис и услуги

Ежедневная доставка
до двери с 8:00 до 24:00

Бесплатный возврат
в течение 100 дней со дня покупки

Гарантия 25 лет
на кухни Delinia ID

Сборка и установка
кухонной мебели и техники

Кредит без переплат
на срок 6, 10 или 12 месяцев

Наши услуги

Замерим помещение
в удобное время

Создадим проект
в магазине или онлайн

Оформим кредит без переплат
чтобы реализовать все планы

Доставим на дом
чтобы не тратить время на самовывоз

Установим
или отремонтируем товары, купленные в Лемана ПРО

Запишитесь на бесплатное проектирование

- в магазине
- на сайте lemanapro.ru
- по телефону 8 (800) 700-00-99

Подробности уточняйте на информационной стойке магазина.
Работы выполняются партнерами Лемана ПРО.
Услуга для физических лиц