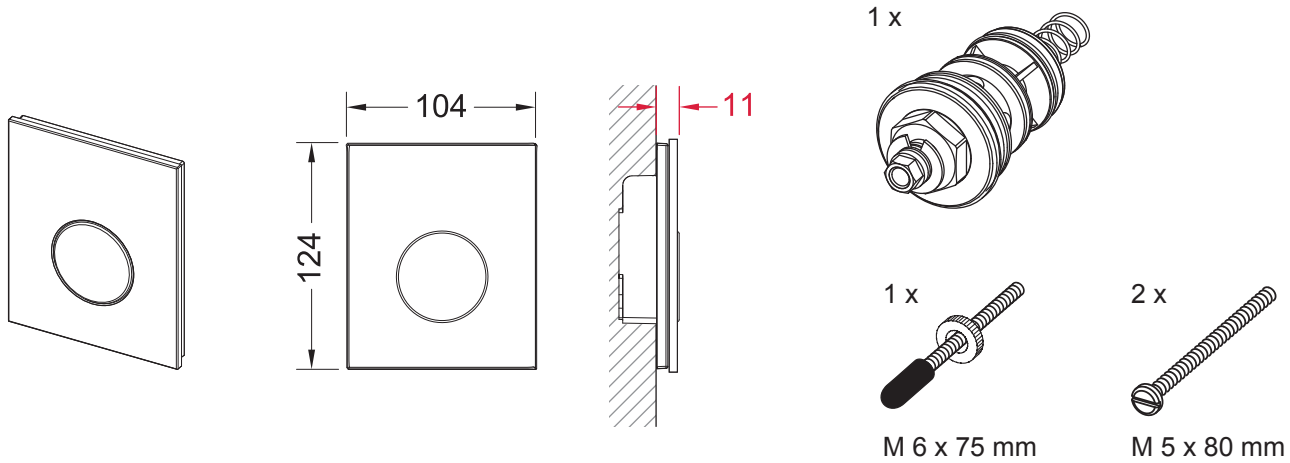
104
124
11
1 x
1 x
M 6 x 75 mm
2 x
M 5 x 80 mm

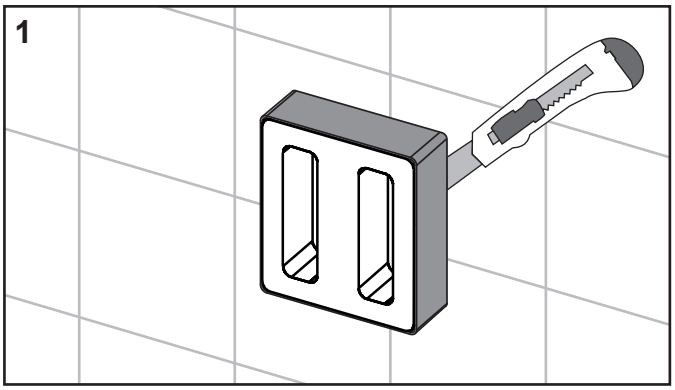
1

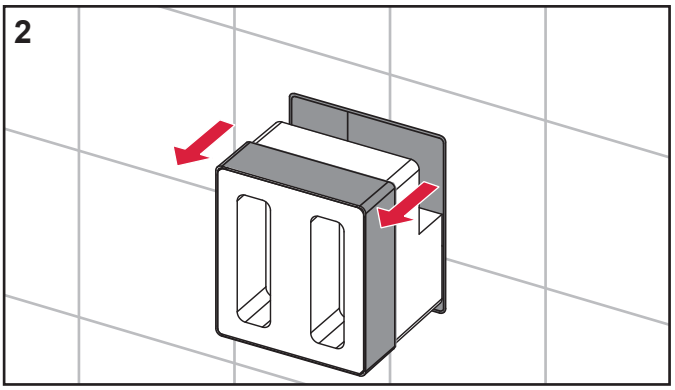
2

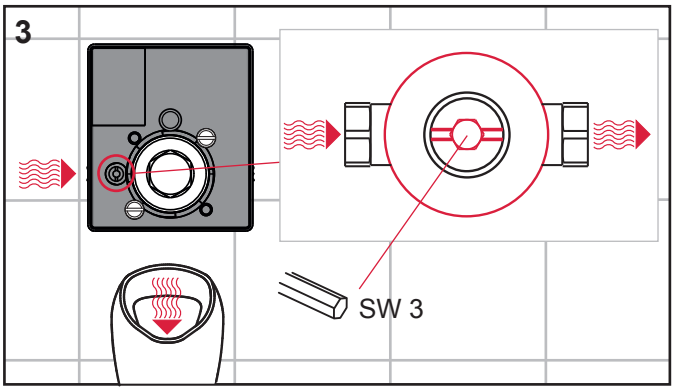
3
SW 3

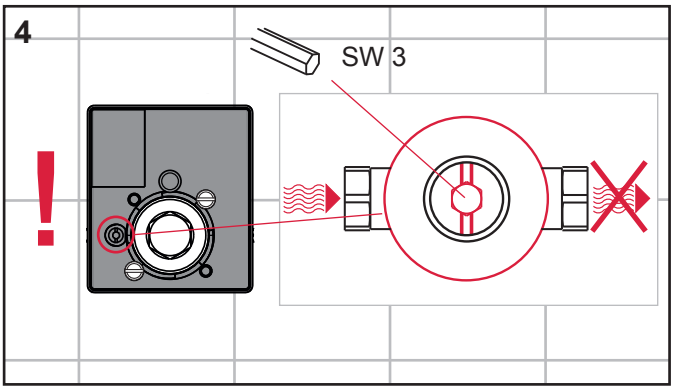
4
SW 3
!

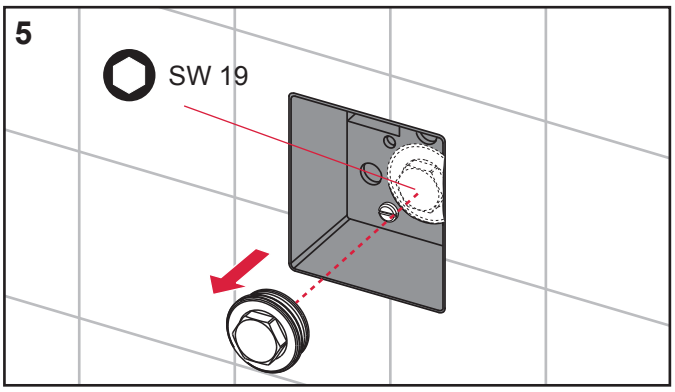
5
SW 19

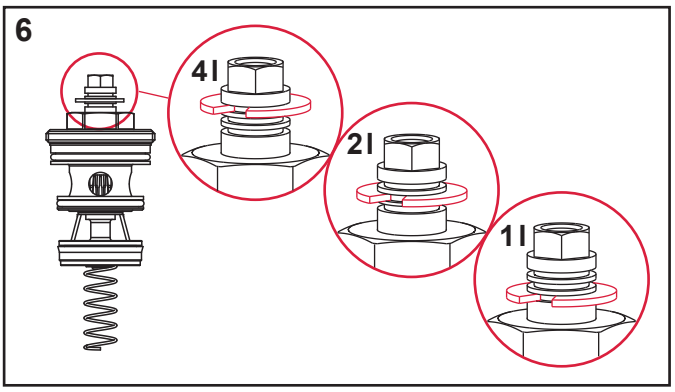
6
4 I
2 I
1 I

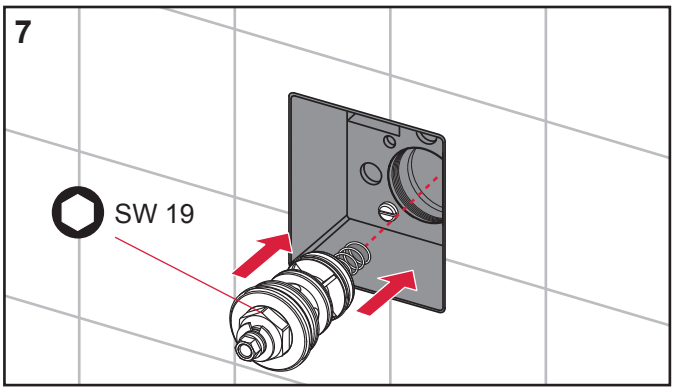

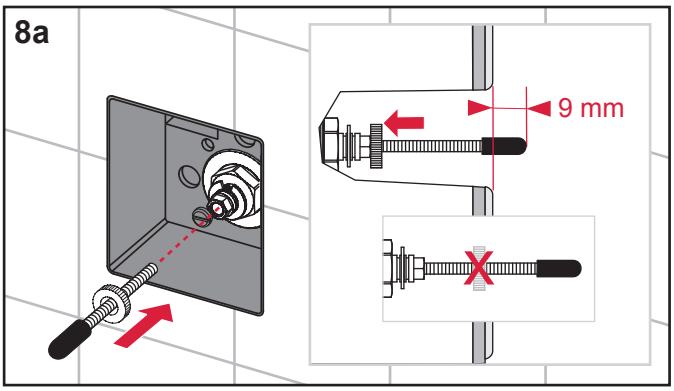

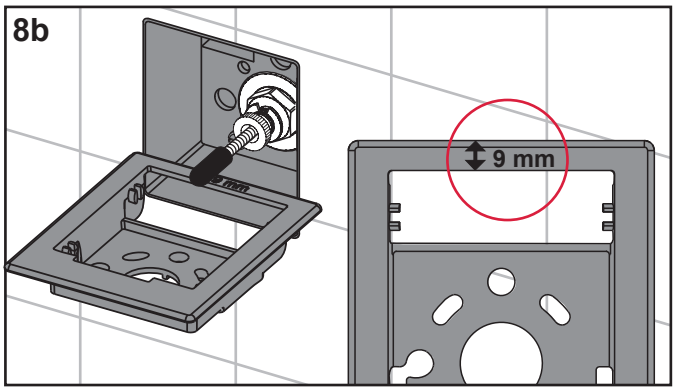

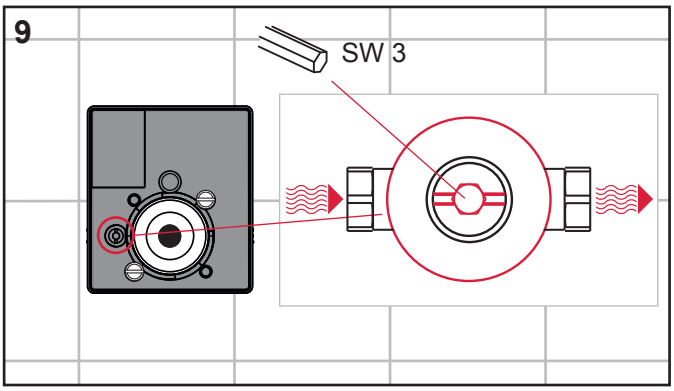

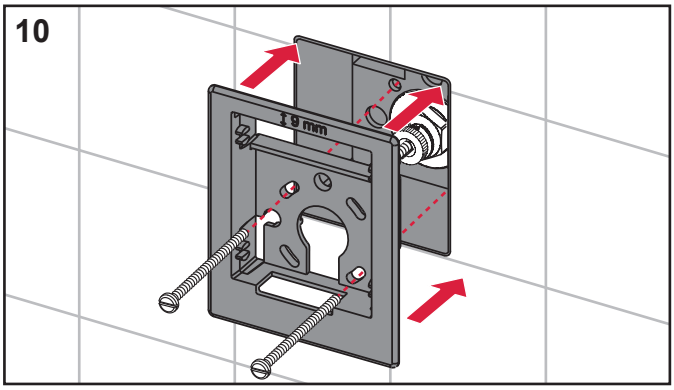

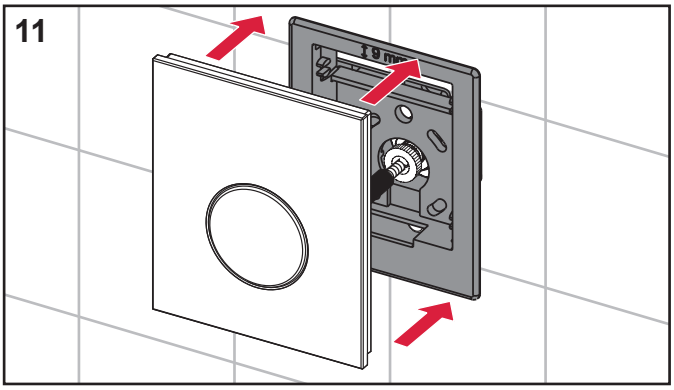

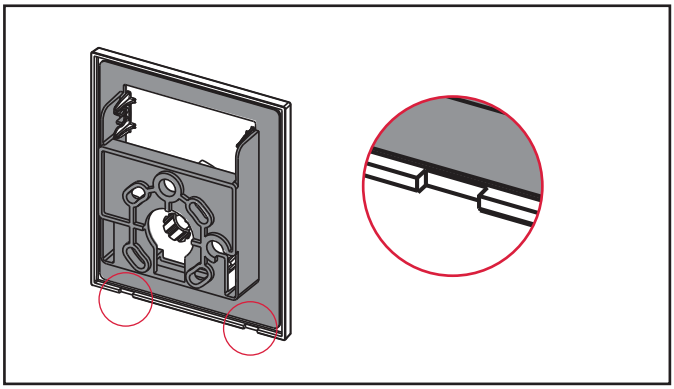

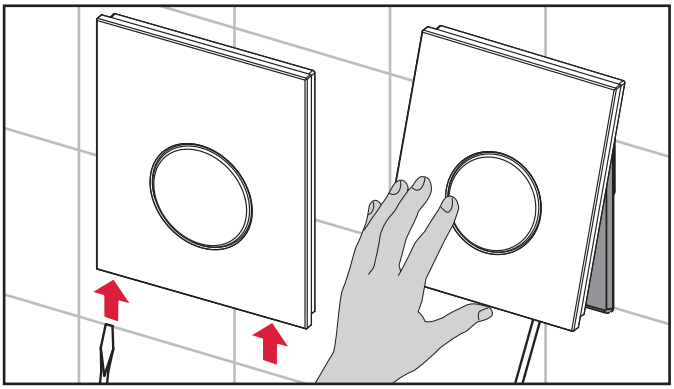

SP430 026 00 b