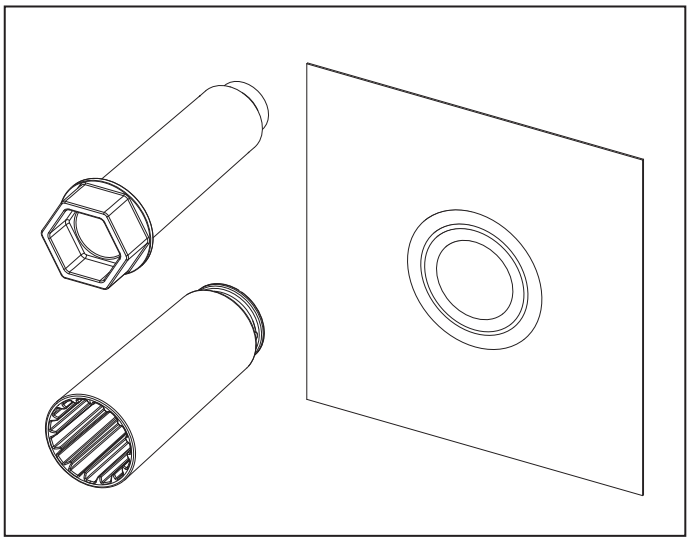

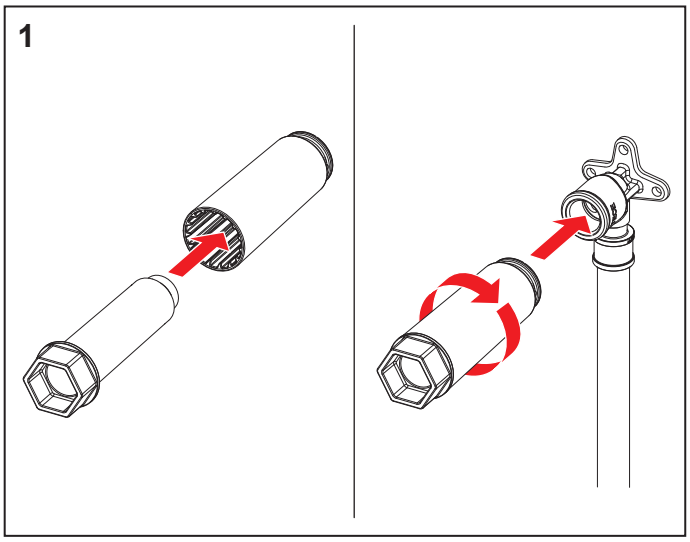

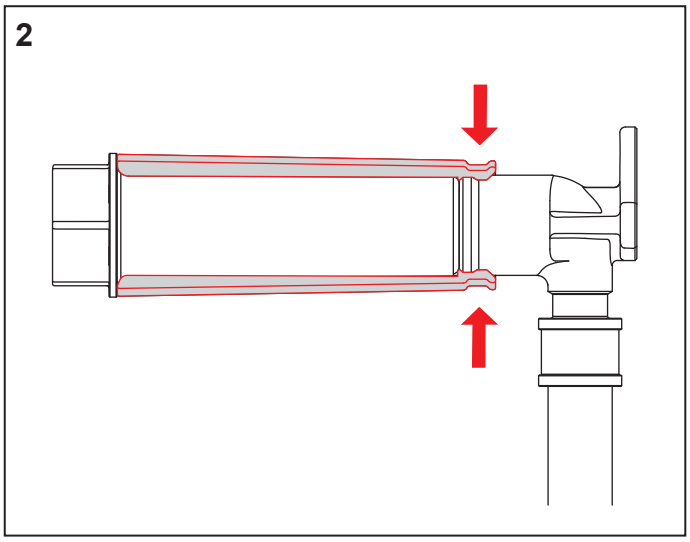

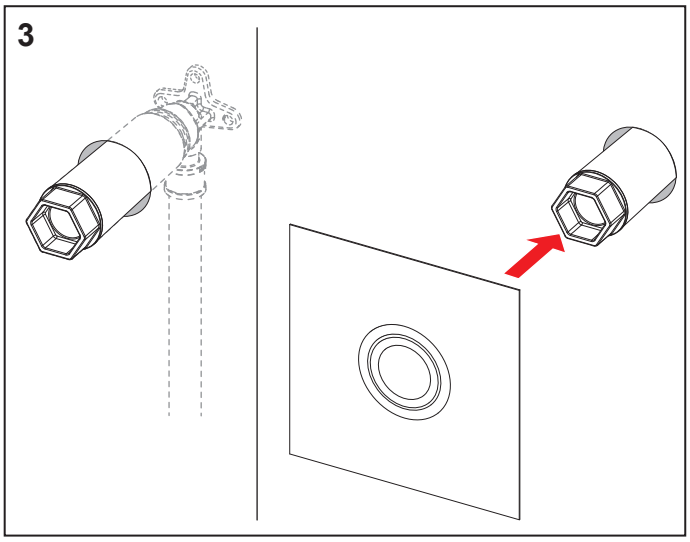

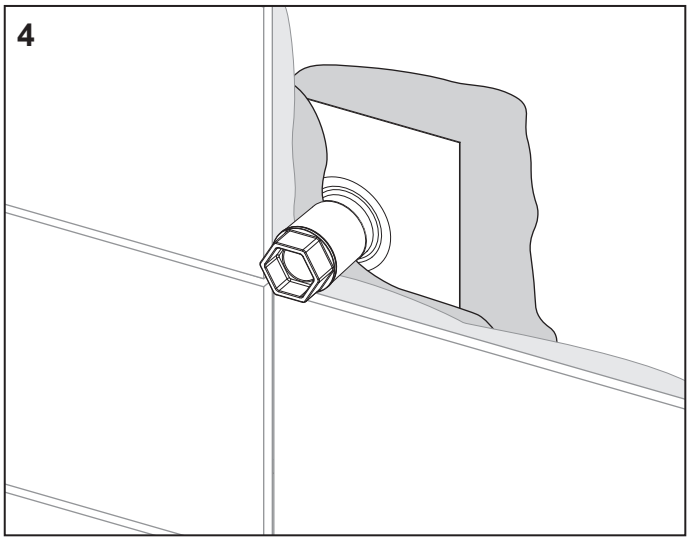

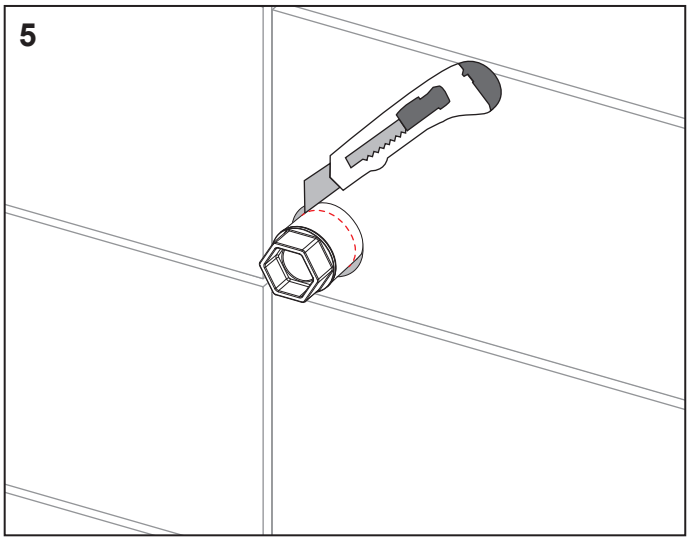

TECE

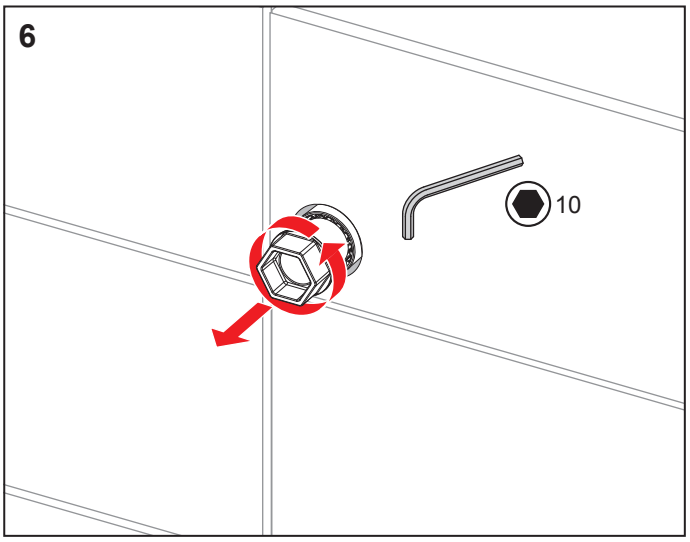

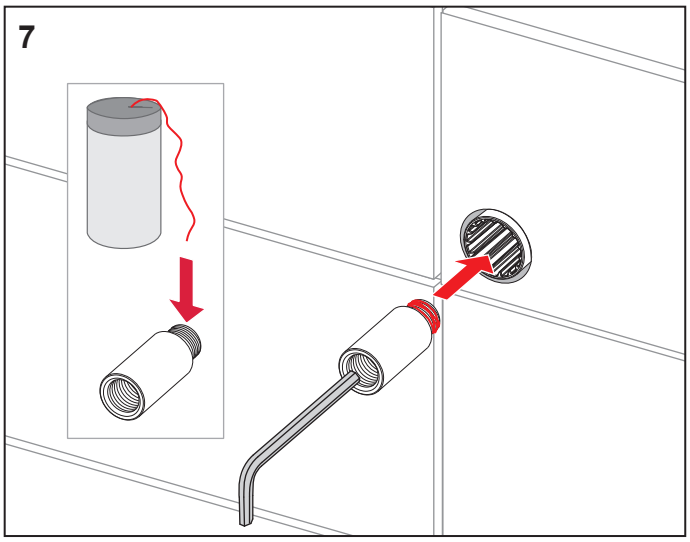

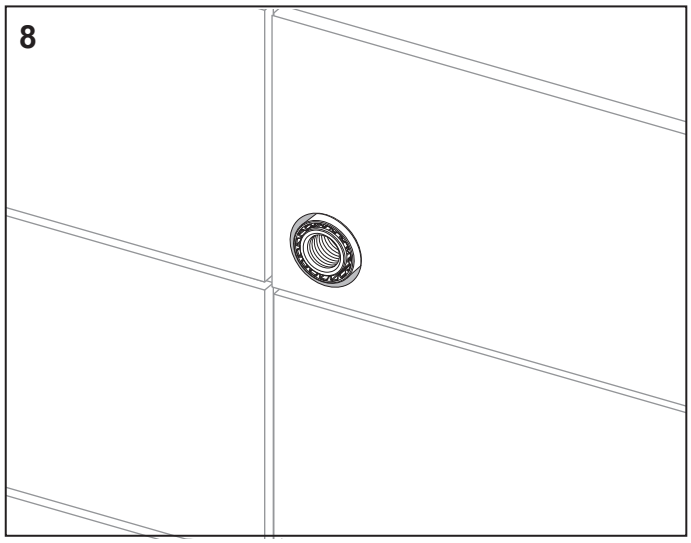

FL230 066 00 a