Лобовое стекло для
CFMOTO UFORCE 1000
с подогревом

Инструкция по установке

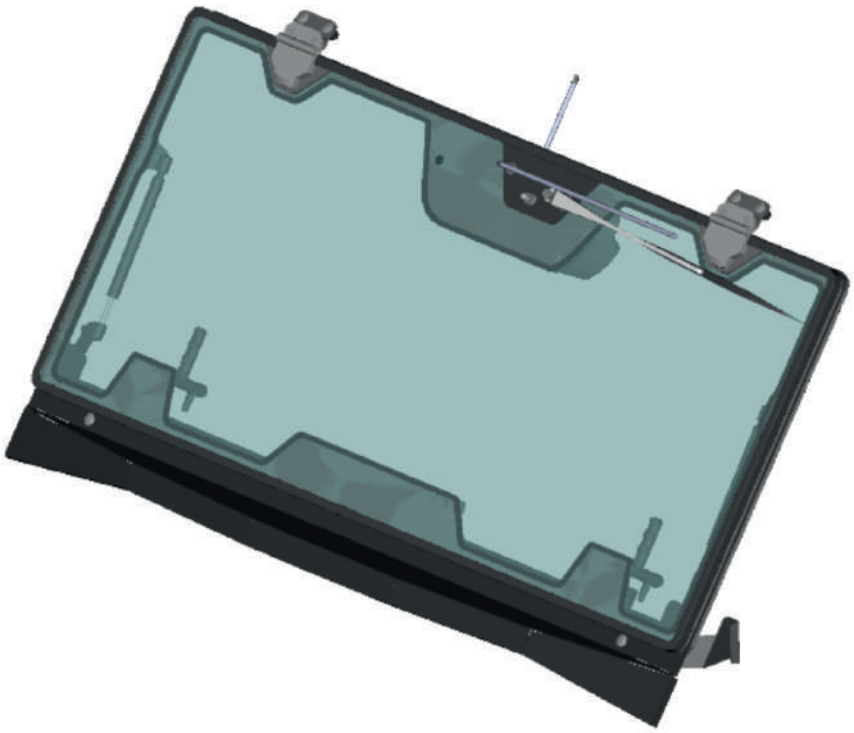

ПРАВИЛА ТЕХНИКИ БЕЗОПАСНОСТИ

Предупреждение: Несоблюдение всех правил техники безопасности и эксплуатации данного изделия может привести к серьезным последствиям.

Ознакомьтесь с правилами инструкции по сборке перед началом установки!

Установите все детали, указанные в инструкции по установке.
Неправильная установка может привести к серьезным последствиям.

Сборку изделия можно устанавливать ручным способом или электроинструментами,
Если у вас нет опыта по установке, обратитесь к дилеру данного изделия.

Некоторые части изделия имеют острые края, при необходимости используйте защитные перчатки.

Всегда сохраняйте рабочее место в чистоте и хорошо освещенным.

Посетители и дети должны находиться на безопасном расстоянии от зоны монтажа. Все посетители обязаны соблюдать меры безопасности, описанные в инструкции

При использование транспортного средства с кабиной двери должны быть плотно закрыты. Плохо закрытая дверь перед перемещением транспортного средства может привести к серьезным последствиям.

Перед установкой оденьте рабочую одежду. НЕ надевайте свободную одежду, перчатки, галстук или украшения (серьги, браслеты, цепочки и т.д.), если вы используете электроприборы для сборки данного изделия.

Проверьте установку всех защитных крышек гайки после окончания установки.

Не рекомендуется ездить с открытым передним окном. Неправильно закрытое передние окно перед началом движения автомобиля может привести к серьезным последствиям.

ТЕХНИЧЕСКОЕ ОБСЛУЖИВАНИЕ И УХОД

Для очистки поликарбоната используйте раствор мыльной воды или другие мягкие моющие средства.

Грязь и пыль смывайте небольшой струей воды в направлении сверху вниз.

Рекомендуемая периодичность очистки поликарбоната
около 1 раза в месяц или по мере загрязнения.

Не используйте моющие средства, которые могут поцарапать поверхность (абразивы, агрессивные материалы, жеткие ткани и т.д.).

Не используйте растворили или щелочные моющие средства, или чистящие средства в состав которых входит аммиак (гидроксидом аммония).

Не удаляйте грязь с поверхности лезвием или другими острыми предметами.

Не делайте чистку кабины если перед этим она была нагрета на солнце.

Не используйте щетки, это может привести к царапинам на поверхности.

Не проводите очистку поверхности при давлении воды более 50 бар (WAP).

Производитель не несет ответственности за царапины на поверхности, в случае невыполнения вышеуказанных инструкций.

Все болтовые соединения кабины должны быть пользователем через регулярные промежутки времени проверены и подкручены.

ПОДГОТОВКА К УСТАНОВКЕ

Демонтируйте все дополнительные системы с каркасов безопасности (рабочие фары, зеркала заднего вида, держатели для напитков и т. д.)

Лобовое стекло для
CFMOTO UFORCE 1000

Установка

Подготовьте герметизирующие наклейки передней панели к нанесению.

Обезжирьте поверхность рамы транспортного средства, на которую будет наклеена герметизирующая наклейка. Наклейте герметизирующую наклейку на раму транспортного средства, как показано ниже.

Лобовое стекло для
CFMOTO UFORCE 1000

Установка

Обезжирьте поверхность рамы автомобиля, на которую будет наклеена герметизирующая наклейка. Наклейте герметизирующую наклейку на раму автомобиля с другой стороны, как показано ниже.

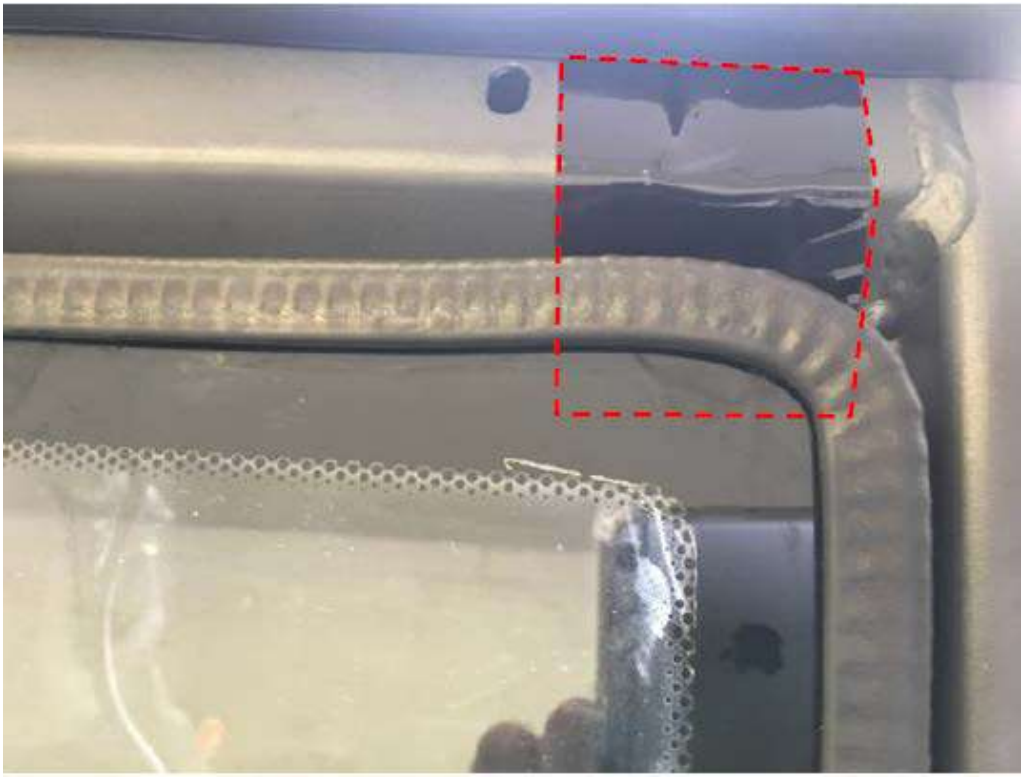

Лобовое стекло для
CFMOTO UFORCE 1000

Установка

Поместите переднюю планку на приборную панель машины. Поместите передние держатели на раму и на переднюю планку.

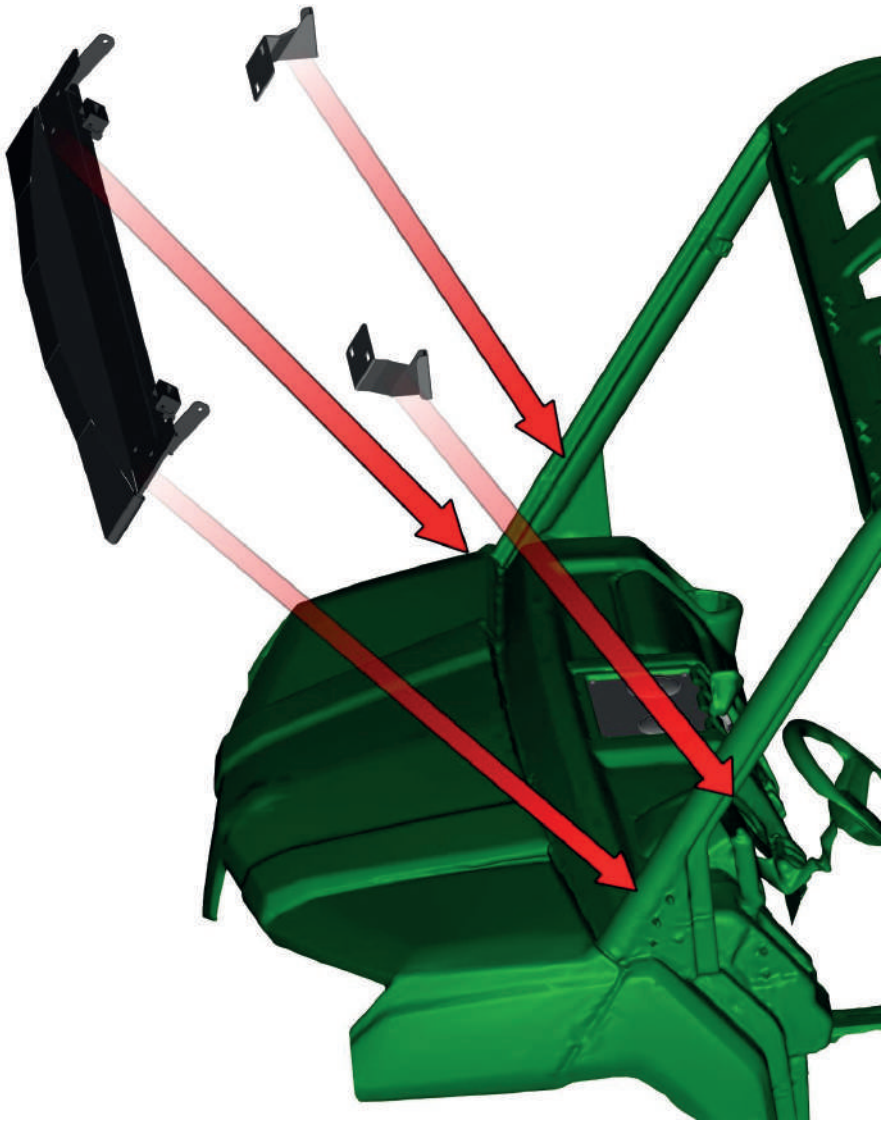

Лобовое стекло для
CFMOTO UFORCE 1000

Установка

Прикрепите планку с держателем к раме с помощью прилагаемых винтов, шайб, гаек и крышек.

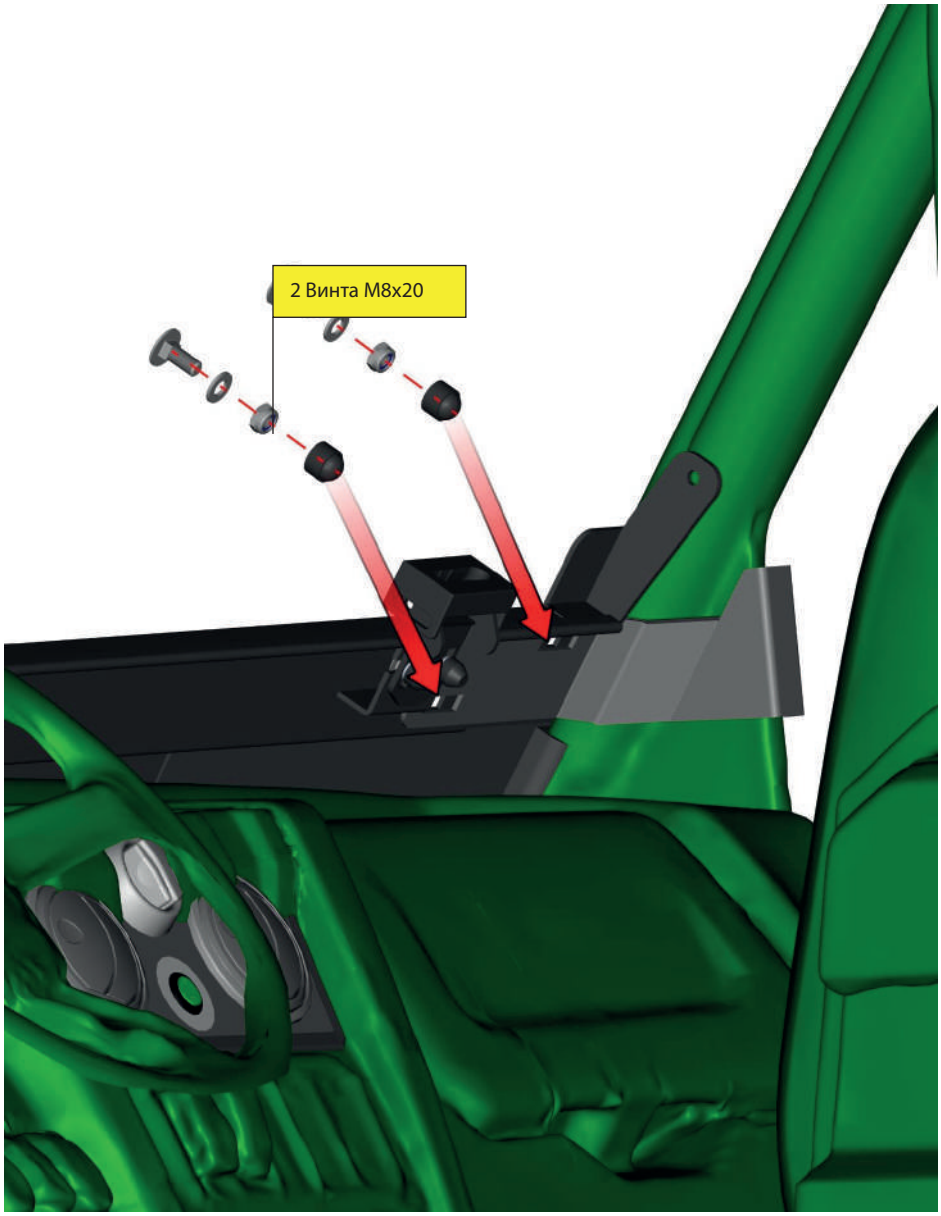

Лобовое стекло для
CFMOTO UFORCE 1000

Установка

Установите комплект передней панели на раму машины и на переднюю нижнюю планку.

Лобовое стекло для
CFMOTO UFORCE 1000

Установка

Закрепите передние петли в сборе с рамой
машины прилагаемыми винтами, шайбами, гайками и крышками.

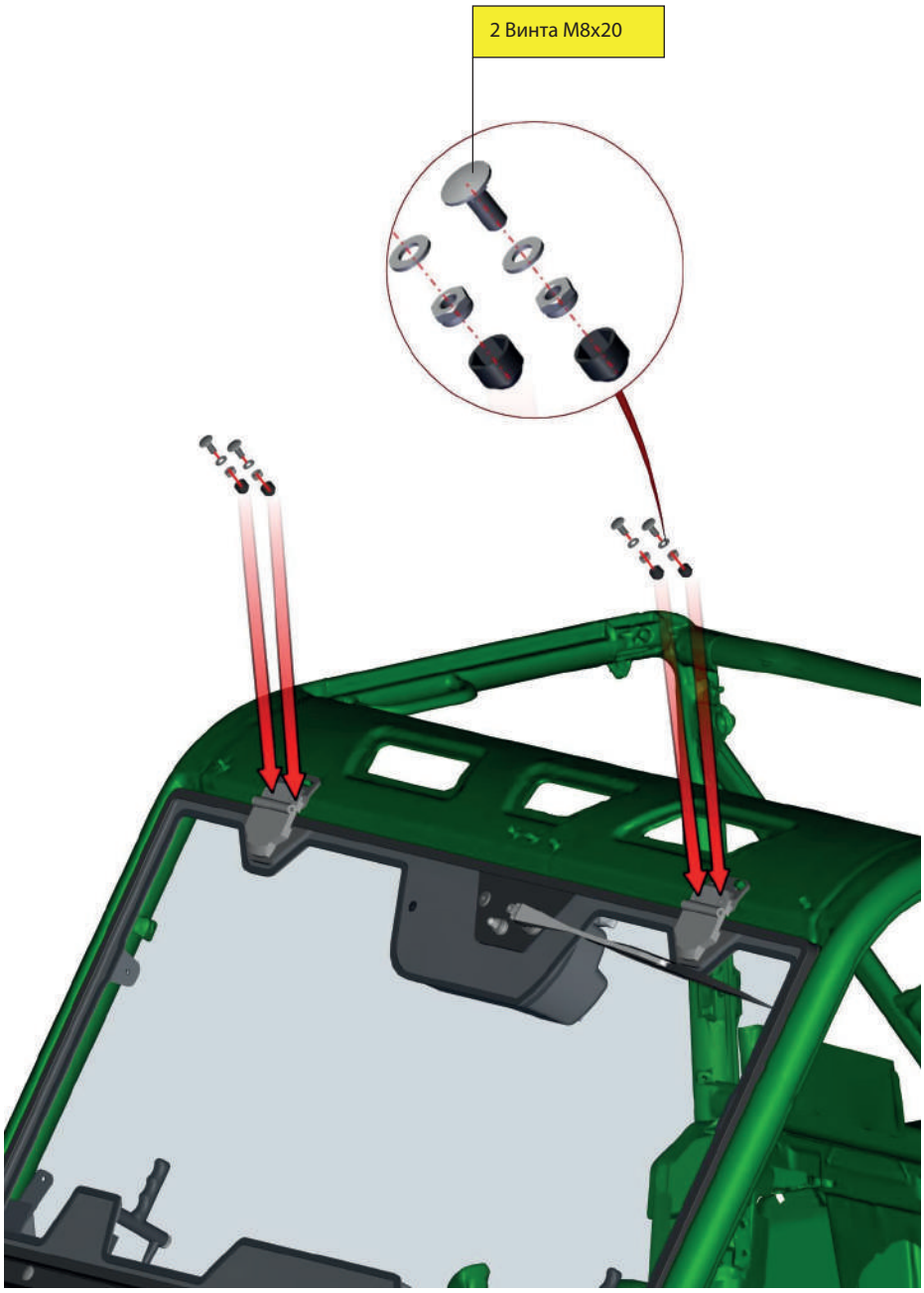

Лобовое стекло для
CFMOTO UFORCE 1000

Установка

Установите передний амортизатор в держатели амортизатора и зафиксируйте его
с помощью гаек, шайб и крышек, которые идут в комплекте. Повторите с другой стороны. Необходимо установить амортизатор в том же положении, что и на рисунке.

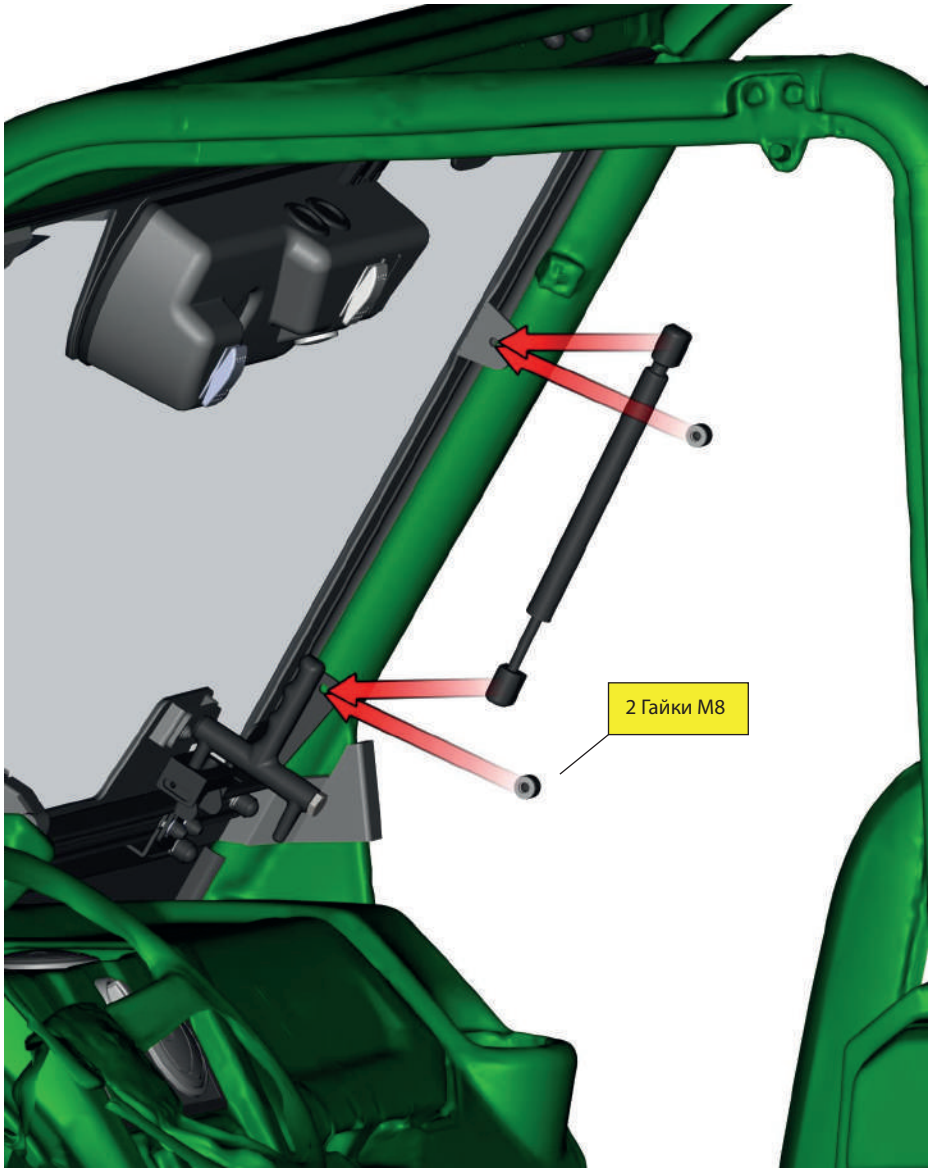

Лобовое стекло для
CFMOTO UFORCE 1000

Установка проводки 1

Схема проводки стеклоочистителя и омывателя

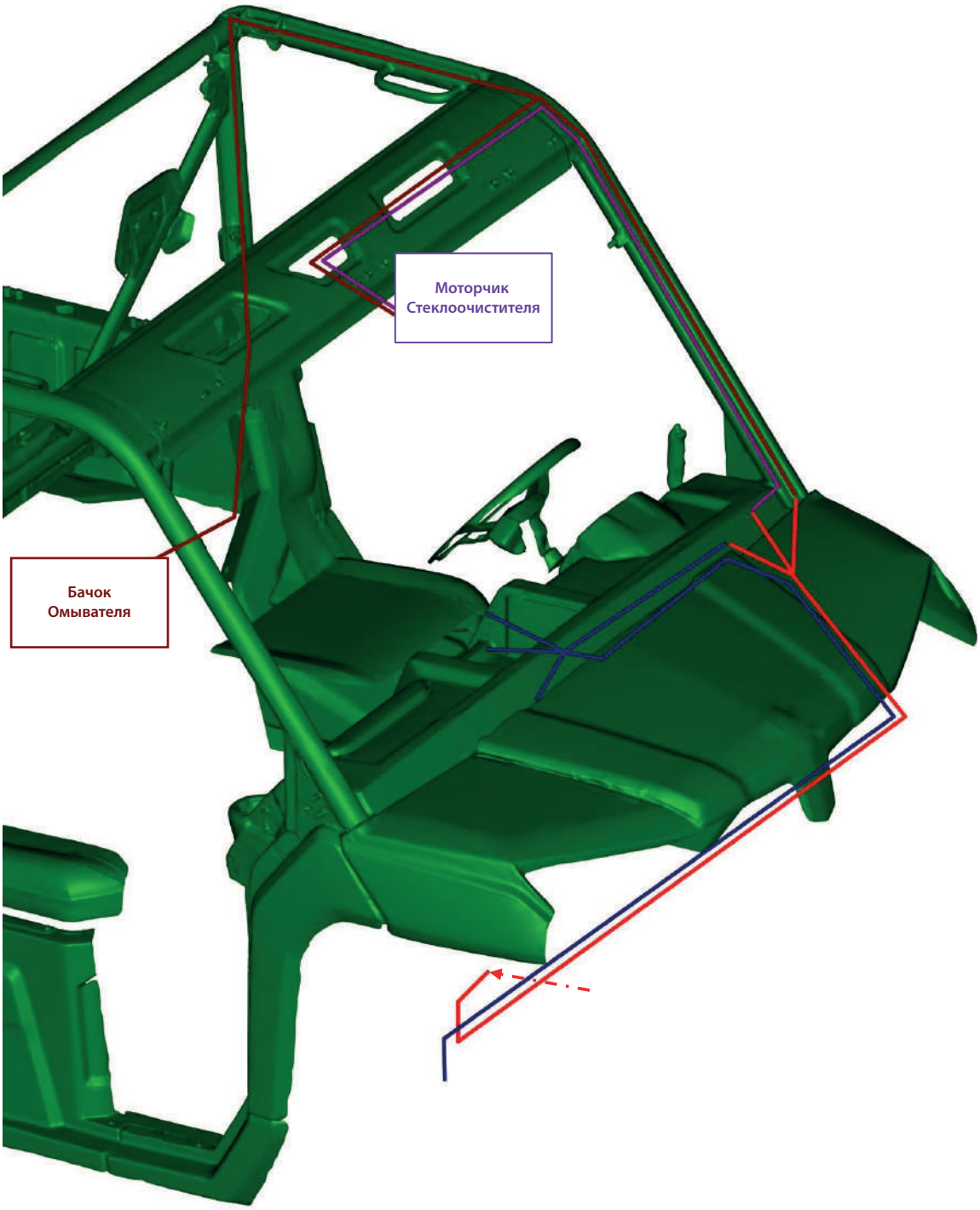

Стеклоочиститель

Снимите крышку приборной панели.
Проведите проводку стеклоочистителя и проводку омывателя от передней части приборной панели к раме машины.

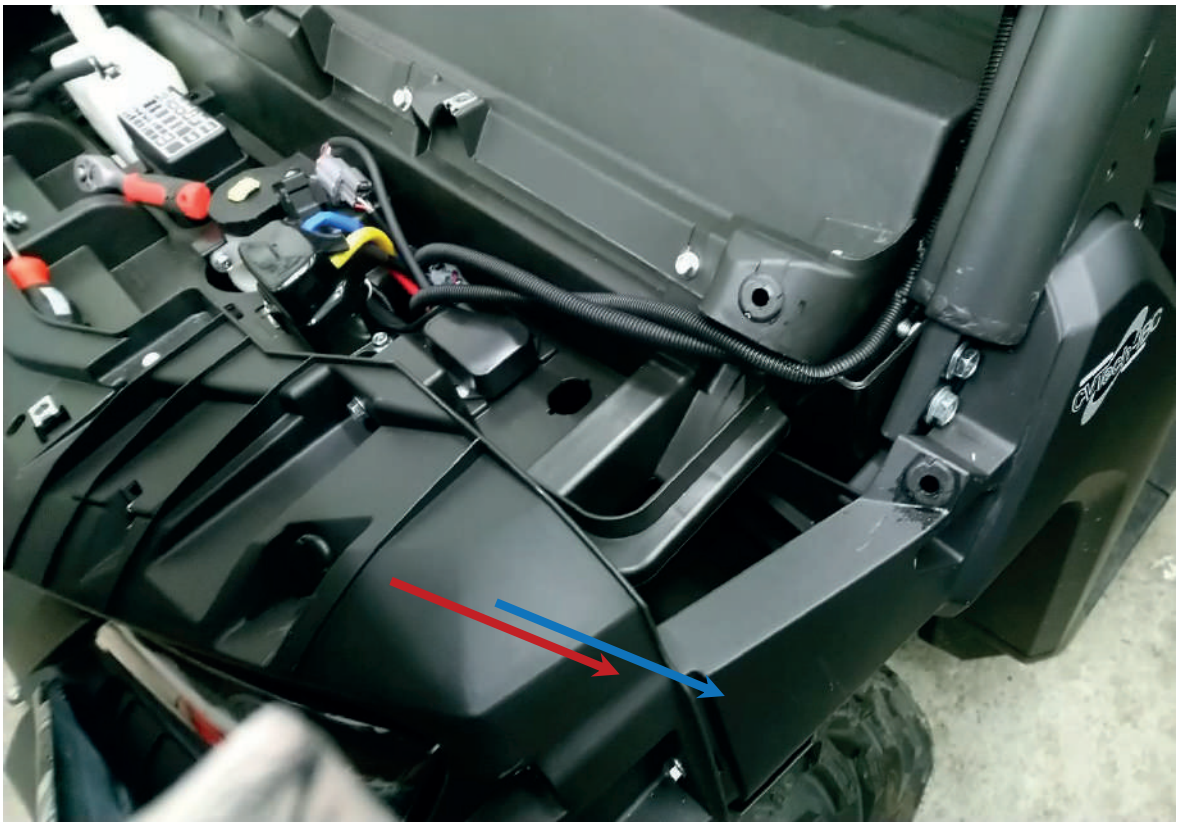

Лобовое стекло для
CFMOTO UFORCE 1000

Установка проводки 1

Установите планку для проводки на раму и зафиксируйте прилагаемыми винтами M8x14

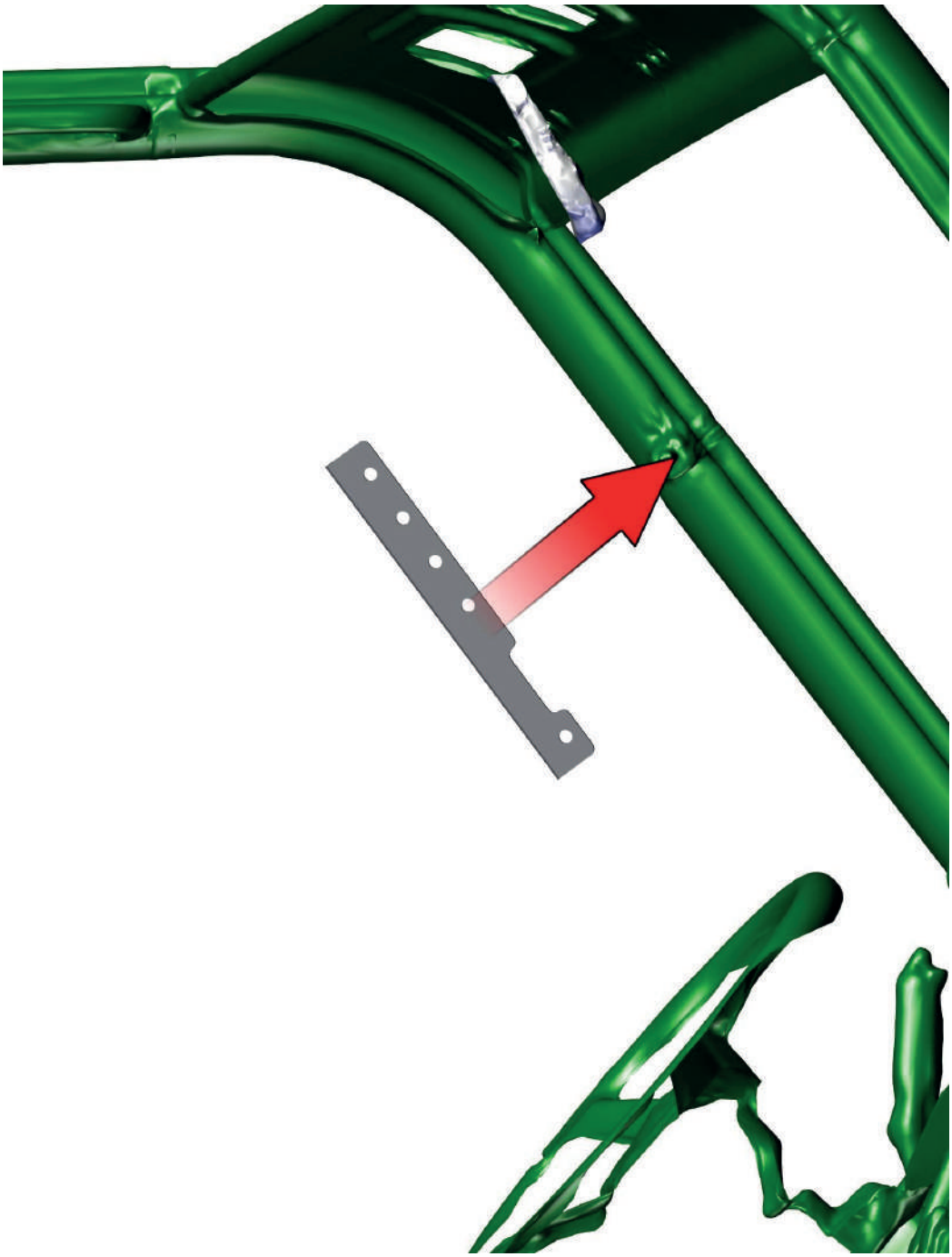

Лобовое стекло для
CFMOTO UFORCE 1000

Установка проводки 1

Проведите проводку стеклоочистителя и проводку омывателя по раме.

Проведите проводку стеклоочистителя и проводку омывателя по раме.

Проведите проводку стеклоочистителя и проводку омывателя по раме.

Проведите проводку омывателя по раме.

Установите бачок омывателя на раму машины с помощью прилагаемого держателя и винтов. Протяните шланг омывателя к бачку омывателя. Подсоедините шланг омывателя к бачку омывателя.

Лобовое стекло для
CFMOTO UFORCE 1000

Установка проводки 1

Протяните проводку стеклоочистителя и проводку омывателя через исходное отверстие во внутреннее пространство.

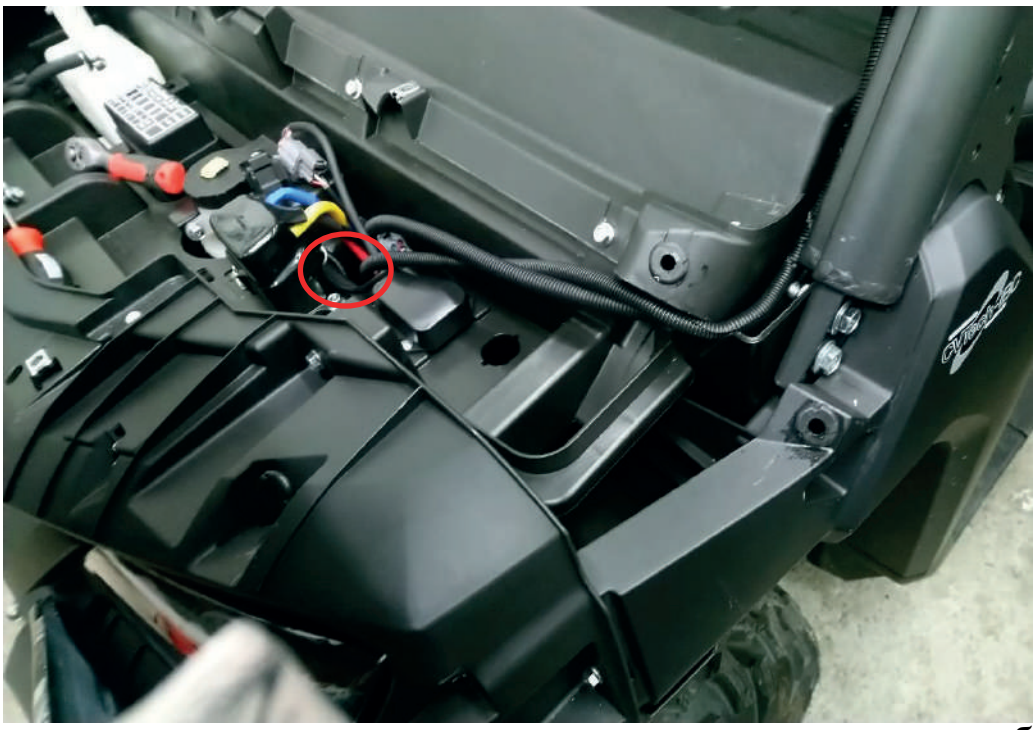

Поместите проводку эл. питания во внутреннее пространство приборной панели. Пропустите проводку питания через исходное отверстие к левому колесному пространству.

Протяните проводку питания к правому колесу.

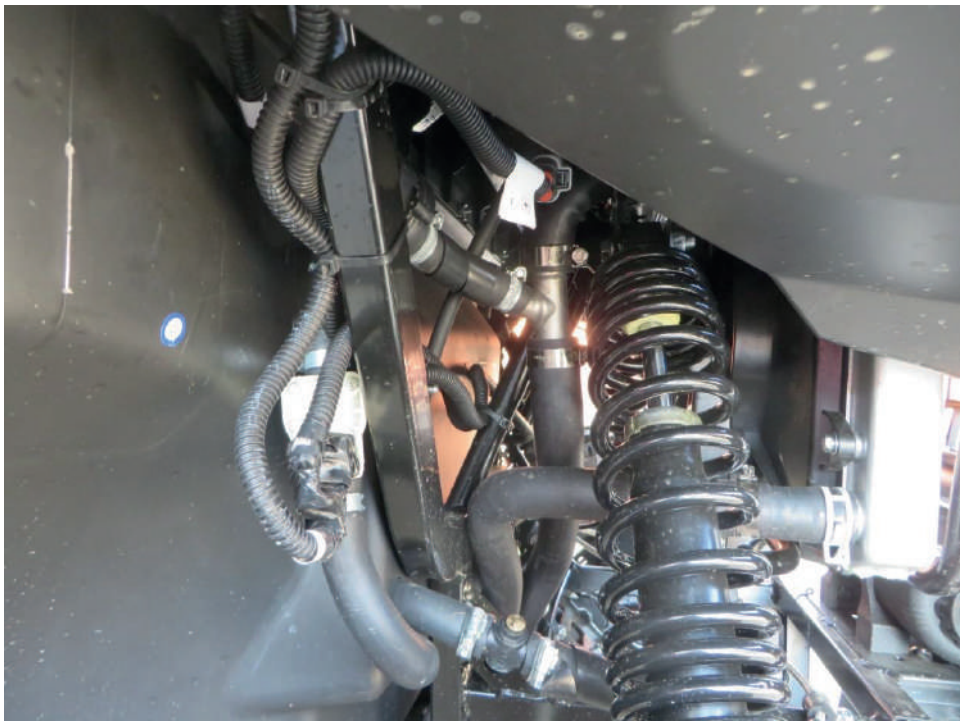

Подсоедините шнур питания к оригинальному разъему (красный кружок).

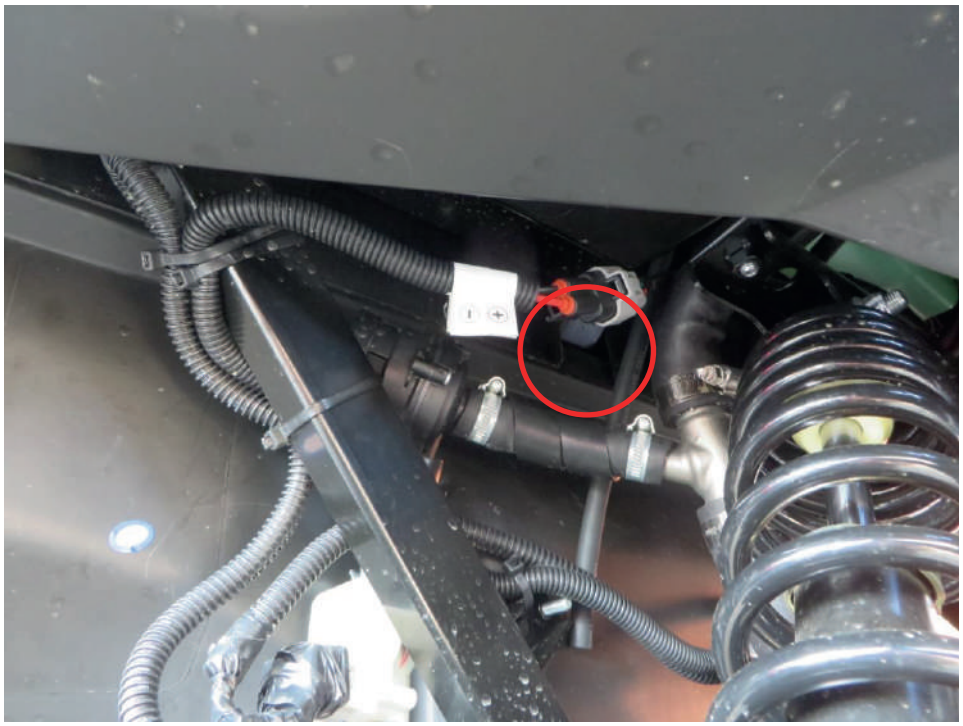

Соедините проводку стеклоочистителя и проводку омывателя с проводкой питания во внутреннем пространстве приборной панели

Лобовое стекло для
CFMOTO UFORCE 1000

Установка проводки 2
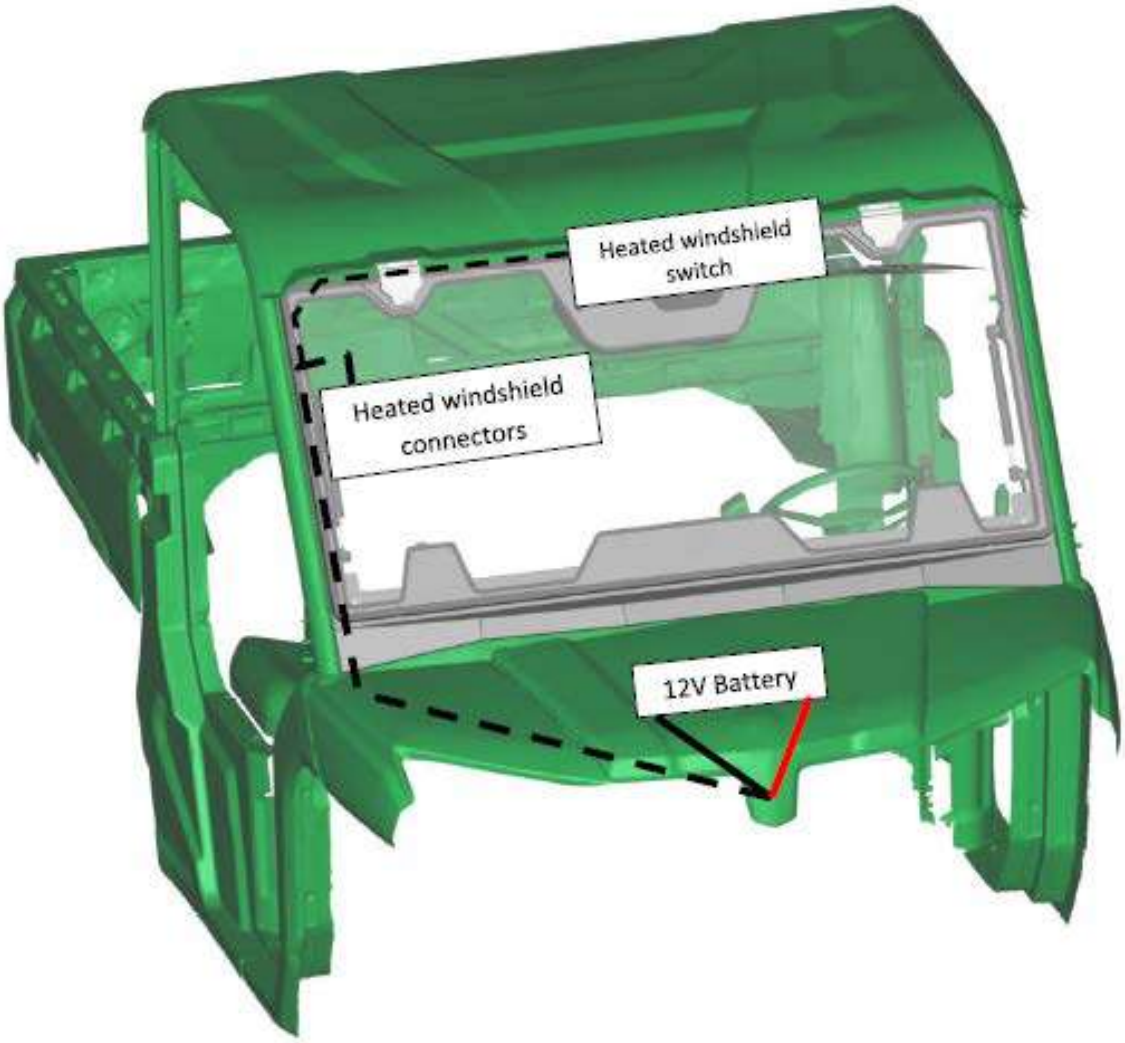
Проложите кабель проводов подогреваемого стекла от источника питания 12 V к корпусу стеклоочистителя и подключите подогреваемое стекло и выключатель подогреваемого стекла. Подключите коннектор к источнику питания 12 V.