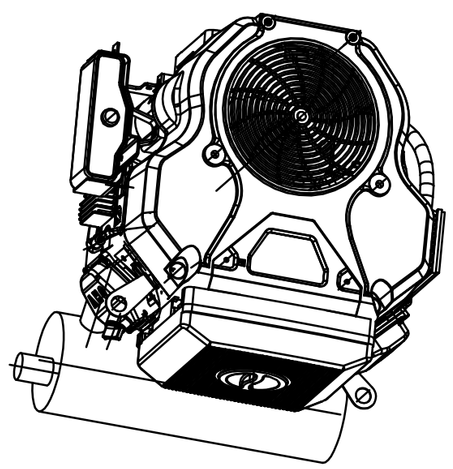

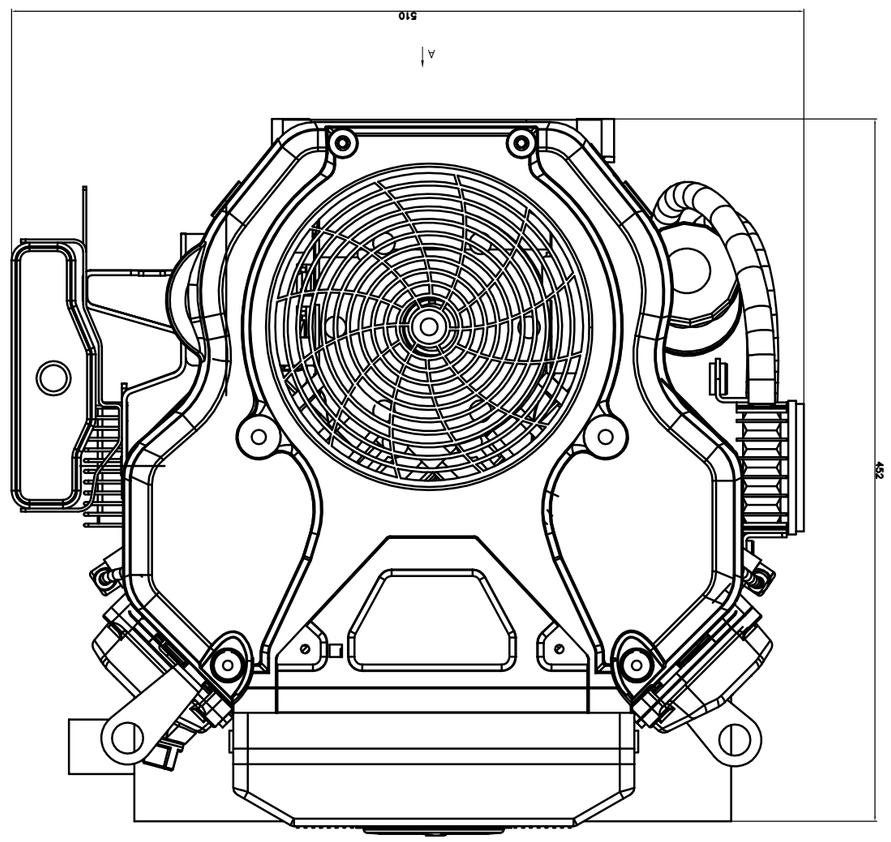

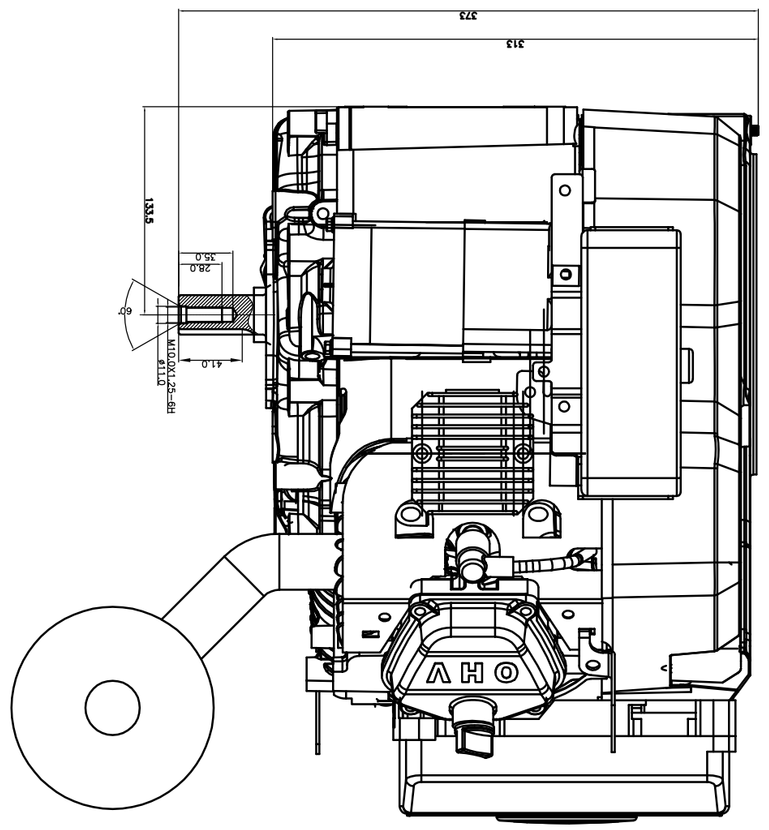

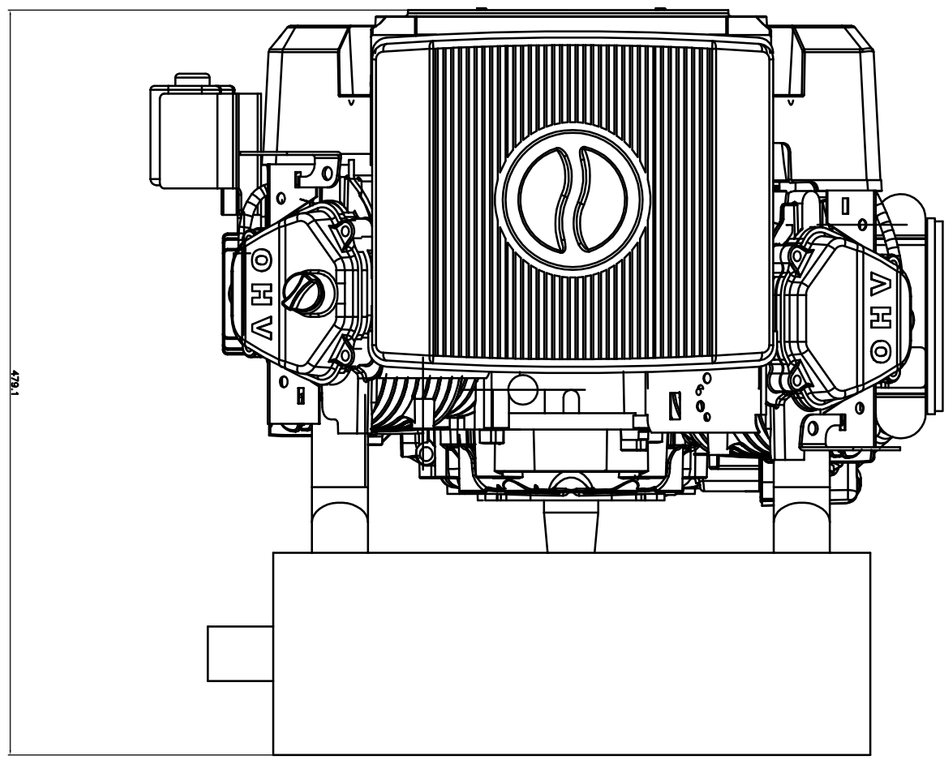

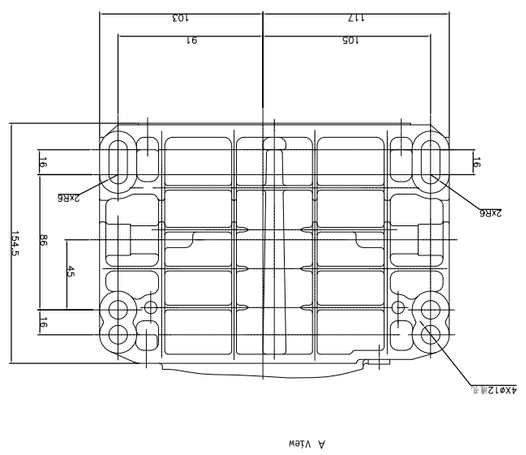

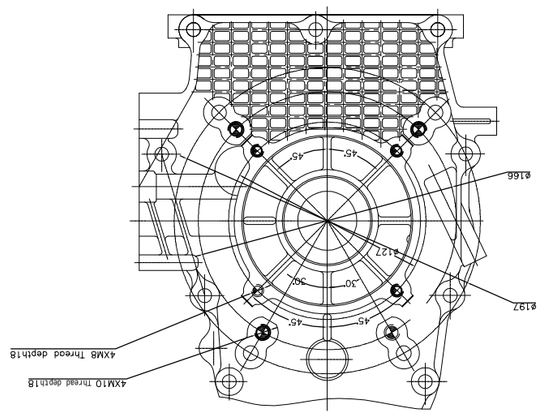

LC2V78F 发动机外形尺寸仅供参考，以实际状态为准

LC2V78F 外形图（单机动力）