ИНСТРУКЦИЯ

ROSS U2MOD

Данное руководство пользователя содержит важную информацию о безопасной установке и эксплуатации устройства. Пожалуйста, внимательно прочитайте инструкцию и сохраните ее для обращения к ней в дальнейшем по мере надобности.

Содержание:

1. Подготовка к использованию
2. Общая информация
3. Подключение
4. Настройка
5. Приложение

1. Подготовка к использованию.

Комплект поставки:

* Приемник – 1 шт.
* Ручной передатчик – 2 шт.
* Сетевой адаптер – 1 шт.
* Антенна – 2 шт.
* Аудио кабель JACK-JACK – 1 шт.
* Руководство пользователя – 1 шт.

Вскрытие упаковки:
После получения вскройте упаковку и проверьте наличие всех компонентов и их целостность. При обнаружении повреждений на упаковке или компонентах устройства, неполадок в работе устройства незамедлительно уведомите об этом поставщика. Сохраните упаковку устройства. Возврат товара и прием на гарантийный ремонт осуществляется только при наличии оригинальной упаковки.

Правила безопасности:

- Пожалуйста, сохраняйте инструкцию и обращайтесь к ней в дальнейшем по мере надобности. В случае перепродажи устройства другому лицу, пожалуйста, передайте ему инструкцию по эксплуатации.
- Убедитесь в том, что напряжение в вашей местной сети соответствует параметрам электропитания прибора.
- Устройство предназначено для использования только внутри помещений. Во избежание риска поражения электрическим током или пожара, не подвергайте устройство воздействию дождя или влаги.
- Убедитесь в том, что во время работы устройства, рядом с ним не находятся легковоспламеняющиеся материалы.
- Отключайте устройство от основного источника питания при проведении технического обслуживания или замене предохранителя.
- Максимальная температура окружающей среды для корректной работы, составляет 40С. Запрещается эксплуатировать устройство при более высоких температурах.
- В случае возникновения серьезных неполадок, незамедлительно выключите устройство.

Не пытайтесь отремонтировать устройство самостоятельно. Ремонт, выполненный неквалифицированными специалистами, может привести к основательной поломке или неправильной работе устройства. Пожалуйста, свяжитесь с ближайшим центром технического обслуживания.

- Предварительно убедитесь, что провод питания не пережат и не поврежден.
- Если устройство начинает источать подозрительные запахи или дым, немедленно выключите питание и выньте из розетки сетевой шнур.
- Не подключайте устройство к неизвестному вам оборудованию и не используйте с неизвестными аксессуарами.

2. Общая информация.

Технические параметры:

Напряжение питания : 100-240В, 50-60 Гц.
Диапазон частот:
A:551.000-570.600 МГц
B:575.050-594.650 МГц
Ширина полосы частот: 90КГц
Режим модуляции: ФАПЧ (PLL)
Диапазон отклонений: +- 50КГц
Отношение сигнал/шум: >50Дб
Чувствительность: 105Дб
Коэффициент нелинейных искажений: <5%(1КГц)

Приемник
Система модуляции: ФАПЧ (PLL)
Выходной уровень: 0-300мВ
Выходное сопротивление: 600Ом
Количество каналов приема: 2
Источник питания: DC 12 В 1000 мА

Передатчик
Система модуляции: ФАПЧ (PLL)
Стабильность частоты: +-10ppm
Мощность передатчика: 30мВт
Капсюль: Динамический (ручной);
Батарея: 2шт типа АА

3. Подключение

Параметры электропитания:

Устройство работает от сети переменного тока 230В, 50 Гц.
Прибор подключается напрямую к сетевой розетке. Запрещается подключать устройство к диммеру, даже в том случае, если диммер используется только для включения/выключения устройства.
Всегда подключайте устройство к сети с электрическим заземлением.

4. Настройка

Передняя панель приемника:

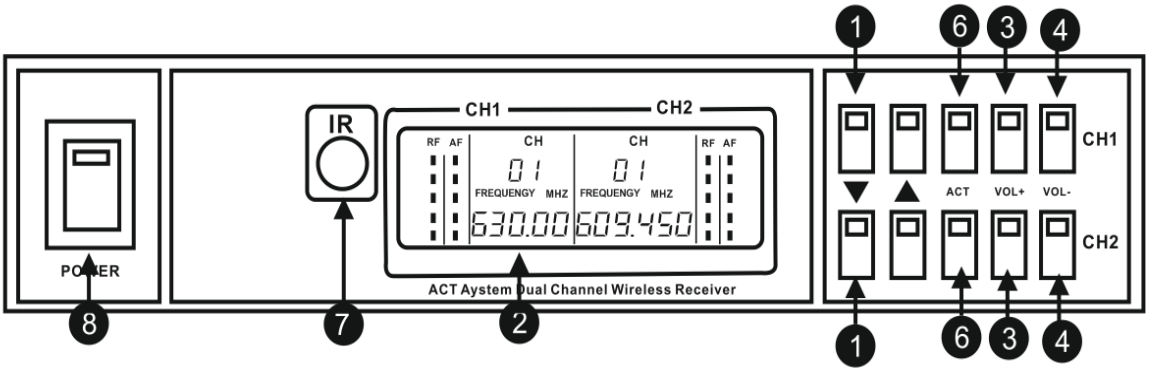

1. Кнопки выбора частоты: нажмите кнопку Вверх или Вниз для выбора рабочей частоты.
2. ЖК-дисплей: отображает текущее рабочее состояние.
3-4. Кнопки громкости выходного сигнала.
6. Кнопка синхронизации настроек приемника и передатчика через ИК порт.
7. Окно ИК, для синхронизации настроек приемника и передатчика.
8. Кнопка включения питания.

ЖК экран приемника:

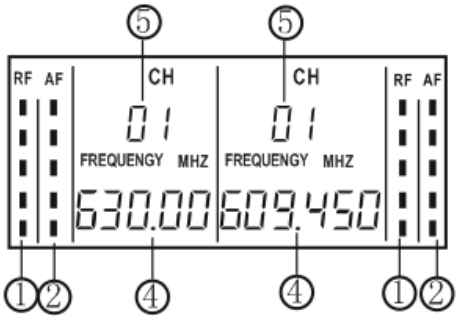

1.Индикация уровня сигнала RF
2.Индикация уровня сигнала AF
3.Рабочая частота.
5.Рабочий канал.

Задняя панель приемника:

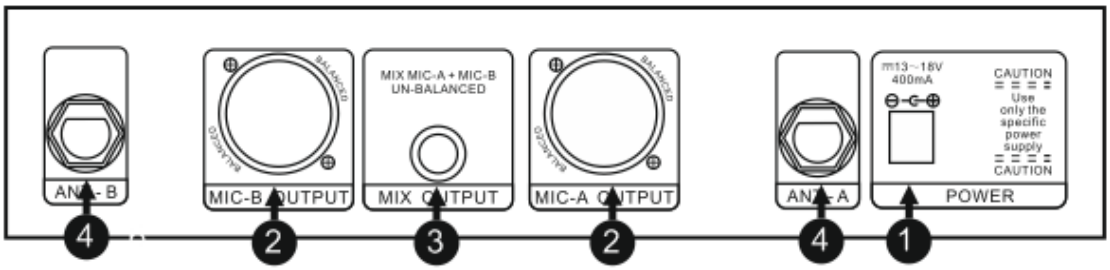

1. Гнездо подключения адаптера питнаия
2. XLR симметричные выходы
3. Jack 6.3 микс выход .
4. Разъем для подключения антенн

ЖК экран передатчика:

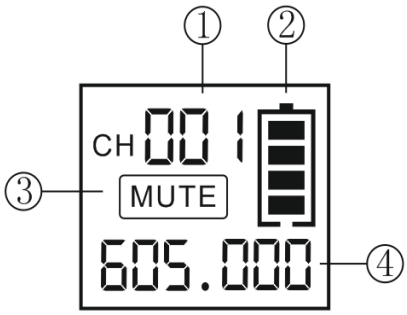

1. Рабочий канал
2. Индикатор уровня заряда батареи
3. Звук включе\выключен
4. Рабочая частота

Работа с устройством:
1. При включении система будет работать на частоте установленной ранее.
2. Если устройство выключено, но подключен кабель питания, оно будет находиться в режиме ожидания,и при нажатии кнопки POWER перейдет в режим работы.
3. Кнопка ACT для установки частоты синхронизации.
4. При длительном нажатии кнопки POWER в течение 0,6 с на светодиодном индикаторе отображается "OFF > > > > >", после чего устройство выключится.
5. Для изменения канала и частоты приёма используйте кнопки вверх/вниз.
6. Синхронизация настроек приёмника и передатчика. Включите передатчик и направьте его ИК-порт в сторону ИК-порта приёмника. Нажмите кнопку ACT. Индикатор ИК-синхронизации начнёт мерцать. Как только мерцание прекратится, система готова к работе

Для уверенного приёма сигнала приёмник должен быть установлен не менее 1 м над полом. Во избежание помех и нежелательных звуков не рекомендуется подходить с микрофономпередатчиком близко к громкоговорителям. При использовании нескольких радиосистем на площадке для каждой пары передатчик-приёмник необходимо использовать разные несущие частоты.
При необходимости работы на больших площадках со значительным расстоянием между приёмником и передатчиком рекомендуется использовать высокомощные внешние антенны в сочетании с усилителями сигнала.

5. Приложение.

Техническое обслуживание:

Для стабильной работы устройству требуется регулярный профилактический уход. Это позволит продлить срок службы и является залогом оптимальной работы вашего прибора. Частота очистки зависит от условий эксплуатации. В большинстве случаев профилактику рекомендуется проводить каждые 30-60 дней. Обязательно отключайте устройство от сети перед началом этой процедуры.

Гарантия:

Ограниченная гарантия производителя ROSS настоящим гарантирует первоначальному покупателю, что изделия ROSS не будут иметь производственных дефектов материалов и сборки в течение указанного периода, считая с даты покупки. Настоящая гарантия действительно только в случае приобретения устройства на территории России, включая все территориальные владения. Ответственностью покупателя является предоставление достаточных доказательств даты и места покупки при обращении в сервисный центр.
Для получения гарантийного обслуживания необходимо иметь заполненный гарантийный талон. Свяжитесь с отделом обслуживания ROSS по телефону 8-495-984-75-44. Отправляйте устройство только по адресу представительства ROSS в вашем регионе. Все затраты по отправке должны быть предоплачены. Если необходимый ремонт или обслуживание (включая замену деталей) включены в условия настоящей гарантии, ROSS оплатит обратную почтовую пересылку только до указанного адреса на территори РФ. При отправлении устройства целиком, его следует упаковать в оригинальную упаковку. Не следует прикладывать никакие аксессуары при отправке. В случае отправки каких-либо аксессуаров вместе с изделием, ROSS не будет нести никакой ответственности за утерю или повреждение таких аксессуаров, а также не будет гарантировать их возврат в целостности и сохранности.
Настоящая гарантия становится недействительной, если изделие было каким-либо образом модифицировано, что по результатам проверки ROSS привело к нарушению стабильности его работы; если устройство ремонтировалось или обслуживалось кем-либо, кроме завода ROSS., за исключением случаев получения предварительного письменного на то разрешения от ROSS. покупателем; если устройство было повреждено в результате неправильной эксплуатации и невыполнения требований настоящей инструкции по эксплуатации. Данный документ не является договором об оказании услуг, поэтому настоящая гарантия не включает техническое обслуживание, очистку и регулярную диагностику. В сроки, указанные выше, ROSS. за свой счет заменит бракованные детали на новые или восстановленные детали, а также возьмет на себя все затраты за гарантийное обслуживание и ремонт в случае наличия брака материалов или сборки. Согласно данной гарантии ROSS. несет ответственность только за ремонт изделия или его замену, включая запчасти, по собственному усмотрению ROSS. Все изделия, попадающие под действие данной гарантии, были произведены после 1 января 2023 года и имеют соответствующую идентификационную маркировку.
ROSS оставляет за собой право вносить изменения в дизайн и/или улучшать изделие без обязательства вносить данные изменения в ранее произведенные изделия. Не дается никакой прямой или косвенной гарантии в отношении аксессуаров, поставляемых в комплекте с изделиями, указанными выше. За исключением случаев прямо описанных в действующем законодательстве, все косвенные гарантии от лица ROSS в связи с данным изделием, включая гарантии годности для продажи, ограничиваются периодом срока гарантии, указанным ранее. Никакие прямые или косвенные гарантии, включая гарантии годности для продажи, не действуют в отношении данного изделия после истечения указанного срока гарантии. Единственным средством исправления неисправностей для покупателя или Дилера будет ремонт или замена в соответствии с описанными выше условиями; ни при каких обстоятельствах ROSS не будет нести ответственности за любой ущерб, прямой или косвенный, возникший в результате использования изделия, или неспособности его использовать. Настоящая гарантия является единственной письменной гарантией от лица ROSS, и отменяет все предыдущие гарантии и гарантийные условия и сроки, опубликованные ранее. Сроки действия гарантии производителя: Все устройства ROSS = Гарантия ограничивается 1 годом (365 дней).

Примечание: Дизайн устройства, информация о характеристиках устройства и данное руководство могут быть изменены производителем в одностороннем порядке.

www.ross-systems.ru info@ross-systems.ru