Sonel®

2022

Каталог аксессуаров

sonel.ru poverka.ru priborvarendu.ru

Почему СОНЭЛ?

Компания СОНЭЛ уже более 20 лет предлагает на российском рынке профессиональное измерительное оборудование для контроля параметров электробезопасности. Итак, почему же крупные корпорации и небольшие лаборатории выбирают в качестве основного инструмента для своей работы приборы SONEL:

Точность. Это один из важнейших критериев оценки измерительного оборудования, и приборы SONEL не только не уступают конкурентам, но и в большинстве случаев превосходят их.

Удобство. Большое внимание при разработке приборов уделяется эргономике. Правильно расположенная клавиатура, дисплей с необходимой контрастностью и размером, массогабаритные параметры, продуманные аксессуары не только снижают утомляемость при проведении измерений, но и значительно экономят время специалиста. Каждая сэкономленная минута – это ваша прибыль, это возможность выполнить больший объем работы за то же время.

Надежность. Приборы SONEL зарекомендовали себя как одни из самых надежных на рынке. Мы первые, кто предложил пользователям 3 года гарантийного обслуживания.

Метрологическая служба СОНЭЛ обеспечивает не только входной контроль измерительных приборов (все приборы поставляются с первичной поверкой), но и проводит периодическое обслуживание с выдачей свидетельства о подтверждении метрологических характеристик.

Сервисный центр СОНЭЛ предлагает своим пользователям услуги по ремонту как гарантийных, так и не гарантийных приборов с последующей (бесплатной) поверкой.

Дилерская сеть. Компания СОНЭЛ имеет свою обширную дилерскую сеть, которая насчитывает более 100 партнеров на всей территории России. Мы жестко контролируем цены на свои приборы и обучаем партнеров, поэтому, покупая приборы в нашей партнерской сети, вы всегда можете быть уверены, что не переплатите при покупке измерителей SONEL.

Бесплатная доставка. Компания СОНЭЛ предлагает своим покупателям бесплатную доставку по России. А если вы уже являетесь пользователем нашей продукции, то мы бесплатно заберем ваш прибор в ремонт или поверку и вернем по вашему фактическому адресу, независимо от его местонахождения на территории России. Условия бесплатной доставки уточняйте у наших специалистов.

Технические центры СОНЭЛ. Мы активно развиваем собственные Технические центры, где Вы всегда сможете ознакомиться с нашими измерителями, получить квалифицированную техническую поддержку, а также пройти обучение по использованию приборов.

www.sonel.ru. Сайт компании СОНЭЛ предлагает полный спектр необходимой информации: описания и подробные технические характеристики предлагаемого оборудования, самые свежие версии эксплуатационной документации и программного обеспечения, научные и практические статьи, тексты нормативных документов, варианты протоколов испытаний, сертификаты, декларации и многое другое. Сайт постоянно обновляется и дополняется полезной информацией, которая может понадобиться в Вашей профессиональной деятельности.

Аккумуляторные батареи

Адаптеры

Зонды. Зажимы

Провода

Токовые клещи

Чехлы

Разное

Таблица

Аккумуляторные батареи.

Аккумуляторная батарея NiMH Sonel-07 4.8V

Никель-металл-гидридный аккумулятор для питания приборов MRU--120/200/200-GPS, MPI-520/525/530/530-IT. Поставляется с задней крышкой корпуса прибора, оборудован температурным датчиком. Замену аккумулятора проводить самостоятельно, согласно описанию в Руководстве по эксплуатации.

Характеристики:
Тип: NiMH
Выходное напряжение: 4,8 В
Ёмкость: 4200 мАч

Индекс: WAAKU07

Аккумуляторная батарея NiMH СОНЭЛ-04 9.6V

Никель-металл-гидридный аккумулятор с выходным напряжением 9,6 В используется для питания приборов ТМ-2501/5001, ТЕ-30. Замена аккумулятора производится в авторизованном Сервисном Центре.

Характеристики:
Тип: NiMH
Выходное напряжение: 9,6 В
Ёмкость: 2100 мАч

Индекс: WAAKU04RU

Аккумуляторная батарея NiMH Sonel-10 9.6V

Никель-металл-гидридный аккумулятор для питания приборов MIC-2505/2510. Поставляется с задней крышкой корпуса прибора, оборудован температурным датчиком. Замену аккумулятора проводить самостоятельно, согласно описанию в Руководстве по эксплуатации.

Характеристики:
Тип: NiMH
Выходное напряжение: 9,6 В
Ёмкость: 2400 мАч

Индекс: WAAKU10

Аккумуляторные батареи.

Отсек для батареек типа LR14/HR14

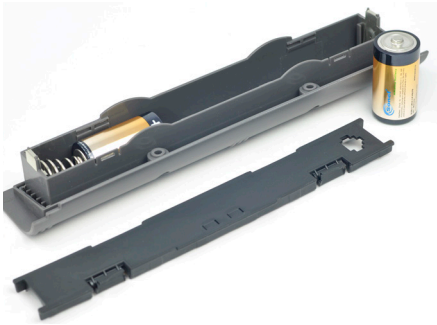

Отсек для использования в качестве элементов питания обычные батарейки (HR14) или аккумуляторы (LR14). Данный отсек можно использовать взамен стандартного аккумулятора в приборах MRU--120/200/200-GPS, MPI-520/525/530/530-IT. При использовании аккумуляторв, зарядка осуществляется строго во внешнем зарядном устройстве.

Индекс: WAPOJ1

Зарядное устройство для аккумуляторов Z7

Универсальное зарядное устройство Z7, модель SYS1319-3012-T2 для приборов TM-2501/5001, TE-30, MRU-120/200/200-GPS, MPI-520/525/530/530-IT, MIC-2505/2510. Разъём подключения к прибору JACK 5,5 мм. Для подключения к сети используется сетевой кабель WAPRZLAD230CZ (поставляется в комплекте).

Характеристики:
Входное напряжение: ~100...240 В; 1 А; 50...60 Гц
Выходное напряжение: +12 В; 2,5 А

Индекс: WAZASZ7CZ

Адаптер автомобильный

Адаптер предназначен для зарядки аккумулятора приборов в автомобиле. Для этого используется стандартная автомобильная розетка 12 В ("прикуриватель"). Данный способ зарядкии аккумуляторов предусмотрен в приборах TM-2501/5001, TE-30, MRU-120/200/200-GPS, MPI-520/525/530/530-IT, MIC-2505/2510

Индекс: WAPRZLAD12SAM

Аккумуляторные батареи.

Фото	Индекс	Наименование	Применение
	WAAKU02	Аккумуляторная батарея NICd SONEL-02 9.6V	для MIC-1000/2500
	WAAKU03	Аккумуляторная батарея NiMH SONEL-03 4.8V	для MMR-6XX
	WAAKU04RU	Аккумуляторная батарея NiMH СОНЭЛ-04 9.6V	для TE-30, TM-2501/5001, LKZ-700
	WAAKU05	Аккумуляторная батарея NiMH SONEL-05 7.2V	для MPI-508/511, MRU-101/105, MIC-5000
	WAAKU07	Аккумуляторная батарея NiMH SONEL-07 4.8V	для MRU-120/200, MPI-52X/530
	WAAKU10	Аккумуляторная батарея NiMH SONEL-10 9.6V	для MIC-2505/2510
	WAAKU25	Аккумуляторная батарея SONEL-25 Li-Pol 7.4V	для CMM-60
	WAAKU27	Аккумуляторная батарея SONEL-27 Li-Ion 7.2V	для TMC-650
	WAPRZLAD12SAM	Адаптер автомобильный (12В)	для TE-30, TM-2501/5001, MRU-120/200, MPI-52X/530
	WAZAS3X5Z1	Зарядное устройство для аккумуляторов Z1 модель 6WLS 15/240	для MIC-1000/2500, LKZ-700
	WAZASJZ3	Зарядное устройство для аккумуляторов Z3 модель SYS1319-3012	для MPI-508/511
	WAZASZ7CZ	Зарядное устройство для аккумуляторов Z7 модель SYS1319-3012-T2	для TE-30, TM-2501/5001, MRU-120/200, MPI-52X/530
	WAZASZ11	Зарядное устройство для аккумуляторов Z11 модель SYS1319-3012	для MPU-1

Аккумуляторные батареи.

Фото	Индекс	Наименование	Применение
	WAPRZLAD230CZ	Кабель сетевой	для TE-30, TM-2501/5001, MRU-120/200, MMR-6XX, MPI-52X/530, MPU-1
	WAPRZ1X8BLIEC	Кабель сетевой стандарта IEC C13	для TMC-650, MIC-15k1/10k1/50XX
	WAPRZZAS1	Кабель сетевой стандарта IEC C19	для TMC-6500/6700, PAT-806/815/820
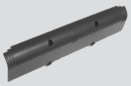	WAPOJ1	Отсек для батареек типа LR14 (HR14)	для MRU-120/200, MPI-52X/530

Адаптеры.

Адаптеры для подключения измерительного оборудования к промышленной сети:

Категория измерений ГОСТ IEC 61010-2-030-2013: CAT III 1000 V

Адаптеры предназначены для быстрого и безопасного подключения измерительных приборов к электросети через силовые разъёмы.

Фазировка	Ток, А	Индекс
3P+N+PE	16	WAADAAGT16P
	32	WAADAAGT32P
	63	WAADAAGT63P
3P+PEN	16	WAADAAGT16C
	32	WAADAAGT32C
1P+N+PE	16	WAADAAGT16T
	32	WAADAAGT32T

Адаптеры для системы контроля токов утечки и параметров безопасности электрических приборов:

Категория измерений ГОСТ IEC 61010-2-030-2013: CAT II 300 V

Фазировка	Ток, А	Индекс
3P+N+PE	16	WAADAPAT16P
	32	WAADAPAT32P
3P+N+PE с переключателем	16	WAADAPAT16PR
	32	WAADAPAT32PR
3P+PEN	32	WAADAPAT32CPR
1P+N+PE	16	WAADAPAT16F1
	32	WAADAPAT32F1

Адаптеры для автоматического измерения сопротивления изоляции кабельной линии:

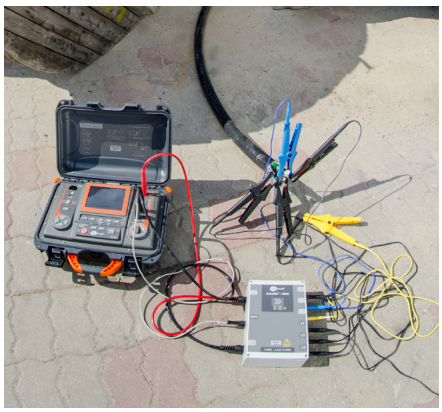

Используются приборами при автоматическом проведении измерения сопротивления изоляции между всеми парами жил кабельной линии.

Наименование	Максимальное напряжение, В	Индекс
AutoISO-1000C	1000	WAADAAISO10C
AutoISO-2500	2500	WAADAAISO25
AutoISO-5000	5000	WAADAAISO50

Адаптеры.

Разделитель фаз AC-16:

Адаптер предназначен для измерения силы тока и напряжения, который протекает в подключенном к адаптеру электроприёмнике. Предназначен для совместного использования с токоизмерительными клещами типа CMP.

Характеристики:
Входное напряжение переменного тока 400 В
Максимальное значение силы переменного тока 16 А
Коэффициенты трансформации тока x1; x10

Индекс: WAADAAC16

Сетевые адаптеры серии WS:

Категория измерений ГОСТ IEC 61010-2-030-2013: CAT III 300 V

Адаптеры серии WS представляют собой конструкцию с сетевым разъёмом Schuko, что позволяет непосредственно производить приборами Sonel измерения различных параметров электрической сети.

Для моделей WS-01 и WS-03 предусмотрена функция прямого управления измерением встроенными клавишами.

Индекс: WAADAWS01
Индекс: WAADAWS03
Индекс: WAADAWS04
Индекс: WAADAWS05

Комплект магнитных адаптеров:

Категория измерений ГОСТ IEC 61010-2-030-2013: CAT IV 600 V

Благодаря специальной конструкции позволяют легко и быстро подключить измерительный прибор к электроустановке. Одна из сторон имеет стандартный разъём типа "банан" 4 мм для подключения измерительных проводов к прибору. Другая сторона представлена магнитным элементом, которая примагничивается к доступным клеммам автоматического выключателя.

Индекс: WAADAUMAGKPL

Адаптеры.

Фото	Индекс	Наименование	Применение
	WAADATWR1	Адаптер для тестирования устройств защитного отключения TWR-1	для MIE-500, MRP-1/1XX/200
	WAADATWR1J	Адаптер для тестирования устройств защитного отключения TWR-1J	для MPI-50X/511/52X/530, MRP-201
	WAADAAC16	Адаптер AC-16	для серии приборов PQM, CMP, MPI-520
	WAADAAGT16P	Адаптер AGT-16P	для серии приборов MPI, MRP, MIC, MZC, TKF
	WAADAAGT16T	Адаптер AGT-16T	для серии приборов MPI, MRP, MIC, MZC, TKF
	WAADAAGT16C	Адаптер AGT-16C	для серии приборов MPI, MRP, MIC, MZC, TKF
	WAADAAGT32P	Адаптер AGT-32P	для серии приборов MPI, MRP, MIC, MZC, TKF
	WAADAAGT32T	Адаптер AGT-32T	для серии приборов MPI, MRP, MIC, MZC, TKF
	WAADAAGT32C	Адаптер AGT-32C	для серии приборов MPI, MRP, MIC, MZC, TKF
	WAADAAGT63P	Адаптер AGT-63P	для серии приборов MPI, MRP, MIC, MZC, TKF
	WAADAPAT16P	Адаптер PAT-16P	для PAT-806/815/820
	WAADAPAT16PR	Адаптер PAT-16PR	для PAT-806/815/820
	WAADAPAT16CPR	Адаптер PAT-16CPR	для PAT-806/815/820

Адаптеры.

Фото	Индекс	Наименование	Применение
	WAADAPAT16F1	Адаптер PAT-16F1	для PAT-806/815/820
	WAADAPAT32P	Адаптер PAT-32P	для PAT-806/815/820
	WAADAPAT32PR	Адаптер PAT-32PR	для PAT-806/815/820
	WAADAPAT32CPR	Адаптер PAT-32CPR	для PAT-806/815/820
	WAADAPAT32F1	Адаптер PAT-32F1	для PAT-806/815/820
	WAADAAS1RU	Адаптер AS-1	для LKZ-1000
	WAADAAISO10	Адаптер AutoISO-1000	для MPI-51X
	WAADAAISO10C	Адаптер AutoISO-1000C	для MPI-520/530
	WAADAAISO10A	Адаптер AutoISO-1000A	для MPI-508
	WAADAAISO25	Адаптер AutoISO-2500	для MIC-2510, MPI-525
	WAADAAISO50	Адаптер AutoISO-5000	для MIC-10k1/5050
	WAADAWS01	Адаптер WS-01 с сетевой вилкой UNI-SCHUKO и кнопкой "СТАРТ"	для MPI-50X, MZC-30X, MRP-201
	WAADAWS02	Адаптер WS-02 с сетевой вилкой UNI-SCHUKO	для MPI-508

Адаптеры.

Фото	Индекс	Наименование	Применение
	WAADAWS03	Адаптер WS-03 с сетевой вилкой UNI-SCHUKO и кнопкой "СТАРТ"	для MPI-52X/530
	WAADAWS04	Адаптер WS-04 с сетевой вилкой UNI-SCHUKO	для MPI-51X/52X/530, MIC-30
	WAADAWS05	Адаптер WS-05 с сетевой вилкой UNI-SCHUKO	для MZC-30X, MPI-50X, MRP-201
	WAADAUNI1	Адаптер с сетевой вилкой UNI-SCHUKO	для MRP-1/110/120/200, MIE-500
	WAADAPATIEC2	Адаптер с сетевой вилкой SCHUKO/IEC для тестирования удлинителей	для PAT-806/815/820
	WAADAERP1V2	Адаптер для измерения сопротивления заземления опор линий электропередачи ERP-1	для MRU-200
	WAADAAZ1	Адаптер для подключения к однофазной сети AZ-1	для серии приборов PQM
	WAADAPATIEC1	Адаптер-переходник стандарта IEC C6/C13	для PAT-806/815/820
	WAADAPATIPE	Адаптер PAT IPE для тестирования токов утечки сварочного оборудования	для PAT-806
	WAADAUMAGKRU	Соединитель электрический - адаптер магнитный модель AM-4 (4 шт)	для серии приборов PQM
	WAADAM4M6	Соединитель электрический - адаптер с резьбой M4/M6 модель AR-1 (5 шт)	для серии приборов PQM
	WAADALKOC8	Переходник LKO-720/C-8	для LKZ-720
	WASONBDOT	Зонд бесконтактный	для LKZ-720

Зонды. Зажимы.

Зонд острый с разъёмом "банан":

Данный тип можно назвать универсальным, т.к. используется со многими моделями приборов при измерении различных параметров. Используя зонд, можно подключиться как к открытым токоведущим частям, так и к линии через стандартную розетку. Для предотвращения проскальзывания и попадания на открытые части электроустановки на рукоятке зонда имеется специальный упор. С одной стороны упор имеет срез, необходимый для подключения двух близко расположенных зондов (подключения к контактам розетки). Острое окончание зонда позволяет прокалывать оксидную плёнку, загрязнения, ржавчину, что увеличивает точность проведенного измерения. С обратной стороны от острия зонда расположен стандартный разъём типа «банан» 4 мм для подключения измерительных проводов.

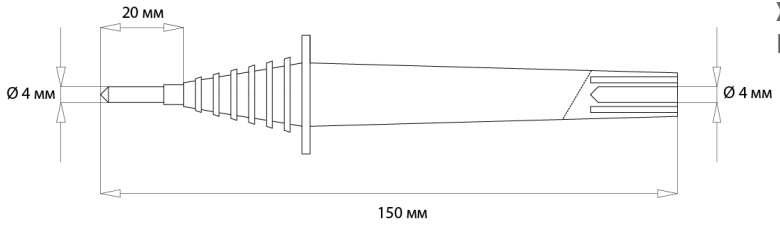

Характеристики:
Категория измерений ГОСТ IEC 61010-2-030-2013: CAT III 1000 V

Индекс: WASONBLOGB1 (чёрный)
Индекс: WASONBUOGB1 (голубой)
Индекс: WASONYEOGB1 (жёлтый)
Индекс: WASONREOGB1 (красный)

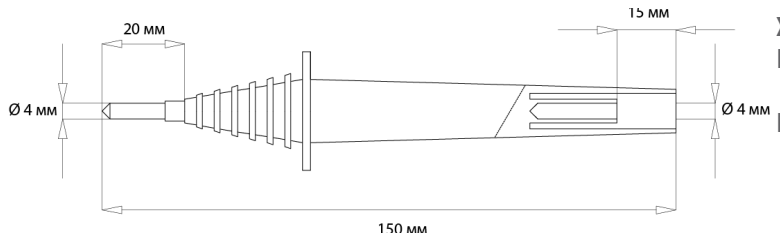

Характеристики:
Категория измерений ГОСТ IEC 61010-2-030-2013: CAT IV 1000 V
Максимальное испытательное напряжение: 5,5 кВ DC

Индекс: WASONBLOGB2 (чёрный)
Индекс: WASONREOGB2 (красный)

Зажим "Крокодил" изолированный типа K01, K02:

Зажим типа "Крокодил" используется для подключения оборудования Sonel к открытым токоведущим частям. Измерительные провода подключаются с помощью разъёма типа "банан".

Характеристики:
Категория измерений ГОСТ IEC 61010-2-030-2013: CAT III 1000 V
Максимальный ток - 20 А

Индекс: WAKROBL20K01 (чёрный)
Индекс: WAKROBU20K02 (голубой)
Индекс: WAKROYE20K02 (жёлтый)
Индекс: WAKRORE20K02 (красный)

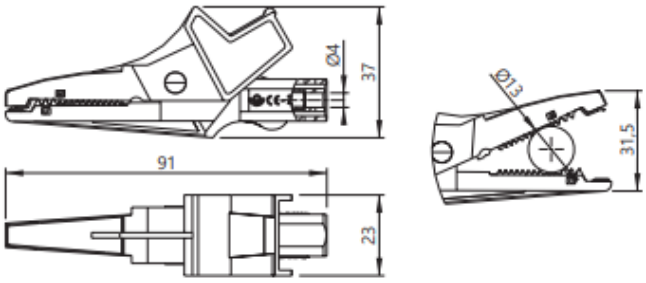

Зонды. Зажимы.

Зажим "Крокодил" изолированный К09 11 кВ

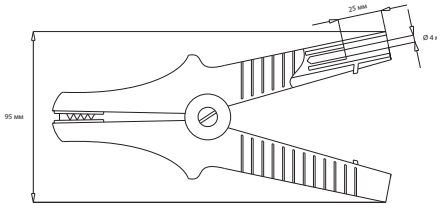

Зажим К09 используется для подключения приборов в режиме измерения электрического сопротивления изоляции. Подключение к прибору осуществляется через специальный разъём типа «банан», имеющее более глубокое исполнение в отличии от стандартного разъёма. Это накладывает ограничение на подключаемые измерительные провода. Зажим имеет мощную пружину, что обеспечивает надёжный контакт и предотвращает нежелательное отключение.

Характеристики:
Категория измерений ГОСТ IEC 61010-2-030-2013: CAT IV 1000 V
Максимальное испытательное напряжение: 11 кВ DC
Максимальный ток: 32 А
Диаметр захвата (зев): 45 мм
Длина: 190 мм

Индекс: WAKROBL32K09 (чёрный)
Индекс: WAKROBU32K09 (голубой)
Индекс: WAKROYE32K09 (жёлтый)
Индекс: WAKRORE32K09 (красный)

Зажим "Крокодил" изолированный Кельвина К06

Зажим крокодил Кельвина используется для подключения приборов к объекту измерения по 4-х полюсной схеме. Применяется совместно с приборами серии TMC, MMR, PAT и прибором MZC-310S. Подключение к измерителю осуществляется проводами через два стандартных разъёма типа «банан» 4 мм: токовый и потенциальный. Зажим оснащён мощной пружиной, которая позволяет минимизировать контактное сопротивление и повысить точность и стабильность результатов измерения.

Характеристики:
Категория измерений ГОСТ IEC 61010-2-030-2013: CAT IV 1000 V
Максимальный ток: 32 А
Диаметр захвата (зев): 45 мм
Длина: 190 мм

Индекс: WAKROKELK06

Зонд Кельвина двухконтактный

Зонд используется в 4-х полюсной схеме для измерения малых сопротивлений микроомметрами серии TMC, MMR. Зонд имеет два контакта в форме иглы, каждый из которых подпружинен. Данная особенность позволяет использовать зонд для прокалывания оксидной плёнки, лакокрасочных покрытий и т.д. Зонд имеет специальный упор для предотвращения проскальзывания руки. Подключение проводов осуществляется через стандартные разъёмы типа «банан».

Характеристики:
Максимальный ток: 20 А

Индекс: WASONKEL20GB

Зонды. Зажимы.

Зажим специальный типа "струбцина" с разъёмом "банан"

Винтовая струбцина используется для подключения измерительного прибора к объектам. На струбцине расположен разъём типа «банан» 4 мм. Данный аксессуар используется преимущественно при измерении сопротивления заземляющих устройств, для обеспечения более качественного соединения, по сравнению с обычным зажимом типа «Крокодил».

Характеристики:
Максимальный захват – 52 мм

Индекс: WAZACIMA1

Зонд измерительный для забивки в грунт.

Зонды используются для подключения приборов в схемах, требующих заземления, например, приборы для измерения параметров заземляющих устройств серии TE, MRU, MPI. В указанных приборах используются 30 см зонды, выполненные из конструкционной легированной стали 45Х. Зонды длиной 80 см расчитаны для почв с наименьшей проводимостью (доп.комплектация). На горизонтальном части зонда расположены элементы для подключения проводов или катушек с проводами. Модификация длиной 15 и 25 см используется в схемах подключения трассопоисковых комплектов серии LKZ.

Индекс: WASONG15 (15 см)
Индекс: WASONG25 (25 см)
Индекс: WASONG30 (30 см)
Индекс: WASONG80 (80 см)

Зонд для измерения сопротивления полов и стен PRS-1:

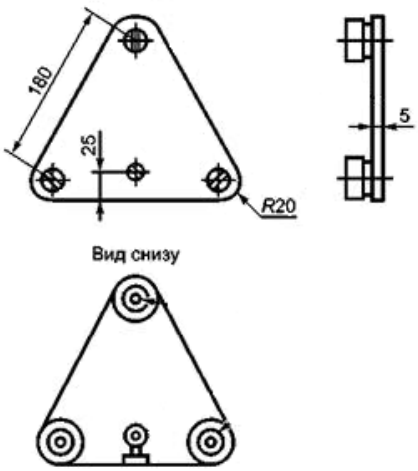

Зонд PRS-1 предназначен для измерения сопротивления полов и стен помещения при переменном напряжении.

Выполненный согласно требованиям ГОСТ Р 50571.16-2019 "Электроустановки низковольтные. Часть 6. Испытания" представляет из себя равносторонний треугольник с тремя контактными ножками, которые выполнены из специальной проводящей резины.

В основании расположен разъём для подключения измерителей серии TM, MIC или MPI.

Индекс: WASONPRS1

Зонды. Зажимы.

Фото	Индекс	Наименование	Применение
	WASONDOT	Зонд контактный	для LKZ-720
	WASONPRS1	Зонд для измерения сопротивления полов и стен PRS-1	для серии приборов TM, MIC, MPI
	WASONG15	Зонд измерительный для забивки в грунт 15 см	для LKZ-1000/2000
	WASONG25	Зонд измерительный для забивки в грунт 25 см	для LKZ-720
	WASONG30	Зонд измерительный для забивки в грунт 30 см	для серии приборов MRU, TE-30, LKZ-700, MRP-200, MPI-52X/530
	WASONG80	Зонд измерительный для забивки в грунт 80 см	для серии приборов MRU, TE-30, LKZ-7XX, MPI-52X/530
	WASONKEL20GB	Зонд Кельвина двухконтактный	для TMC-650/6500/6700, MMR-6XX
	WASONSPGB1	Зонд Кельвина одноконтактный	для MZC-310S, PAT-806
	WADAALP1KRU	Зонд люксметра LP-1 с адаптером WS-06	для MPI-530
	WASONBUOGB1	Зонд острый с разъёмом "банан" голубой	для серии приборов MPI, LKZ-720, MIC-10/30, MRP-201, MZC-30X
	WASONYEOGB1	Зонд острый с разъёмом "банан" жёлтый	для серии приборов MPI, MZC, LKZ-700/710, MRU-10X, MRP-201, TKF-1X
	WASONREOGB1	Зонд острый с разъёмом "банан" красный	для серии приборов MPI, LKZ-720, MIC-10/30, TE-30, MRU-120, MZC-30X, TKF-1X
	WASONBLOGB1	Зонд острый с разъёмом "банан" чёрный	для MZC-200/310S, LKZ-700/710, MIC-10/30, TKF-1X

Зонды. Зажимы.

Фото	Индекс	Наименование	Применение
	WASONREOGB2	Зонд острый с разъёмом "банан" красный 5 кВ	для TM-2501/5001, MPI-525, MIC-25XX/5000
	WASONBLOGB2	Зонд острый с разъёмом "банан" чёрный 5 кВ	для TM-2501/5001, MPI-525, MIC-25XX/5000
	WASONBLOGB3	Зонд острый с разъёмом "банан" чёрный 1 кВ	для PAT-806
	WASONREOGB11	Зонд острый с разъёмом "банан" красный 11 кВ	для MIC-10k1/50XX
	WASONBLOGB11	Зонд острый с разъёмом "банан" чёрный 11 кВ	для MIC-10k1/50XX
	WASONSP2M	Зонд острый с разъёмом "банан" складной SP-2M	для MPI-50X/52X/530, MRP-201, TC-20, MZC-200/310S
	WASONT1	Температурный зонд ST-1	для MIC-10k1/5050, MIC-2510, TMC-650/6500/6700
	WASONT3	Температурный зонд ST-3	для TMC-650/6500/6700
	WASONNAD1	Трассопоисковый зонд NAD-1	для LKZ-1000/2000
	WAKROBL20K01	Зажим "Крокодил" изолированный чёрный K01	для серии приборов PQM, TE-30, MZC-200/310S, TDR-410, MIC-10/30/2500, PAT-806, MRU-20/105/120/200, LKZ-710, TKF-1X
	WAKROBU20K02	Зажим "Крокодил" изолированный голубой K02	для серии приборов PQM, TE-30, MZC-304, MIC-10/30, LKZ-720, MRP-201, PAT-815/820, MRU-20/120/200, MPI-50X/52X/530
	WAKROYE20K02	Зажим "Крокодил" изолированный жёлтый K02	для серии приборов PQM, TE-30, MZC-304, MIC-2500, LKZ-710, MRP-201, MPI-50X/52X/530 MRU-20/105/120/200, TKF-1X
	WAKRORE20K02	Зажим "Крокодил" изолированный красный K02	для серии приборов PQM, TE-30, MZC-304, TDR-410, LKZ-720, TC-20, MPI-52X/530, TKF-1X MRU-20/120/200, PAT-815/820

Зонды. Зажимы.

Фото	Индекс	Наименование	Применение
	WAKROBL30K03	Зажим "Крокодил" изолированный чёрный К03	для TMC-6500/6700, MZC-310S, MMR-6XX, PAT-806
	WAKROKELK06	Зажим "Крокодил" изолированный Кельвина К06	для TMC-650/6500/6700, MZC-310S, MMR-6XX, PAT-806/815/820
	WAKROBU32K09	Зажим "Крокодил" изолированный голубой К09 11 кВ	для TM-2501/5001, MIC-25XX, MIC-10k1/50XX
	WAKROYE32K09	Зажим "Крокодил" изолированный жёлтый К09 11 кВ	для MPI-525
	WAKRORE32K09	Зажим "Крокодил" изолированный красный К09 11 кВ	для TM-2501/5001, MIC-2510, MIC-10k1/50XX, MPI-525
	WAKROBL32K09	Зажим "Крокодил" изолированный чёрный К09 11 кВ	для TM-2501/5001, MIC-2510, MIC-10k1/50XX, MPI-525
	WAZACKEL1	Зажим "струбцина" Кельвина с двухпроводным кабелем	для TMC-650/6500/6700, MMR-6XX, MZC-310S
	WAZACIMA1	Зажим специальный типа "струбцина" с разъёмом "банан"	для серии приборов MRU, TE-30, MPI-52X/530

Зонд используется для проведения измерений в труднодоступных местах, когда один из контактов находится на высоте, например, элементы освещения. Зонд состоит из 4-х элементов. Длина каждого 50 см. Максимальная длина зонда – 2 метра. В рукоятке расположен разъём типа «банан» 4 мм для подключения измерительного провода. Может использоваться для измерения параметров петли короткого замыкания, металлосвязи, УЗО или изоляции. Зонд поставляется в пластиковом тубусе.

Характеристики:
Категория измерений ГОСТ IEC 61010-2-030-2013: CAT II 1000 V
Максимальное испытательное напряжение: 1 кВ DC

Индекс: WASONSP2M

Измерительные провода.

Измерительные провода с разъёмами типа «банан» представлены в различных исполнениях (в зависимости от испытательного напряжения), цветовых вариантах и различной длины. Основой для данного типа проводников является многожильный медный провод. Провода имеют силиконовую изоляцию, которая устойчива к отрицательным температурам, а также резким перепадам температур. Обладают повышенной механической прочностью и гибкостью.

Провод измерительный с разъёмом "банан"

Характеристики:
Категория измерений ГОСТ IEC 61010-2-030-2013: CAT IV 600 V / CAT III 1000 V
Сечение: 1 мм^2
Длительная нагрузка: 16 А
Максимальная нагрузка: 50 А (20 мс)

Индекс: WAPRZ1X2BLBB (чёрный 1,2 м.)
Индекс: WAPRZ1X2BUBB (голубой 1,2 м.)
Индекс: WAPRZ1X2REBB (красный 1,2 м.)
Индекс: WAPRZ1X2YEBB (жёлтый 1,2 м.)
Индекс: WAPRZ005REBB (красный 5 м.)
Индекс: WAPRZ005YEBB (жёлтый 5 м.)
Индекс: WAPRZ010REBB (красный 10 м.)
Индекс: WAPRZ010YEBB (жёлтый 10 м.)
Индекс: WAPRZ020REBB (красный 20 м.)
Индекс: WAPRZ020YEBB (жёлтый 20 м.)

Кабель двухпроводный

Кабель используется для подключения приборов серии TMC, MMR или MZC-310S использующие 4-х полюсную схему измерения.

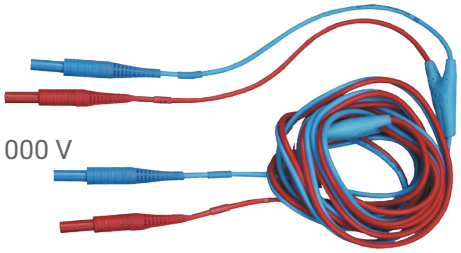

Характеристики:
Категория измерений ГОСТ IEC 61010-2-030-2013: CAT IV 600 V / CAT III 1000 V
Сечение: 0,75 мм^2 / 2,5 мм^2
Длительная нагрузка для потенциального провода: 16 А
Длительная нагрузка для токового провода: 32 А
Максимальная нагрузка токового провода: 350 А (30 мс)

Индекс: WAPRZ003DZBB (3 м.) (комплект из 2 шт)
Индекс: WAPRZ008DZBBKPL (8 м.) (комплект из 2 шт)

Провода измерительные на катушке с разъёмами "банан"

Измерительные проводники на катушке с разъёмами типа «банан» 4 мм, основой которых является многожильный медный провод, представлены в различных цветовых вариантах различной длины.
В комплекте с измерителями MRU-200 и MRU-200-GPS поставляется экранированный измерительный провод на катушке длиной 50 м. Провод с экраном рекомендуется использовать при импульсном методе измерения для предотвращения наводок от измерительного импульса.

Характеристики:
Категория измерений ГОСТ IEC 61010-2-030-2013: CAT IV 600 V / CAT III 1000 V

Индекс: WAPRZ015BUBBSZ (голубой 15 м.)
Индекс: WAPRZ020REBBSZ (красный 20 м.)
Индекс: WAPRZ025BUBBSZ (голубой 25 м.)
Индекс: WAPRZ025REBBSZ (красный 25 м.)
Индекс: WAPRZ030REBBSZ (красный 30 м.)
Индекс: WAPRZ050BUBBSZ (жёлтый 50 м.)
Индекс: WAPRZ050BUBBSZE (жёлтый экр. 50 м.)

Измерительные провода.

Фото	Индекс	Наименование	Применение
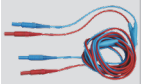	WAPRZ1X2DZBB1(2)	Кабель двухпроводный 1,2 м	для PAT-806
	WAPRZ1X5DZBB	Кабель двухпроводный 1,5 м с разъёмами "банан"/PAT	для PAT-815/820
	WAPRZ2X1DZIECB	Кабель двухпроводный 2,1 м с разъёмами "банан"/C13	для PAT-815/820
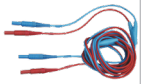	WAPRZ003DZBB	Кабель двухпроводный 3 м (комплект из 2 шт)	для TMC-650/6500/6700, MMR-6XX, MZC-310S
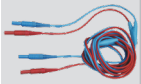	WAPRZ008DZBBKPL	Кабель двухпроводный 8 м (комплект из 2 шт)	для TMC-650/6500/6700, MMR-6XX, MZC-310S
	WAPRZ010DZBKEL WAPRZ025DZBKEL	Кабель двухпроводный 10 м (25 м) с зажимом "Крокодил" Кельвина	для TMC-650
	WAPRZ003BLI1(2) WAPRZ006BLI1(2) WAPRZ010BLI1(2) WAPRZ015BLI1(2)	Кабель токовый 3 м (6 м, 10 м, 15 м) 200 А чёрный I1 (I2)	для TMC-6500/6700
	WAPRZMIC2500	Кабель специальный 2,5 кВ	для MIC-2500
	WAPRZ1X2BUBB	Провод измерительный 1,2 м с разъёмами "банан" голубой	для TE-30, MRU-20/120/200, MZC-304, MIC-10/30, LKZ-720, TC-20, MRP-201, MPI-50X/52X/530
	WAPRZ1X2YEBB	Провод измерительный 1,2 м с разъёмами "банан" жёлтый	для TE-30, MRU-20/10X/120/200, MZC-200/304/310S, TKF-13, MRP-201, MPI-50X/52X/530
	WAPRZ1X2REBB	Провод измерительный 1,2 м с разъёмами "банан" красный	для TE-30, MRU-20/120/200, MZC-304, TKF-13, MRP-201, TC-20, MPI-50X/52X/530, LKZ-720, MIC-10/30
	WAPRZ1X2BLBB	Провод измерительный 1,2 м с разъёмами "банан" чёрный	для TE-30, MRU-20/120/200, MZC-200/310S, TKF-13, PAT-806, MIC-2500/10
	WAPRZ1X2BLBBE WAPRZ005BLBBE	Провод измерительный 1,2 м (5 м) экранированный с разъёмами "банан" чёрный	для MIC-10/30

Измерительные провода.

Фото	Индекс	Наименование	Применение
	WAPRZ1X8BUBB	Провод измерительный 1,8 м с разъёмами "банан" 5 кВ голубой	для TM-2501/5001, MIC-25XX/5000
	WAPRZ1X8REBB	Провод измерительный 1,8 м с разъёмами "банан" 5 кВ красный	для TM-2501/5001, MPI-525, MIC-25XX/5000, PAT-820
	WAPRZ1X8BLBB	Провод измерительный 1,8 м экранированный с разъёмами "банан" 5 кВ чёрный	для TM-2501/5001, MPI-525, MIC-25XX/5000
	WAPRZ1X8BUBB10K WAPRZ003BUBB10K WAPRZ005BUBB10K WAPRZ010BUBB10K WAPRZ020BUBB10K	Провод измерительный 1,8 м (3 м, 5 м, 10 м, 20 м) с разъёмами "банан" 10 кВ голубой	для MIC-10k1/50XX
	WAPRZ1X8REBB10K WAPRZ003REBB10K WAPRZ005REBB10K WAPRZ010REBB10K WAPRZ020REBB10K	Провод измерительный 1,8 м (3 м, 5 м, 10 м, 20 м) с разъёмами "банан" 10 кВ красный	для MIC-10k1/50XX
	WAPRZ1X8BLBBE10K WAPRZ003BLBBE10K WAPRZ005BLBBE10K WAPRZ010BLBBE10K WAPRZ020BLBBE10K	Провод измерительный 1,8 м (3 м, 5 м, 10 м, 20 м) экранированный с разъёмами "банан" 10 кВ чёрный	для MIC-10k1/50XX
	WAPRZ1X8BUKRO15KB	Провод измерительный 1,8 м с разъёмом "банан" с зажимом "Крокодил" 15 кВ голубой	для MIC-15k1
	WAPRZ1X8REKRO15KB	Провод измерительный 1,8 м с разъёмом "банан" с зажимом "Крокодил" 15 кВ красный	для MIC-15k1
	WAPRZ1X8BLKROE15KB	Провод измерительный 1,8 м экранированный с разъёмом "банан" с зажимом "Крокодил" 15 кВ чёрный	для MIC-15k1
	WAPRZ1X8ORKS	Провод испытательный 1,8 м с разъёмом "Крокодил"	для PAT-815/820
	WAPRZ2X2BUBB	Провод измерительный 2,2 м с разъёмами "банан" голубой	для PQM-701
	WAPRZ2X2YEBB	Провод измерительный 2,2 м с разъёмами "банан" жёлтый	для PQM-701
	WAPRZ2X2BLBB	Провод измерительный 2,2 м с разъёмами "банан" чёрный	для PQM-701, TE-30, TKF-13, MRU-20/105/120/200

Измерительные провода.

Фото	Индекс	Наименование	Применение
	WAPRZ003BUBBU1(2) WAPRZ006BUBBU1(2) WAPRZ010BUBBU1(2) WAPRZ015BUBBU1(2)	Провод измерительный 3 м (6 м, 10 м, 15 м) с разъёмами "банан" голубой U1 (U2)	для TMC-6500/6700
	WAPRZ005BUBB	Провод измерительный 5 м с разъёмами "банан" голубой	для MIC-10/30
	WAPRZ005REBB	Провод измерительный 5 м с разъёмами "банан" красный	для MIC-10/30, MZC-304, TC-20, MPI-50X/52X/530, MRP-201
	WAPRZ005YEBB	Провод измерительный 5 м с разъёмами "банан" жёлтый	для MZC-200/304/310S, TC-20, MPI-50X/52X/530, MIE-500
	WAPRZ005BUBB5K WAPRZ010BUBB5K	Провод измерительный 5 м (10 м) с разъёмами "банан" 5 кВ голубой	для TM-2501/5001, MIC-25XX/5000
	WAPRZ005REBB5K WAPRZ010REBB5K	Провод измерительный 5 м (10 м) с разъёмами "банан" 5 кВ красный	для TM-2501/5001, MIC-25XX/5000
	WAPRZ005BLBBE5K WAPRZ010BLBBE5K	Провод измерительный 5 м (10 м) экранированный с разъёмами "банан" 5 кВ чёрный	для TM-2501/5001, MIC-25XX/5000
	WAPRZ010REBB	Провод измерительный 10 м с разъёмами "банан" красный	для TC-20, MZC-304, MRP-201, MPI-50X/52X/530, TKF-13
	WAPRZ010YEBB	Провод измерительный 10 м с разъёмами "банан" жёлтый	для TC-20, MZC-200/304/310S, MIE-500
	WAPRZ020REBB	Провод измерительный 20 м с разъёмами "банан" красный	для TC-20, MZC-304/310S, MPI-50X/52X/530, MRP-201
	WAPRZ020YEBB	Провод измерительный 20 м с разъёмами "банан" жёлтый	для MZC-200/310S
	WAPRZ020REBBSZ	Провод измерительный 20 м на катушке с разъёмами "банан" красный	для LKZ-7XX, MPI-530
	WAPRZ015BUBBSZ WAPRZ025BUBBSZ	Провод измерительный 15 м (25 м) на катушке с разъёмами "банан" голубой	для серии приборов MRU, TE-30, MPI-52X/530

Измерительные провода.

Фото	Индекс	Наименование	Применение
	WAPRZ025REBBSZ	Провод измерительный 25 м на катушке с разъёмами "банан" красный	для серии приборов MRU, TE-30
	WAPRZ030REBBSZ	Провод измерительный 30 м на катушке с разъёмами "банан" красный	для серии приборов MRU, TE-30, MPI-52X/530
	WAPRZ050YEBBSZ	Провод измерительный 50 м на катушке с разъёмами "банан" жёлтый	для серии приборов MRU, TE-30, MPI-520/530
	WAPRZ050YEBBSZE	Провод измерительный 50 м на катушке экранированный с разъёмами "банан" жёлтый	для MRU-200
	WAPRZ075YEBBSZ WAPRZ100YEBBSZ WAPRZ200YEBBSZ	Провод измерительный 75 м (100 м, 200 м) на катушке с разъёмами "банан" жёлтый	для серии приборов MRU, TE-30, MPI-520/530
	WAPRZ1X2WW2	Комплект измерительных проводов 1,2 м с разъёмами "банан" и вилкой универсальной WW2	для MPI-510/511
	WAPRZ002DZBB	Комплект измерительных проводов 2 м с разъёмами "банан"	для токовых клещей N1
	WAPRZCMP1	Комплект измерительных проводов CMP	для серии приборов CMP, CMM
	WAPRZCMM2	Комплект измерительных проводов CMM (CAT IV M)	для серии приборов CMP, CMM
	WAPRZCMM1	Комплект измерительных проводов CMM (CAT IV S)	для серии приборов CMP, CMM
	WAPRZ1X2REKAL	Провод для калибровки измерительных проводов	для MZC-300/301/302/303(E)
	WAPRZPN30 WAPRZPN50 WAPRZPN80	Трассопоисковый кабель 30 м (50 м, 80 м)	для LKZ-1000/2000

Клещи.

Токовые клещи используются совместно с приборами серии PQM для измерения параметров электрической сети, а также в схемах измерения параметров заземляющих устройств приборами серии MRU, MPI и TE-30.

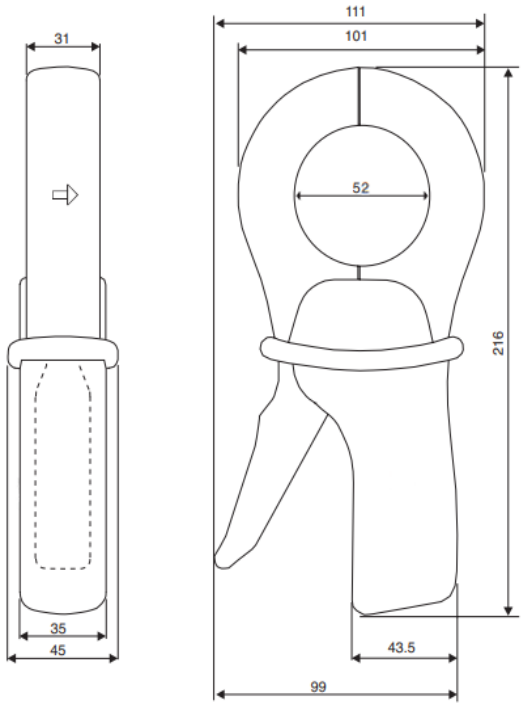

Токовые клещи типа C-2, C-3, C-4, C-8, N-1:

Категория измерений ГОСТ IEC 61010-2-030-2013: CAT III 600 V

Параметры	C-X
Номинальный ток, А (AC)	1000
Ток перегрузки, А (AC)	1200
Частота	30 Гц...10 кГц
Диаметр, мм	52
Ширина зева, мм	52

Индекс: WACEGC2OKR (клещи типа C2)
Индекс: WACEGC3OKR (клещи типа C3)
Индекс: WACEGC4OKR (клещи типа C4)
Индекс: WASONCEGC8 (клещи типа C8)
Индекс: WACEGN1BB (клещи типа N-1)

Токовые клещи типа C-5:

Категория измерений ГОСТ IEC 61010-2-030-2013: CAT III 600 V

Параметры	C-5
Номинальный ток, А	1000 (AC) / 1400 (DC)
Ток перегрузки, А (DC)	3000
Ток перегрузки, А (AC)	f ≤ 1 кГц I_{MAX} = 1000 A f > 1 кГц I_{MAX} = 1000/f (кГц) A
Частота	DC...30 кГц
Диаметр, мм	39
Ширина зева, мм	39

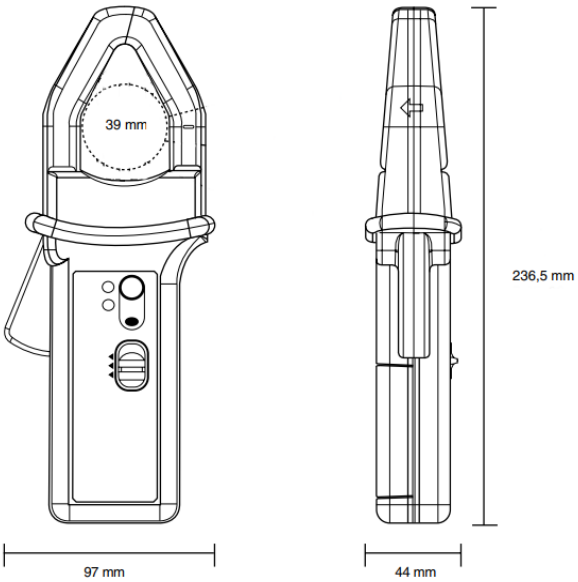

Индекс: WACEGC5OKR

Клещи.

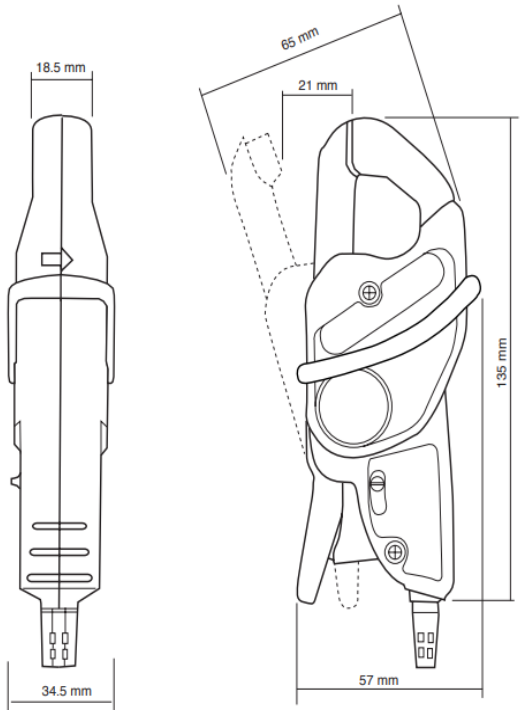

Токовые клещи типа C-6A:

Категория измерений ГОСТ IEC 61010-2-030-2013: CAT III 600 V

Параметры	C-6A
Номинальный ток, А (AC)	10
Ток перегрузки, А (AC)	20
Диапазон, А	0,01...12
Выходной сигнал, мВ/А	100
Частота	40 Гц...10 кГц
Диаметр, мм	20
Ширина зева, мм	21

Индекс: WACEGC6AOKR

Клещи гибкие типа Flex:

Гибкие клещи предназначены для измерения силы переменного тока. Очень удобны для подключения в труднодоступных местах, а также для работы с объектами большого диаметра.

Категория измерений ГОСТ IEC 61010-2-030-2013: CAT III 1000 V

Параметры	F-1	F-2A	F-3A
Номинальный ток, А (AC)	3000		
Ток перегрузки, А (AC)	10000		
Частота	40 Гц...10 кГц		
Диаметр, мм	360	235	120
Длина, мм	1200	800	450
Индекс	WACEGF1OKR	WACEGF2AOKR	WACEGF3AOKR

Клещи.

Фото	Индекс	Наименование	Применение
	WACEGC2OKR	Клещи измерительные C-2	для MRU-100/101, MPI-51X
	WACEGC3OKR	Клещи измерительные C-3	для MRU-105/120/200, TE-30 MPI-508/520/530, PAT-815/820, LKZ-720
	WACEGC4OKR	Клещи измерительные C-4	для PQM-7XX
	WACEGC5OKR	Клещи измерительные C-5	для TMC-6500/6700
	WACEGC6AOKR	Клещи измерительные C-6A	для PQM-7XX, MPI-530
	WACEGC7OKR	Клещи измерительные C-7	для PQM-7XX
	WASONCEGC8	Клещи измерительные C-8	для LKZ-720
	WACEGN1BB	Клещи передающие N-1	для TE-30, LKZ-720, MPI-530; MRU-120/200
	WACEGN2XLR	Клещи передающие N-2	для LKZ-1000
	WACEGN3	Клещи передающие N-3	для LKZ-2000
	WACEGF1OKR	Клещи гибкие F-1	для MRU-200, PQM-7XX, MPI-530, MPU-1
	WACEGF2AOKR	Клещи гибкие F-2A	для MRU-200, PQM-7XX, MPI-530, MPU-1
	WACEGF3AOKR	Клещи гибкие F-3A	для MRU-200, PQM-7XX, MPI-530, MPU-1

Чехлы.

Футлял L2

Большой футляр для хранения и транспортировки измерителей и аксессуаров к ним. Внутренний объём разделён на два равных отсека. Первый предназначен для фиксации измерителя ремнём с липучкой, отделение для аккумулятора и сетевого провода, а также отделение для хранения аксессуаров. Вторая часть предназначена для размещения аксессуаров: внутренний органайзер имеет три кармана для катушек с проводами, специальные отделения для фиксации зондов для забивки в грунт длинной не более 30 см. На внешней части футляра размещён карман на молнии для хранения документов. На дне имеются пластиковые ножки для сохранения материала при установке футляра на различные поверхности. Футляр оснащён ремнём для переноски.

Габаритные размеры: 450x300x150 мм

Индекс: WAFUTL2

Футляр L10

Футляр для хранения и транспортировки измерителя и аксессуаров к нему. Имеет два независимых отделения на молнии. Первое предназначено для фиксации измерителя ремнём с липучкой, а также отделение для хранения аксессуаров. Вторая часть предназначена для размещения аксессуаров: внутренний органайзер имеет два кармана для катушек с проводами, специальные отделения для фиксации зондов для забивки в грунт длинной не более 30 см. На внешней части футляра размещён карман на молнии для хранения документов или мелких аксессуаров. На дне имеются пластиковые ножки для сохранения материала при установке футляра на различные поверхности. Футляр оснащён ремнём для переноски.

Габаритные размеры: 360x240x150 мм

Индекс: WAFUTL10

Футляр M8

Данный футляр состоит из двух частей. Верхняя часть используется для размещения прибора, который фиксируется внутри двумя ремнями с липучками. На 2-х боковых сторонах размещены небольшие «окна» для подключения измерительных проводов и кабеля от зарядного устройства без извлечения прибора из футляра. Нижняя часть используется для хранения и транспортировки аксессуаров. На ней размещены пластиковые ножки для сохранения материала при установке футляра на различные поверхности. Футляр оснащён ремнём для переноски.

Габаритные размеры: 220x170x200 мм

Индекс: WAFUTM8RU

Чехлы.

Фото	Индекс	Наименование	Применение
	WAFUTL1	Футляр L1	для MMR-6XX, MIC-5000, MZC-310S, MPI-51X
	WAFUTL2	Футляр L2	для MRU-1XX/200, MPI-52X/530
	WAFUTL4	Футляр L4	для MIC-15k1/10k1/50XX, MIC-25XX, MRU-20
	WAFUTL5	Футляр L5	для PQM-700, PAT-806
	WAFUTL6	Футляр L6	для LKZ-1000
	WAFUTL7	Футляр L7	для MIC-15k1/10k1/50XX
	WAFUTL8	Футляр L8	для PQM-710/711
	WAFUTL9	Футляр L9	для LKZ-2000
	WAFUTL10	Футляр L10	для TE-30
	WAFUTL12	Футляр L12	для TMC-6500/6700
	WAFUTM1	Футляр M1	для LKZ-710, MZC-200, MIC-3, MRP-XXX, MIE-500
	WAFUTM2	Футляр M2	для MIC-1000/2500, TDR-410
	WAFUTM3	Футляр M3	для CMP-1000/2000

Чехлы.

Фото	Индекс	Наименование	Применение
	WAFUTM4	Футляр M4	для LKZ-700
	WAFUTM5	Футляр M5	для CMP-1006
	WAFUTM6	Футляр M6	для LKZ-720, MZC-304, MPI-502, MIC-10/30, TG-1, TUD-1, MRP-201
	WAFUTM8RU	Футляр M8	для TM-2501/5001
	WAFUTM10	Футляр M10	для TC-20, CMM-60
	WAFUTS1	Футляр S1	для TKF-1X, CMM-10/11/30, CMP-200/400/401
	WAFUTS2	Футляр S2	для MIC-2, P-1/2
	WAFUTL3	Футляр для двух зондов	для серии приборов MRU, TE-30, LKZ-700/720, MPI-52X/530
	WAPOZSZEKPL	Комплект ремней "свободные руки"	для MRU-120/200, MPI-52X/530
	WAPOZUCH1	Крепёж "свободные руки"	для TC-20, MIC-10/30, MRP-201, MPI-502, MZC-304
	WAPOZSZE2	Ремень для переноски прибора	для MRU-20, MIC-25XX
	WAPOZSZE4	Ремень для переноски прибора M1	для TC-20, MIC-10/30, MRP-201, MPI-502, MZC-304, LKZ-720
	WAPOZSZE1	Ремни "свободные руки"	для MRU-10X, MMR-6XX, MPI-51X, MZC-310S

Другое.

Демонстрационный стенд DB-1

Демонстрационный стенд DB-1 является необходимой частью учебного процесса проведения электрических измерений. Он находит своё применение в школах, на выставках посвящённых электроэнергетике и измерительным приборам, а также в центрах обучения.

Стенд выполнен в виде переносного пластикового кейса с габаритными размерами 405x300x140 мм и массой 3,6 кг, оснащён отдельным кабелем питания, вспомогательным проводом типа «банан»-«банан» 0,7 м, перемычками (4 шт.), инструкцией по эксплуатации и гарантийным талоном.

С его помощью можно имитировать следующие виды измерений:

- измерение полного сопротивления петли короткого замыкания в цепях L-N и L-PE для сетей TT или TN;
- измерение параметров устройств защитного отключения (УЗО) типа AC;
- измерение сопротивления изоляции в цепях L-N и L-PE;
- измерение сопротивления заземляющего устройства;
- измерение сопротивления отдельного заземлителя входящего в контур заземления с использованием клещей;
- измерение сопротивления заземлителей методом двух клещей;
- измерение сопротивления заземлений с использованием приборов для измерений петли замыкания;
- измерение удельного сопротивления грунта (5, 10 и 20 м);
- измерение сопротивления соединений уравнивания потенциалов (металлосвязь);
- измерение переменного напряжения.

Демонстрационный стенд позволяет моделировать неисправность в обследуемую цепь. Это осуществляется с помощью переключателей, расположенных на лицевой панели.

Индекс: WMRUDB1

Программное обеспечение "СОНЭЛ Протоколы 2.0"

Программа «СОНЭЛ Протоколы» — идеальный инструмент для энергетика.

Позволяет быстро и точно создавать протоколы измерений параметров электробезопасности, на основе данных памяти измерительных приборов SONEL, а также возможности внесения данных в протоколы вручную.

Индекс: WAPROSP2

Другое.

Фото	Индекс	Наименование	Применение
	WAPROSP2	Программа автоматического формирования протоколов испытаний электроустановок "СОНЭЛ Протоколы 2.0"	для приборов Sonel
	WMRUDB1	Демонстрационный стенд DB-1	для серии приборов TE, TC, TM, MRU, MZC, MIC, MRP
	WMRUDBTHERMO	Демонстрационный стенд DB-THERMO	для серии приборов DIT,
	WMRULKN720	LKN-720 Генератор	для LKZ-720
	WAADAUSBOR1	Беспроводной интерфейс OR-1 (USB)	для MRU-120, MPI-52X, MRP-201, MIC-2510 PQM-701/702/703
	WAADAUSBOR1V2	Беспроводной интерфейс OR-1 (USB) v.2	для MRU-200, MPI-502, MIC-30, MZC-304
	WAPRZOPTORS	Кабель последовательного интерфейса OPTO-RS-232	для MZC-303E, MIC-1000/2500, MRP-XXX, MIE-500
	WAPRZRS232	Кабель последовательного интерфейса RS-232	для MZC-310S, MMR-6XX, MRU-10X, MPI-51X
	WAPRZUSB	Кабель последовательного интерфейса USB	для серии приборов TMC, TM, PQM, TE-30, PAT-806/815/820, MPI-52X-530, MRU-10X/120/200 MIC-15k1/10k1/50XX/25XX
	WAPRZUSBMNIB5	Кабель последовательного интерфейса USB-mini	для LKZ-720, LXP-2/10A(B)
	WAPRZRJ45	Кабель последовательного интерфейса RJ45	для TMC-6500/6700
	WAPOZSZP1	Катушка для намотки измерительного провода	для LKZ-7XX, MPI-52X/530, MRU-20/10X/120/200

Фото	Индекс	TC-20	MZC-310S	MZC-304	MRP-201	TM-5001	TM-2501	MIC-15k1	MIC-10k1/5050	MIC-5010/5005	MIC-2510	MIC-2505	MIC-30	MIC-10	TE-30	MRU-200/200-GPS	MRU-120	MPI-530/530-IT	MPI-525	MPI-520	MPI-502	LKZ-2000	LKZ-1000
	WAAKU03																						
	WAAKU04RU					*	*								*								
	WAAKU07															*	*	*	*	*			
	WAAKU10										*	*											
	WAAKU25																						
	WAAKU27																						
	WAPRZLAD12SAM					*	*				*	*			*	*	*	*	*	*			
	WAZASZ7CZ					*	*				*	*			*	*	*	*	*	*			
	WAPRZLAD230CZ					*	*				*	*			*	*	*	*	*	*			
	WAPRZ1X8BLIEC							*	*	*													
	WAPRZZAS1																						
	WAZASZ21																						
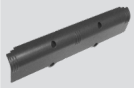	WAPOJ1															*	*	*	*	*			

													LKZ-720
													TDR-410
		*											PAT-820
		*											PAT-815
		*											PAT-806
		*											TMC-6700/6500
			*				*						TMC-650
				*								*	MMR-630/620
													PQM-710/711
													PQM-703/702
													PQM-700
													DIT-500
													TKF-13
													TKF-12
	*							*					CMM-60
													CMM-40
													CMM-30
													CMM-11
													CMM-10
													CMP-2000
													CMP-1006
													CMP-401
													CMP-400
													CMP-200
													LXP-10A/10B
													LXP-2
													TG-1
													TUD-1
													GUD-1

Фото	Индекс	TC-20	MZC-310S	MZC-304	MRP-201	TM-5001	TM-2501	MIC-15k1	MIC-10k1/5050	MIC-5010/5005	MIC-2510	MIC-2505	MIC-30	MIC-10	TE-30	MRU-200/200-GPS	MRU-120	MPI-530/530-IT	MPI-525	MPI-520	MPI-502	LKZ-2000	LKZ-1000
	WAADATWR1J				*													*	*	*			
	WAADAAC16																			*			
	WAADAAGT16P	*	*	*	*								*	*				*	*	*	*		
	WAADAAGT16T	*	*	*	*								*	*				*	*	*	*		
	WAADAAGT16C	*	*	*	*								*	*				*	*	*	*		
	WAADAAGT32P	*	*	*	*								*	*				*	*	*	*		
	WAADAAGT32T	*	*	*	*								*	*				*	*	*	*		
	WAADAAGT32C	*	*	*	*								*	*				*	*	*	*		
	WAADAAGT63P	*	*	*	*								*	*				*	*	*	*		
	WAADAPAT16P																						
	WAADAPAT16PR																						
	WAADAPAT16CPR																						
	WAADAPAT16F1																						

													LKZ-720
													TDR-410
*	*	*	*										PAT-820
*	*	*	*										PAT-815
*		*	*										PAT-806
													TMC-6700/6500
													TMC-650
													MMR-630/620
				*	*	*	*	*	*	*	*		PQM-710/711
				*	*	*	*	*	*	*	*		PQM-703/702
											*		PQM-700
													DIT-500
				*	*		*	*		*			TKF-13
				*	*		*	*		*			TKF-12
													CMM-60
													CMM-40
													CMM-30
													CMM-11
													CMM-10
											*		CMP-2000
											*		CMP-1006
											*		CMP-401
											*		CMP-400
											*		CMP-200
													LXP-10A/10B
													LXP-2
													TG-1
													TUD-1
													GUD-1

Фото	Индекс	TC-20	MZC-310S	MZC-304	MRP-201	TM-5001	TM-2501	MIC-15k1	MIC-10k1/5050	MIC-5010/5005	MIC-2510	MIC-2505	MIC-30	MIC-10	TE-30	MRU-200/200-GPS	MRU-120	MPI-530/530-IT	MPI-525	MPI-520	MPI-502	LKZ-2000	LKZ-1000
	WAADAPAT32P																						
	WAADAPAT32PR																						
	WAADAPAT32CPR																						
	WAADAPAT32F1																						
	WAADAAS1RU																						*
	WAADALAD1																						
	WAADAAISO10C																	*		*			
	WAADAAISO25										*								*				
	WAADAAISO50								*														
	WAADAWS01			*	*																*		
	WAADAWS03																	*	*	*			
	WAADAWS04												*					*	*	*			
	WAADAWS05			*	*																*		

*													LKZ-720
													TDR-410
									*	*	*	*	PAT-820
									*	*	*	*	PAT-815
									*		*	*	PAT-806
													TMC-6700/6500
													TMC-650
													MMR-630/620
													PQM-710/711
													PQM-703/702
													PQM-700
													DIT-500
													TKF-13
													TKF-12
							*						CMM-60
													CMM-40
													CMM-30
													CMM-11
													CMM-10
													CMP-2000
													CMP-1006
													CMP-401
													CMP-400
													CMP-200
													LXP-10A/10B
													LXP-2
													TG-1
													TUD-1
													GUD-1

Фото	Индекс	TC-20	MZC-310S	MZC-304	MRP-201	TM-5001	TM-2501	MIC-15k1	MIC-10k1/5050	MIC-5010/5005	MIC-2510	MIC-2505	MIC-30	MIC-10	TE-30	MRU-200/200-GPS	MRU-120	MPI-530/530-IT	MPI-525	MPI-520	MPI-502	LKZ-2000	LKZ-1000
	WAADAPATIEC2																						
	WAADAERP1V2															*							
	WAADAAZ1																						
	WAADAPATIEC1																						
	WAADAPATIPE																						
	WAADAUMAGKRU																						
	WAADAM4M6																						
	WAADALKOC8																						
	WASONBDOT																						
	WASONDOT																						
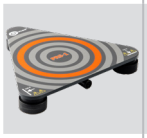	WASONPRS1					*	*	*	*	*	*	*	*	*				*	*	*			
	WASONG15																					*	*
	WASONG25																						

*			*	*	*								LKZ-720
													TDR-410
									*			*	PAT-820
									*			*	PAT-815
								*	*			*	PAT-806
													TMC-6700/6500
													TMC-650
													MMR-630/620
						*	*			*			PQM-710/711
						*	*			*			PQM-703/702
							*			*			PQM-700
													DIT-500
													TKF-13
													TKF-12
													CMM-60
													CMM-40
													CMM-30
													CMM-11
													CMM-10
													CMP-2000
													CMP-1006
													CMP-401
													CMP-400
													CMP-200
													LXP-10A/10B
													LXP-2
													TG-1
													TUD-1
													GUD-1

Фото	Индекс	TC-20	MZC-310S	MZC-304	MRP-201	TM-5001	TM-2501	MIC-15k1	MIC-10k1/5050	MIC-5010/5005	MIC-2510	MIC-2505	MIC-30	MIC-10	TE-30	MRU-200/200-GPS	MRU-120	MPI-530/530-IT	MPI-525	MPI-520	MPI-502	LKZ-2000	LKZ-1000
	WASONG30														*	*	*	*	*	*			
	WASONG80														*	*	*		*	*			
	WASONKEL20GB																						
	WASONSPGB1		*																				
	WADAALP1KRU																	*					
	WASONBUOGB1	*		*	*								*	*				*	*	*	*		
	WASONYEOGB1	*	*	*														*	*	*	*		
	WASONREOGB1	*		*	*								*	*	*		*	*	*	*	*		
	WASONBLOGB1		*										*	*									
	WASONREOGB2					*	*				*	*							*				
	WASONBLOGB2					*	*				*	*											
	WASONBLOGB3																						
	WASONREOGB11									*													

					*		*						LKZ-720
													TDR-410
			*		*				*				PAT-820
					*				*				PAT-815
	*			*					*				PAT-806
										*			TMC-6700/6500
										*			TMC-650
										*			MMR-630/620
													PQM-710/711
													PQM-703/702
													PQM-700
													DIT-500
				*	*	*							TKF-13
				*	*	*							TKF-12
													CMM-60
													CMM-40
													CMM-30
													CMM-11
													CMM-10
													CMP-2000
													CMP-1006
													CMP-401
													CMP-400
													CMP-200
													LXP-10A/10B
													LXP-2
													TG-1
													TUD-1
													GUD-1

Фото	Индекс	TC-20	MZC-310S	MZC-304	MRP-201	TM-5001	TM-2501	MIC-15k1	MIC-10k1/5050	MIC-5010/5005	MIC-2510	MIC-2505	MIC-30	MIC-10	TE-30	MRU-200/200-GPS	MRU-120	MPI-530/530-IT	MPI-525	MPI-520	MPI-502	LKZ-2000	LKZ-1000
	WASONBLOGB11									*													
	WASONSP2M	*	*															*	*	*	*		
	WASONT1								*		*												
	WASONT3																						
	WASONNAD1																					*	*
	WAKROBL20K01												*	*	*	*	*						
	WAKROBU20K02												*	*				*			*		
	WAKROYE20K02			*	*													*	*	*	*		
	WAKRORE20K02	*		*									*	*		*		*	*	*	*		
	WAKROBL30K03		*																				
	WAKROKELK06		*																				
	WAKROBU32K09					*	*		*	*	*	*											
	WAKROYE32K09																						

				*		*						*	LKZ-720
				*			*						TDR-410
		*		*		*							PAT-820
		*		*		*							PAT-815
		*	*				*						PAT-806
		*	*						*	*			TMC-6700/6500
		*							*	*			TMC-650
		*	*										MMR-630/620
				*	*	*	*						PQM-710/711
				*	*	*	*						PQM-703/702
				*		*	*						PQM-700
													DIT-500
				*	*		*						TKF-13
				*	*		*						TKF-12
													CMM-60
													CMM-40
													CMM-30
													CMM-11
													CMM-10
													CMP-2000
													CMP-1006
													CMP-401
													CMP-400
													CMP-200
													LXP-10A/10B
													LXP-2
													TG-1
													TUD-1
													GUD-1

Фото	Индекс	TC-20	MZC-310S	MZC-304	MRP-201	TM-5001	TM-2501	MIC-15k1	MIC-10k1/5050	MIC-5010/5005	MIC-2510	MIC-2505	MIC-30	MIC-10	TE-30	MRU-200/200-GPS	MRU-120	MPI-530/530-IT	MPI-525	MPI-520	MPI-502	LKZ-2000	LKZ-1000
	WAKRORE32K09					*	*		*	*	*	*							*				
	WAKROBL32K09					*	*		*	*	*	*							*				
	WAZACKEL1		*																				
	WAZACIMA1														*	*	*			*			
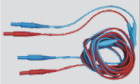	WAPRZ1X2DZBB2																						
	WAPRZ1X5DZBB																						
	WAPRZ2X1DZIECB																						
	WAPRZ003DZBB (комплект из 2 шт)		*																				
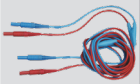	WAPRZ008DZBBKPL (комплект из 2 шт)		*																				
	WAPRZ010DZBKEL WAPRZ025DZBKEL																						
	WAPRZ003BLI1 WAPRZ006BLI1 WAPRZ010BLI1 WAPRZ015BLI1																						
	WAPRZ003BLI2 WAPRZ006BLI2 WAPRZ010BLI2 WAPRZ015BLI2																						
	WAPRZ1X2BUBB	*		*	*								*	*				*	*	*	*		

*												LKZ-720
												TDR-410
						*	*					PAT-820
						*	*					PAT-815
								*				PAT-806
	*	*		*	*					*		TMC-6700/6500
			*	*	*					*		TMC-650
				*	*					*		MMR-630/620
												PQM-710/711
												PQM-703/702
												PQM-700
												DIT-500
												TKF-13
												TKF-12
												CMM-60
												CMM-40
												CMM-30
												CMM-11
												CMM-10
												CMP-2000
												CMP-1006
												CMP-401
												CMP-400
												CMP-200
												LXP-10A/10B
												LXP-2
												TG-1
												TUD-1
												GUD-1

Фото	Индекс	TC-20	MZC-310S	MZC-304	MRP-201	TM-5001	TM-2501	MIC-15k1	MIC-10k1/5050	MIC-5010/5005	MIC-2510	MIC-2505	MIC-30	MIC-10	TE-30	MRU-200/200-GPS	MRU-120	MPI-530/530-IT	MPI-525	MPI-520	MPI-502	LKZ-2000	LKZ-1000
	WAPRZ1X2YEBB		*	*	*													*	*	*	*		
	WAPRZ1X2REBB	*		*	*								*	*	*	*	*	*	*	*	*		
	WAPRZ1X2BLBB		*											*									
	WAPRZ1X2BLBBE WAPRZ005BLBBE												*										
	WAPRZ1X8BUBB					*	*				*	*											
	WAPRZ1X8REBB					*	*				*	*							*				
	WAPRZ1X8BLBB					*	*				*	*							*				
	WAPRZ1X8BUBB10K WAPRZ003BUBB10K WAPRZ005BUBB10K WAPRZ010BUBB10K WAPRZ020BUBB10K								*	*													
	WAPRZ1X8REBB10K WAPRZ003REBB10K WAPRZ005REBB10K WAPRZ010REBB10K WAPRZ020REBB10K								*	*													
	WAPRZ1X8BLBBE10K WAPRZ003BLBBE10K WAPRZ005BLBBE10K WAPRZ010BLBBE10K WAPRZ020BLBBE10K								*	*													
	WAPRZ1X8BUKRO15KB							*															
	WAPRZ1X8REKRO15KB							*															
	WAPRZ1X8BLKROE15KB							*															

											*		LKZ-720
													TDR-410
							*						PAT-820
													PAT-815
										*			PAT-806
													TMC-6700/6500
													TMC-650
													MMR-630/620
													PQM-710/711
													PQM-703/702
													PQM-700
													DIT-500
										*	*	*	TKF-13
													TKF-12
													CMM-60
													CMM-40
													CMM-30
													CMM-11
													CMM-10
													CMP-2000
													CMP-1006
													CMP-401
													CMP-400
													CMP-200
													LXP-10A/10B
													LXP-2
													TG-1
													TUD-1
													GUD-1

Фото	Индекс	TC-20	MZC-310S	MZC-304	MRP-201	TM-5001	TM-2501	MIC-15k1	MIC-10k1/5050	MIC-5010/5005	MIC-2510	MIC-2505	MIC-30	MIC-10	TE-30	MRU-200/200-GPS	MRU-120	MPI-530/530-IT	MPI-525	MPI-520	MPI-502	LKZ-2000	LKZ-1000
	WAPRZ1X8ORKS																						
	WAPRZ2X2BLBB														*	*	*						
	WAPRZ003BUBBU1 WAPRZ006BUBBU1 WAPRZ010BUBBU1 WAPRZ015BUBBU1																						
	WAPRZ003BUBBU2 WAPRZ006BUBBU2 WAPRZ010BUBBU2 WAPRZ015BUBBU2																						
	WAPRZ005BUBB												*										
	WAPRZ005REBB	*		*									*					*		*	*		
	WAPRZ005YEBB		*																				
	WAPRZ005BUBB5K WAPRZ010BUBB5K					*	*				*	*											
	WAPRZ005REBB5K WAPRZ010REBB5K					*	*				*	*											
	WAPRZ005BLBBE5K WAPRZ010BLBBE5K					*	*				*	*											
	WAPRZ010REBB	*		*																*	*		
	WAPRZ010YEBB		*																				
	WAPRZ020REBB	*		*																*	*		

													LKZ-720
													TDR-410
												*	PAT-820
												*	PAT-815
													PAT-806
									*	*			TMC-6700/6500
													TMC-650
													MMR-630/620
													PQM-710/711
													PQM-703/702
													PQM-700
													DIT-500
		*									*		TKF-13
													TKF-12
													CMM-60
													CMM-40
													CMM-30
													CMM-11
													CMM-10
													CMP-2000
													CMP-1006
													CMP-401
													CMP-400
													CMP-200
													LXP-10A/10B
													LXP-2
													TG-1
													TUD-1
													GUD-1

Фото	Индекс	TC-20	MZC-310S	MZC-304	MRP-201	TM-5001	TM-2501	MIC-15k1	MIC-10k1/5050	MIC-5010/5005	MIC-2510	MIC-2505	MIC-30	MIC-10	TE-30	MRU-200/200-GPS	MRU-120	MPI-530/530-IT	MPI-525	MPI-520	MPI-502	LKZ-2000	LKZ-1000
	WAPRZ020YEBB		*																				
	WAPRZ020REBBSZ																						
	WAPRZ015BUBBSZ WAPRZ025BUBBSZ															*	*	*		*			
	WAPRZ025REBBSZ														*	*	*		*				
	WAPRZ030REBBSZ																	*		*			
	WAPRZ050YEBBSZ														*		*	*	*				
	WAPRZ050YEBBSZE															*							
	WAPRZ075YEBBSZ WAPRZ100YEBBSZ WAPRZ200YEBBSZ																						
	WAPRZCMP1																						
	WAPRZCMM2																						
	WAPRZCMM1																						
	WAPRZPN30 WAPRZPN50 WAPRZPN80																					*	*
	WACEGC3OKR														*	*	*	*		*			

*											*		LKZ-720
													TDR-410
*													PAT-820
*													PAT-815
													PAT-806
													TMC-6700/6500
													TMC-650
													MMR-630/620
													PQM-710/711
													PQM-703/702
													PQM-700
													DIT-500
													TKF-13
													TKF-12
		*	*	*									CMM-60
		*	*	*									CMM-40
		*	*	*									CMM-30
		*	*	*									CMM-11
		*	*	*									CMM-10
		*	*	*									CMP-2000
		*	*	*									CMP-1006
		*	*	*									CMP-401
		*	*	*									CMP-400
													CMP-200
													LXP-10A/10B
													LXP-2
													TG-1
													TUD-1
													GUD-1

Фото	Индекс	TC-20	MZC-310S	MZC-304	MRP-201	TM-5001	TM-2501	MIC-15k1	MIC-10k1/5050	MIC-5010/5005	MIC-2510	MIC-2505	MIC-30	MIC-10	TE-30	MRU-200/200-GPS	MRU-120	MPI-530/530-IT	MPI-525	MPI-520	MPI-502	LKZ-2000	LKZ-1000
	WACEGC4OKR																						
	WACEGC5OKR																						
	WACEGC6AOKR																	*					
	WACEGC7OKR																						
	WASONCEGC8																						
	WACEGN1BB														*	*	*	*					
	WACEGN2XLR																						*
	WACEGN3																					*	
	WACEGF1OKR															*		*					
	WACEGF2AOKR															*		*					
	WACEGF3AOKR															*		*					
	WAFUTL1		*																				
	WAFUTL2															*	*	*	*	*			

							*	*					LKZ-720
													TDR-410
													PAT-820
													PAT-815
													PAT-806
											*		TMC-6700/6500
													TMC-650
	*												MMR-630/620
		*	*	*					*	*		*	PQM-710/711
		*	*	*					*	*		*	PQM-703/702
		*	*	*					*	*		*	PQM-700
													DIT-500
													TKF-13
													TKF-12
													CMM-60
													CMM-40
													CMM-30
													CMM-11
													CMM-10
													CMP-2000
													CMP-1006
													CMP-401
													CMP-400
													CMP-200
													LXP-10A/10B
													LXP-2
													TG-1
													TUD-1
													GUD-1

Фото	Индекс	TC-20	MZC-310S	MZC-304	MRP-201	TM-5001	TM-2501	MIC-15k1	MIC-10k1/5050	MIC-5010/5005	MIC-2510	MIC-2505	MIC-30	MIC-10	TE-30	MRU-200/200-GPS	MRU-120	MPI-530/530-IT	MPI-525	MPI-520	MPI-502	LKZ-2000	LKZ-1000
	WAFUTL4							*	*	*	*	*											
	WAFUTL5																						
	WAFUTL6																						*
	WAFUTL7							*	*	*													
	WAFUTL8																						
	WAFUTL9																					*	
	WAFUTL10														*								
	WAFUTL11																						
	WAFUTL12																						
	WAFUTM2																						
	WAFUTM3																						
	WAFUTM5																						
	WAFUTM6			*	*								*	*							*		

*													LKZ-720
			*										TDR-410
													PAT-820
													PAT-815
											*		PAT-806
				*									TMC-6700/6500
					*								TMC-650
													MMR-630/620
								*					PQM-710/711
													PQM-703/702
											*		PQM-700
													DIT-500
													TKF-13
													TKF-12
													CMM-60
	*												CMM-40
													CMM-30
													CMM-11
													CMM-10
		*											CMP-2000
	*												CMP-1006
													CMP-401
													CMP-400
													CMP-200
													LXP-10A/10B
													LXP-2
*													TG-1
*													TUD-1
													GUD-1

Фото	Индекс	TC-20	MZC-310S	MZC-304	MRP-201	TM-5001	TM-2501	MIC-15k1	MIC-10k1/5050	MIC-5010/5005	MIC-2510	MIC-2505	MIC-30	MIC-10	TE-30	MRU-200/200-GPS	MRU-120	MPI-530/530-IT	MPI-525	MPI-520	MPI-502	LKZ-2000	LKZ-1000
	WAFUTM8RU					*	*																
	WAFUTM10	*																					
	WAFUTS1																						
	WAFUTL3														*	*	*		*	*			
	WAPOZSZEKPL															*	*	*	*	*			
	WAPOZUCH1	*		*	*								*	*							*		
	WAPOZSZE2										*	*											
	WAPOZSZE4	*		*	*								*	*							*		
	WAPOZSZE1		*																				
	WMRULKN720																						
	WAADAUSBOR1				*						*						*		*	*			
	WAADAUSBOR1V2			*									*			*					*		
	WAPRZUSB					*	*	*	*	*	*	*			*	*	*	*	*	*			

			*		*		*						LKZ-720
													TDR-410
*													PAT-820
*													PAT-815
*													PAT-806
*													TMC-6700/6500
*													TMC-650
				*									MMR-630/620
*													PQM-710/711
*		*											PQM-703/702
*													PQM-700
													DIT-500
										*			TKF-13
										*			TKF-12
							*				*		CMM-60
													CMM-40
							*			*			CMM-30
										*			CMM-11
										*			CMM-10
													CMP-2000
													CMP-1006
										*			CMP-401
										*			CMP-400
										*			CMP-200
													LXP-10A/10B
													LXP-2
													TG-1
													TUD-1
													GUD-1

Фото	Индекс	TC-20	MZC-310S	MZC-304	MRP-201	TM-5001	TM-2501	MIC-15k1	MIC-10k1/5050	MIC-5010/5005	MIC-2510	MIC-2505	MIC-30	MIC-10	TE-30	MRU-200/200-GPS	MRU-120	MPI-530/530-IT	MPI-525	MPI-520	MPI-502	LKZ-2000	LKZ-1000
	WAPRZRS232		*																				
	WAPRZUSBMNIB5																						
	WAPRZRJ45																						
	WAPOZSZP1														*	*	*		*	*			
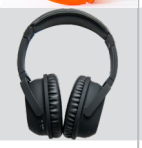	WAPOZSLU1																						
	WASONAKU1																						
	WASONAKU2																						
	WASONAKU3																						
	Заглушка																						
	WMRUGUD1																						
	WAPOZSTATYW																						
	WASONTEMP																						
	WASONTEMK2																						

											*		LKZ-720
													TDR-410
													PAT-820
													PAT-815
													PAT-806
										*			TMC-6700/6500
													TMC-650
												*	MMR-630/620
													PQM-710/711
													PQM-703/702
													PQM-700
		*									*		DIT-500
													TKF-13
													TKF-12
*	*												CMM-60
*	*												CMM-40
*	*												CMM-30
													CMM-11
*	*												CMM-10
*	*												CMP-2000
*	*												CMP-1006
*	*												CMP-401
*	*												CMP-400
													CMP-200
											*		LXP-10A/10B
											*		LXP-2
			*	*	*	*	*	*					TG-1
			*	*	*	*	*	*					TUD-1
													GUD-1

ООО «СОНЭЛ»

Головной офис
142714, МО, Ленинский район, Мисайлово, Первомайская ул., дом 158А
Тел.: (800) 550-27-57
Общие вопросы: info@sonel.ru
Отдел продаж: sales@sonel.ru
Техническая поддержка: support@sonel.ru

Метрологическая служба и Сервисный центр
115533 г. Москва, проспект Андропова, д. 22,
БЦ «Нагатинский», этаж 19, офис 1902
Тел.: (800) 550-27-57 доб.501
standart@sonel.ru

Санкт-Петербург
196084, Санкт-Петербург, ул. Цветочная, д. 18,
«Бизнес Парк на Цветочной 18», офис №103
Тел.: (800) 550-27-57 доб.301
spb@sonel.ru

Самара
443105, г. Самара, ул. Ставропольская, д. 167а, офис 109
Тел.: (800) 550-27-57 доб.401
samara@sonel.ru

Тула
300028 г. Тула, ул. Болдина, д. 106, офис 2
Тел.: (800) 550-27-57 доб.701
tula@sonel.ru

Иркутск
664025, г. Иркутск, ул. Ленина, д. 6, офис 211
Тел. (800) 550-27-57 доб.801
irkutsk@sonel.ru

v1.03 | 18.07.2019