SWG STANDARD

ИНСТРУКЦИЯ ПО ЭКСПЛУАТАЦИИ
ДАТЧИК СЕНСОРНЫЙ SR-WIND-INV-TOUCH

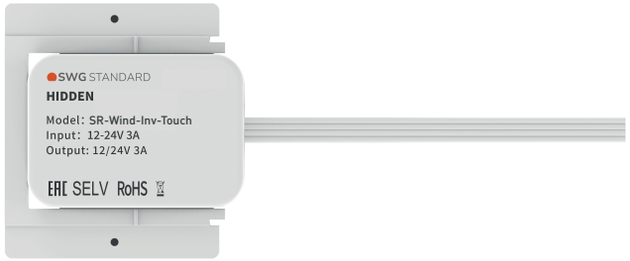

КОМПЛЕКТАЦИЯ

1. Датчик – 1 шт
2. Инструкция – 1 шт
3. Упаковка – 1 шт

ТЕХНИЧЕСКИЕ ХАРАКТЕРИСТИКИ

Название	Размеры, мм	Макс. ток	Рабочее напряжение	Частота ШИМ
SR-Wind-Inv-Touch	61.1*66.24*9.3	3А	12-24В	20000Гц

ОПИСАНИЕ

Сенсорный датчик включения подсветки на основе светодиодной ленты. Изготовлен на основе печатной платы в корпусе из пластика и рассчитан на работу от источника постоянного напряжения.

ПРИНЦИП РАБОТЫ

Короткое касание датчика включает и выключает свет
Касание датчика с удержанием регулирует яркость света
При отключении питания уровень яркости сохраняется

ХАРАКТЕРИСТИКИ

Тип датчика: Датчик скрытый сенсор Взмах руки
Цвет корпуса: белый
Дистанция срабатывания, м: <0,05
Степень защиты, IP: 20
Рабочая температура,° С: -10...+40
Влажность, %: 0-85
Срок службы, ч: 30000
Гарантия: 3 года
Выходной сигнал: PWM

ШАГИ УСТАНОВКИ

1.Протрите ламинированную поверхность деревяной стенки или полки чистой салфеткой
2.Закрепите держатель с обратной (не видимой) стороны стенки или полки шкафа при помощи шурупов
3.Установите датчик в держатель и подключите к нему блок питания и ленту, соблюдая полярность и маркировку проводов.

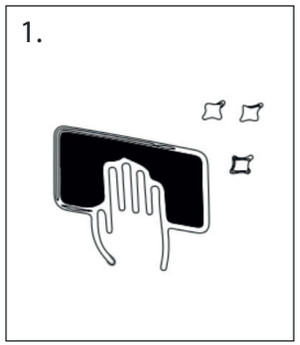

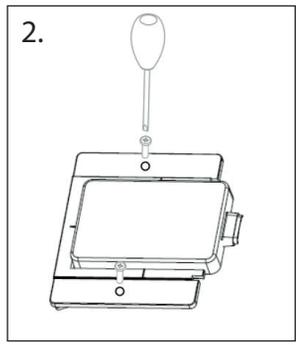

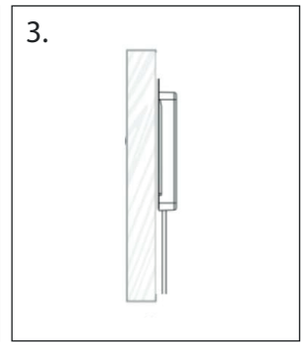

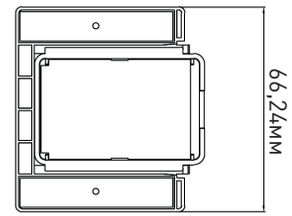

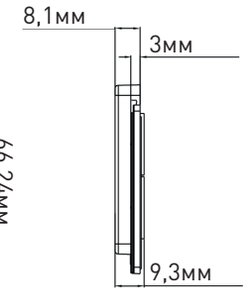

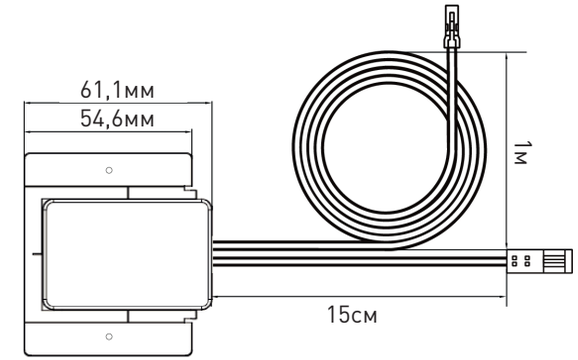

СВЕДЕНИЯ ОБ УТИЛИЗАЦИИ

Изделие не содержит дорогостоящих или токсичных материалов и комплектующих деталей, требующих специальной утилизации. Утилизацию проводят обычным способом в соответствии с требованиями местного законодательства по утилизации малоопасных отходов.

СВЕДЕНИЯ О СЕРТИФИКАЦИИ И ДЕКЛАРИРОВАНИИ

Сертификат соответствия RU C-CN.АЖ06.В.01558/23
Действует с 6.12.2023 по 5.12.2028
Выдан ООО "ГринЛайн", аттестат аккредитации RA.RU.11АЖ06 от 26.10.2016

ИНФОРМАЦИЯ ОБ ИЗГОТОВИТЕЛЕ

Производитель: см. на упаковке.
Сделано в Китае.

ГАРАНТИЙНЫЙ ТАЛОН

a. Гарантийные обязательства распространяются на случаи производственного брака при отсутствии фактов, указывающих на неправильное обращение с изделием или нарушение требований по монтажу и эксплуатации.
b. Гарантийные обязательства не выполняются при:
i. наличии следов механических, термических или химических повреждений;
ii. наличии следов влаги;
iii. наличии следов самостоятельного ремонта или вмешательства в конструкцию изделия;
iv. поломках, вызванных неправильным подключением, превышением указанного напряжения или нарушениями требований по технике безопасности;
c. По всем вопросам, связанным с гарантийным обслуживанием, вы можете обратиться по месту приобретения изделия.
d. Отметки о продаже:
i. Артикул: _____
ii. Модель: _____
iii. Дата продажи: _____ М.П.
iv. Продавец: _____