SWG STANDARD

ИНСТРУКЦИЯ ПО ЭКСПЛУАТАЦИИ
БЕСПРОВОДНАЯ КНОПКА-ПУЛЬТ RF-INT-BT-SC-BL



КОМПЛЕКТАЦИЯ

1.Кнопка-пульт - 1 шт
2. Инструкция – 1 шт
3. Упаковка – 1 шт

ТЕХНИЧЕСКИЕ ХАРАКТЕРИСТИКИ

Название	Размеры пульта	Рабочее напряжение	Выходной сигнал
RF-INT-BT-SC-BL	50.3*50.3*13.5	12-24В	ШИМ

ИНФОРМАЦИЯ О ПРОДУКТЕ

Дистанция управления: На открытом пространстве: 15 метров. Через стену: 6 метров
Рабочее напряжение: 12–24 В
Рабочий ток: < 3 мА
Ток в режиме ожидания: < 4 мкА
Тип батарейки: CR2450 × 1 шт
Емкость батарейки: 600 мА·ч × 1
Беспроводной протокол: RF 2.4G (радиочастота 2.4 ГГц)
Рабочая температура: от -10 °C до +40 °C
Рабочая влажность: 0%–85% RH (относительная влажность)
Материал корпуса: АБС-пластик + ПК
Гарантийный срок: 3 года
Тип установки: Настольное размещение

ИНСТРУКЦИЯ ПО ЭКСПЛУАТАЦИИ

- Индикатор: Светодиодный индикатор состояния на лицевой панели.
- Зона кнопки: Лицевая нажимная панель.
- Кнопка сопряжения: Расположена на задней стороне устройства.

Основные операции:

- Короткое нажатие на зону кнопки включает или выключает свет.
- Длинное (удерживание) нажатие на зону кнопки запускает регулировку яркости (диммирование).
- Логика диммирования: Направление изменения яркости меняется на противоположное при достижении 100% или 6%.
- Функция памяти: Если свет был выключен на уровне яркости 6%, при повторном включении он загорится с яркостью 6%. В случае сбоя питания (отключения электричества) свет останется выключенным после восстановления подачи питания. Его необходимо будет включить нажатием кнопки, и начальная яркость при включении составит 6%.

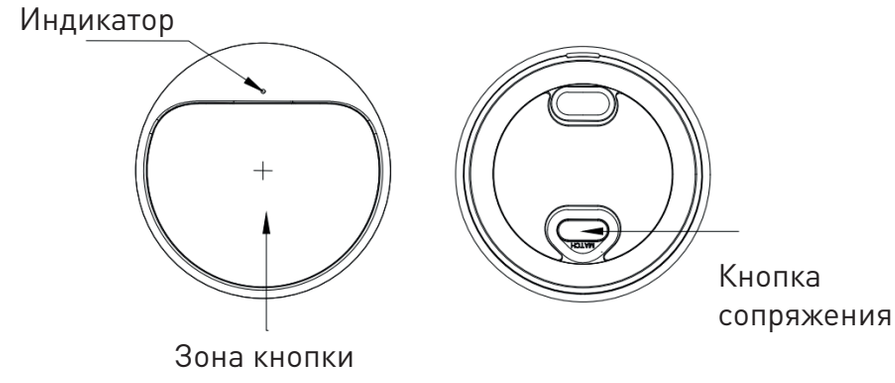

СХЕМА РАЗБОРКИ И СБОРКИ ДЛЯ ЗАМЕНЫ БАТАРЕЙКИ

1. Используйте инструмент, чтобы поддеть и открыть нижнюю крышку через указанное отверстие.
2. Используйте отвертку, чтобы выкрутить винты, фиксирующие плату.
3. Извлеките старую батарейку с обратной стороны.
4. Установите новую батарейку.
5. Закрепите плату обратно на нижней крышке.
6. Совместите метки/позиции, указанные на схеме, и вставьте нижнюю крышку в корпус для завершения замены батарейки.

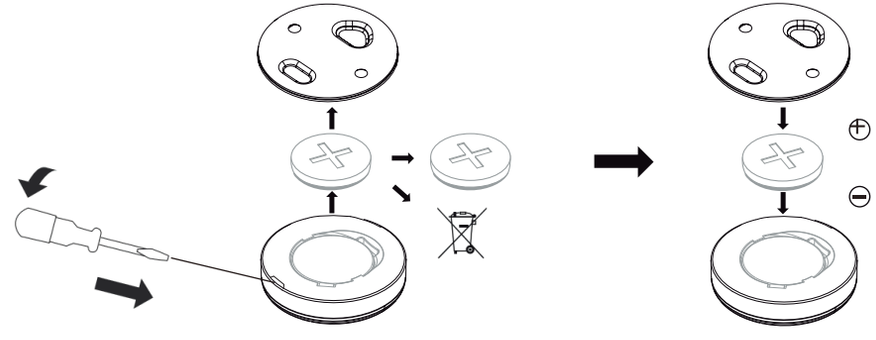

РЕЖИМЫ СОПРЯЖЕНИЯ

• Режим сопряжения 1:

Приемник включается (подается питание), и красный индикатор горит в течение 20 секунд. В этот период вы можете выполнить привязку кода, удерживая кнопку привязки на пульте ДУ/выключателе в течение 5 секунд. После успешной привязки индикатор приемника мигнет 3 раза, а светодиодная лента мигнет один раз (что означает успешное сопряжение).

• Режим сопряжения 2:

Удерживайте кнопку на приемнике в течение 5 секунд в выключенном состоянии; после этого красный индикатор будет непрерывно гореть в течение 20 секунд. В этот период удерживайте кнопку на пульте ДУ/выключателе в течение 5 секунд для привязки кода. Индикатор приемника мигнет 3 раза, а светодиодная лента мигнет один раз (что означает успешное сопряжение).

• Режим очистки/сброса сопряжения:

• На выключателе/контроллере: Одновременно нажмите и удерживайте кнопку в течение 5 секунд. Индикатор быстро замигает на 3 секунды, и светодиодная лента синхронно мигнет 3 раза, что означает успешную очистку кода (очищается код приемника, сохраненный в самом устройстве).

• На приемнике: Быстро нажмите кнопку 3 раза. Индикатор быстро мигнет 3 раза, и светодиодная лента синхронно мигнет 3 раза (означает, что все сохраненные значения кодов передатчиков/выключателей очищены).

ИНСТРУКЦИЯ ПО УСТАНОВКЕ

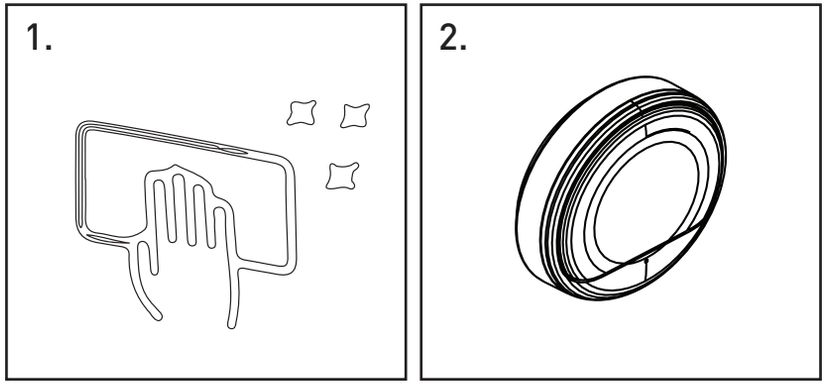

СВЕДЕНИЯ ОБ УТИЛИЗАЦИИ

Изделие не содержит дорогостоящих или токсичных материалов и комплектующих деталей, требующих специальной утилизации. Утилизацию проводят обычным способом в соответствии с требованиями местного законодательства по утилизации малоопасных отходов.

СВЕДЕНИЯ О СЕРТИФИКАЦИИ И ДЕКЛАРИРОВАНИИ

Сертификат соответствия RU C-CN.АЖ06.В.01558/23
Действует с 6.12.2023 по 5.12.2028
Выдан ООО "ГринЛайн", аттестат аккредитации RA.RU.11АЖ06 от 26.10.2016

ИНФОРМАЦИЯ ОБ ИЗГОТОВИТЕЛЕ

Производитель: см. на упаковке.
Сделано в Китае.

ГАРАНТИЙНЫЙ ТАЛОН

a. Гарантийные обязательства распространяются на случаи производственного брака при отсутствии фактов, указывающих на неправильное обращение с изделием или нарушение требований по монтажу и эксплуатации.
b. Гарантийные обязательства не выполняются при:
i. наличии следов механических, термических или химических повреждений;
ii. наличии следов влаги;
iii. наличии следов самостоятельного ремонта или вмешательства в конструкцию изделия;
iv. поломках, вызванных неправильным подключением, превышением указанного напряжения или нарушениями требований по технике безопасности;
c. По всем вопросам, связанным с гарантийным обслуживанием, вы можете обратиться по месту приобретения изделия.
d. Отметки о продаже:
i. Артикул: _____
ii. Модель: _____
iii. Дата продажи: _____ М.П.
iv. Продавец: _____