ООО «ЭнергоСтройПроект»

ООО "Дом-Строй Сибирь"

Многоэтажный жилой комплекс по ул. Кирова, 44 в Октябрьском районе г. Новосибирска на земельном участке с к.н. 54:35:074675:1

Вынос сетей канализации из зоны строительства

РАБОЧАЯ ДОКУМЕНТАЦИЯ

Основной комплект рабочих чертежей

09-1-2025-НК

2025 г.

Взам. инв. №

Подп. и дата

Инв. № подл.

ООО «ЭнергоСтройПроект»

ООО "Дом-Строй Сибирь"

Многоэтажный жилой комплекс по ул. Кирова, 44 в Октябрьском районе г. Новосибирска на земельном участке с к.н. 54:35:074675:1

Вынос сетей канализации из зоны строительства

РАБОЧАЯ ДОКУМЕНТАЦИЯ

Основной комплект рабочих чертежей

09-1-2025-НК

Главный инженер проекта _____ О.Н. Домников

2025 г.

Взам. инв. №

Подп. и дата

Инв. № подл.

Перечень основного комплекта рабочих чертежей

Лист	Наименование	Примечание
1	Общие данные	
2	План с сетями канализации (временная схема) М 1:500. 1 этап	
3	Профиль К1вр. 1 этап	
4	Таблица канализационных колодцев К1вр. 1 этап	
5	План с сетями канализации М 1:500. 2 этап	
6	Профиль К1. 2 этап	
7	Таблица канализационных колодцев К1. 2 этап	
8	Схемы. Узлы	

Ведомость ссылочных и прилагаемых документов

Обозначение	Наименование	Примечание
	Ссылочные документы	
ТП 902-09-22.84, альбом 2	Колодцы канализационные	
ГОСТ 8020-2016	Конструкции бетонные и железобетонные для колодцев канализационных, водопроводных	
	и газопроводных сетей	
	Прилагаемые документы	
ш. 09-1-2025-НК.С1	Спецификация оборудования, изделий	на 1-м листе
	и материалов. 1 этап	
ш. 09-1-2025-НК.С2	Спецификация оборудования, изделий	на 2-х листах
	и материалов. 2 этап	

1. Раздел "наружные сети канализации" выполнен на основании технических условий №5-31289 от 10.10.2023г МУП "Горводоканал" г. Новосибирска.
2. Чертежи раздела разработаны на основании топосъемки М 1 : 500.
3. Перед началом земляных работ вызвать представителей служб по эксплуатации инженерных коммуникаций и согласовать с ними производство работ по сохранению коммуникаций и соблюдению правил по технике безопасности.

ГИП.....Домников О.Н.

Общие указания

Данный проект выполнен на основании технических условий №5-31289 от 10.10.2023г МУП "Горводоканал" г. Новосибирска и в соответствии с требованиями:

- СП 32.13330.2018 "Канализация. Наружные сети и сооружения";
- СП 42.13330.2016 «Градостроительство".

Проектом предусмотрен вынос сетей канализации из зоны строительства объекта ООО "Дом-Строй Сибирь" Многоэтажный жилой комплекс по ул. Кирова, 44 в Октябрьском районе г. Новосибирска на земельном участке с к.н. 54:35:074675:1

Действующие сети канализации выполнены из керамических труб диаметром 250мм и труб из ПВХ диаметром 160мм.

Участок выноса канализации - от колодца КК1 до колодца КК8, установленных на действующих сетях.

Для отвода стоков с действующих сетей на период монтажа в самотечном режиме необходимо выполнить перекладку сетей в два этапа. В 1 этапе необходимо вынести участок действующей сети, попадающей в зону монтажа проектируемого участка сети канализации: смонтировать участок ККсущ1-ККсущ2 диаметром 160мм; существующие сети на участке Кксущ1-ККсущ2 демонтировать. Во 2 этапе произвести монтаж сетей от КК1 до КК8, далее существующие сети выносимого участка демонтировать, включая сети 1 этапа К1вр.

Наружные самотечные сети предусмотрены из труб гофрированных полимерных с раструбом и уплотнительным кольцом КОРСИС SN16 OD250мм и SN8 OD160мм.

Диаметр и глубина заложения сети канализации приняты с учетом существующих диаметров и отметок и с учетом смежных инженерных коммуникаций.

Способ прокладки трубопроводов канализации - открытый.

В качестве основания под трубопроводы при открытом способе монтажа предусмотреть: местный уплотненный грунт непучинистый с Куп=0,95, песчаное основание высотой 15см с плотностью 1.65г/см³ с послойным уплотнением Куп=0,95, далее засыпка песком на высоту 30см над верхом трубы; далее местный непучинистый непросадочный грунт до низа отм. благоустройства.

Канализационные колодцы на сетях запроектированы из круглых сборных железобетонных элементов по ГОСТ 8020-2016. Диаметр колодцев 1000мм и 1500мм.

Колодцы выполнить с наружной гидроизоляцией. Наружная гидроизоляция битумным составом за два раза по слою битумного праймера.

Элементы колодцев укладывать на цементно-песчаный раствор толщиной 10-20мм.

Марка колодцев по грунтовым условиям - принять II.

Для спуска в колодец предусмотреть устройство стремянок на высоту рабочей части из арматуры 20-А240.

При проходе через стенки колодцев проектом предусмотрена установка стальных гильз по ГОСТ 10704-91 с учетом обеспечения зазора вокруг труб по периметру с заделкой отверстия канатной прядью и бетоном В25 мелкозернистым.

Стальные гильзы покрыть антикоррозионной эмалью ХС-759 на три слоя по слою грунта ХС-059 (по ГОСТ 23494-79). Внутреннее покрытие стальных труб (гильз): антикоррозионное полимерное покрытие по ТУ 2310-222-39124899-2005 толщиной не менее 30мкм.

На проектируемой сети канализации предусмотрено устройство футляров из труб стальных электросварных по ГОСТ 10704-91 с внутренней и наружной изоляцией.

Для стальных трубопроводов, применяемых для футляров при открытой прокладке, предусмотреть полимерное защитное покрытие заводского нанесения по ГОСТ 9.602-2016. Наружное двухслойное толщиной не менее 2мм:

- термоплавкий полимерный подслой;
- защитный слой на основе экструдированного полиэтилена.

Внутреннее покрытие стальных труб: антикоррозионное полимерное покрытие по ТУ 2310-222-39124899-2005 толщиной не менее 30мкм.

При прокладке в футлярах применить опорно-направляющие центрирующие кольца.

Концы футляров заделать в колодцах; в грунте заделку футляров произвести с применение герметизирующих манжет.

Выносимые сети, после переключения, демонтировать. Колодцы, попадающие под вынос - демонтировать. Котлованы и траншеи засыпать местным непучинистым непросадочным грунтом. Насыпной грунт под обратную засыпку не использовать.

При устройстве колодца КК1 и КК8 выполнить отключение холодного водоснабжения на хоз-бытовые нужды административного здания. Порядок производства работ учесть в ППР.

Комплектацию материалами произвести после составления монтажной спецификации.

Изм.	Кол. уч.	Лист	№ док.	Подп.	Дата	09-1-2025-НК		
						ООО "Дом-Строй Сибирь" Многоэтажный жилой комплекс по ул. Кирова, 44 в Октябрьском районе г. Новосибирска на земельном участке с к.н. 54:35:074675:1		
Разраб.		Куприянова			10.25	Вынос сетей канализации из зоны строительства	Стадия	Лист	Листов
							Р	1	8
Н.контр.		Домников			10.25	Общие данные	ООО "ЭнергоСтройПроект" г. Новосибирск		
ГИП		Домников			10.25				

Согласовано

Взам. инв. №

Подп. и дата

Инв. № подл.

Формат А3

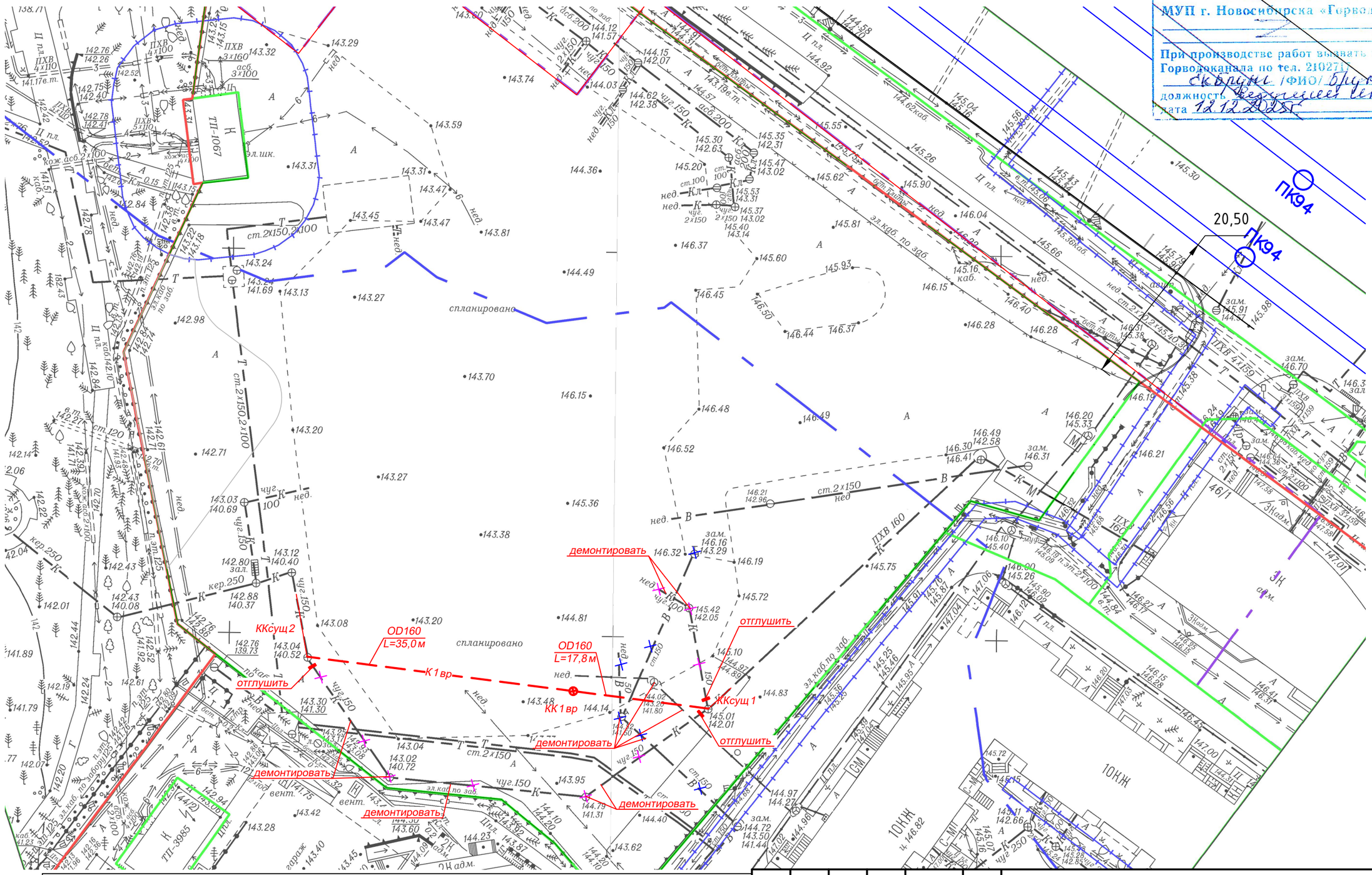

РАССМОТРЕНО
МУП г. Новосибирска «Горводоканал»
При производстве работ вызвать технадзор Горводоканала по тел. 210271
должность ведущий инженер
дата 12.12.2025

1. Раздел "наружные сети канализации" выполнен на основании технических условий №5-31289 от 10.10.2023г МУП "Горводоканал" г. Новосибирска.
2. Чертежи раздела разработаны на основании топосъемки М 1 : 500.
3. Перед началом земляных работ вызвать представителей служб по эксплуатации инженерных коммуникаций и согласовать с ними производство работ по сохранению коммуникаций и соблюдению правил по технике безопасности.

ГИП.....Домников О.Н.

Изм.	Кол. уч.	Лист	№ док.	Подп.	Дата
Разраб.		Куприянова			10.25
Н.контр.		Домников			10.25
ГИП		Домников			10.25

09-1-2025-НК

ООО "Дом-Строй Сибирь"
Многоэтажный жилой комплекс по ул. Кирова, 44 в Октябрьском районе г. Новосибирска на земельном участке с к.н. 54:35:074675:1

Вынос сетей канализации из зоны строительства

Стадия	Лист	Листов
Р	2	

План с сетями канализации (временная схема) М1:500. 1 этап

ООО "ЭнергоСтройПроект" г. Новосибирск

Согласовано
Взам. инв. №
Подп. и дата
Инв. № подл.

Формат А3

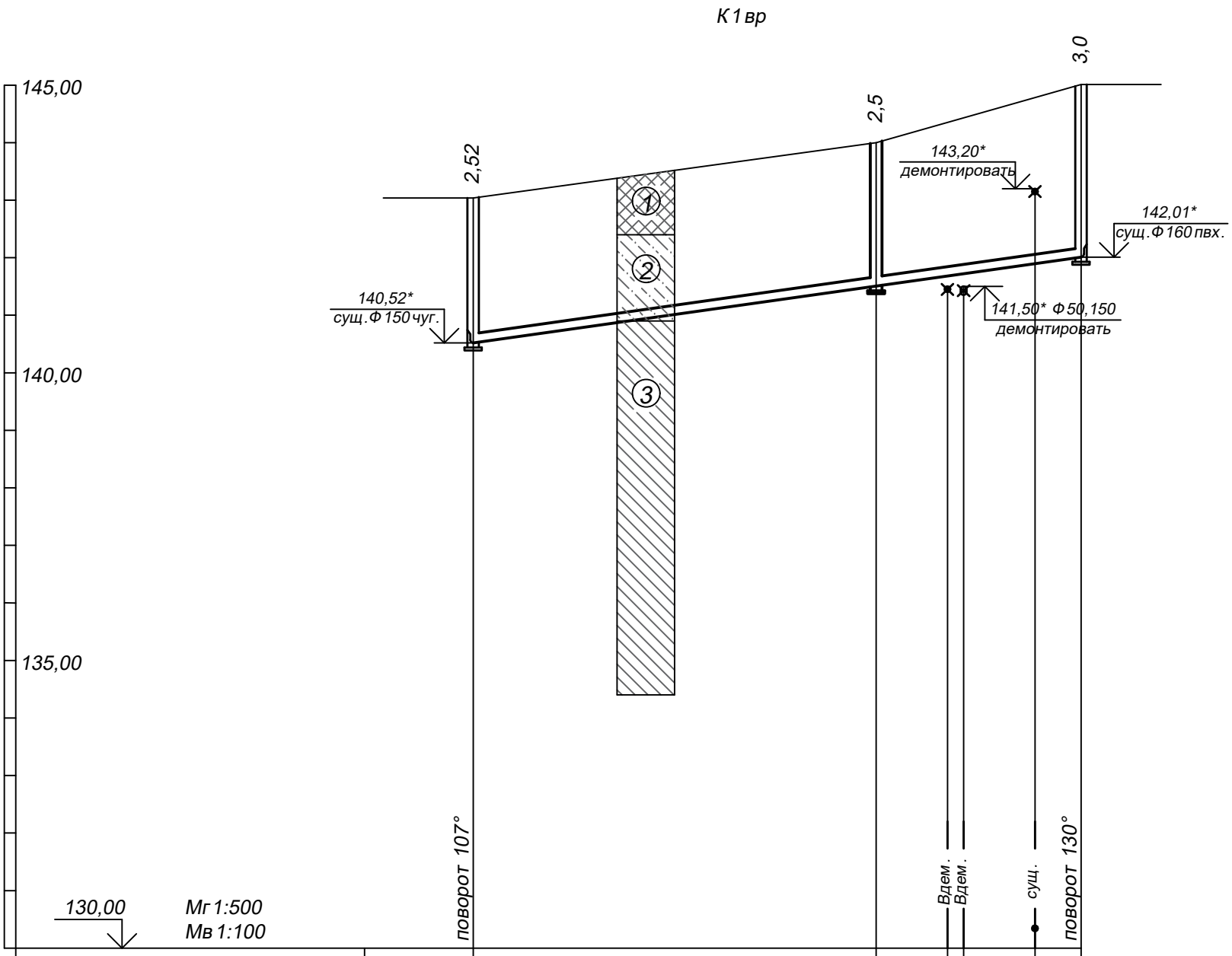

Отметка низа или лотка трубы	140,52	141,50	142,01
Проектная отметка земли			
Натурная отметка земли	143,04	144,00	145,01
Обозначение трубы и тип изоляции	Трубы гофрированные полимерные с раструбом и уплотнительным кольцом КОРСИС SN8 DN/OD160		
Основание	(1)		
Уклон / Длина	2,8%		52,8
Расстояние	35,0	17,8	
Номер колодца, точки, угла поворота	ККсущ2	КК1вр.	ККсущ.1
Способ прокладки	открытый		

(1) В качестве основания под трубопроводы предусмотреть: местный непучинистый грунт с Куп=0,95, песчаное основание высотой 15см с плотностью 1.65г/см³ с послойным уплотнением Куп=0,95, далее засыпка песком на 30см над верхом образующей трубы; далее местный непучинистый непросадочный грунт до низа отм. благоустройства

Примечания

1. Отметки существующих трубопроводов и коммуникаций уточнить по месту до начала производства работ.
2. Обратную засыпку рабочих котлованов и пазух колодцев произвести местным непучинистым непросадочным грунтом. Насыпной грунт на обратную засыпку и под основания не использовать.
3. Стальные гильзы покрыть антикоррозионной эмалью ХС-759 на три слоя по слою грунта ХС-059 (по ГОСТ23494-79). Внутреннее покрытие стальных труб: антикоррозионное полимерное покрытие по ТУ2310-222-39124899-2005 толщиной не менее 30мкм.

Условные обозначения
ш.1-22-ИГИ

(1) Насыпной грунт

(2) Супесь пылеватая твердая непросадочная незасоленная ненабухающая

(3) Суглинок пылеватый легкий непросадочный незасоленный ненабухающий

УГВ на отм. 113,40-112,40

Согласовано

Взам. инв. №

Подп. и дата

Инв. № подл.

Изм.	Кол. уч.	Лист	№ док.	Подп.	Дата
Разраб.		Куприянова			10.25
Н.контр.		Домников			10.25
ГИП		Домников			10.25

09-1-2025-НК

ООО "Дом-Строй Сибирь"
Многоэтажный жилой комплекс по ул. Кирова, 44 в Октябрьском районе г. Новосибирска на земельном участке с к.н. 54:35:074675:1

Вынос сетей канализации из зоны строительства

Стадия	Лист	Листов
Р	3	

Профиль К1вр. 1 этап

ООО "ЭнергоСтройПроект"
г. Новосибирск

Формат А3

№ колодца по генплану	Марка колодца по грунтовым условиям	Марка колодца	Полная глубина колодца Нмм	Диаметр колодца, мм	Глубина лотка, мм	Высота рабочей части Нр мм	Высота горловины, h мм	РАСХОД МАТЕРИАЛОВ																						Тип люка по ГОСТ 3634-2019	Стремянка/скобы	Гидроизоляция
								Объем бетона на лоток В20 F150 W12, $м^3$	Днище					Рабочая часть										Плита перекрытия					Горловина			
									Сборные железобетонные элементы по ГОСТ 8020-2016, ФУТ - по ТУ 5855-032-86549669-2016																							
									ПН10	ПН15	ПН20	ПН15ФУТ*	ПН20ФУТ*	КС10.6	КС10.9	КС15.6	КС15.9	КС20.6	КС20.9	КС15.6ФУТ*	КС15.9ФУТ*	КС20.6ФУТ*	КС20.9ФУТ*	ПП10-2	1ПП15-2	1ПП20-2	ПП15-2ФУТ	ПП20-2ФУТ	К06	КС7.3	КС7.9			
КК1вр.	II	КСЛ	2600	1000	250	2100	500	0,4	1	-	-	-	-	2	1	-	-	-	-	-	-	-	-	1	-	-	-	-	3	-	-	Т-2	стремянка Н=1850	Гидроизоляция по наружным поверхностям

Примечания

1. Колодцы выполнить из железобетонных элементов по ГОСТ 8020-2016 с наружной гидроизоляцией. Наружная гидроизоляция битумным составом за два раза по слою битумного праймера.
2. Монтаж элементов сборных железобетонных колодцев вести в соответствии с ТП901-09-22.84 альбом 2 применить тип колодца по грунтовым условиям II.

Согласовано

Взам. инв. №

Подп. и дата

Инв. № подп.

Изм.	Кол. уч.	Лист	№ док.	Подп.	Дата	09-1-2025-НК			
						ООО "Дом-Строй Сибирь" Многоэтажный жилой комплекс по ул. Кирова, 44 в Октябрьском районе г. Новосибирска на земельном участке с к.н. 54:35:074675:1			
Разраб.		Куприянова			10.25	Вынос сетей канализации из зоны строительства	Стадия	Лист	Листов
							Р	4	
Н.контр.		Домников			10.25	Таблица канализационных колодцев К1вр. 1 этап	ООО "ЭнергоСтройПроект" г. Новосибирск		
ГИП		Домников			10.25				

Формат А3

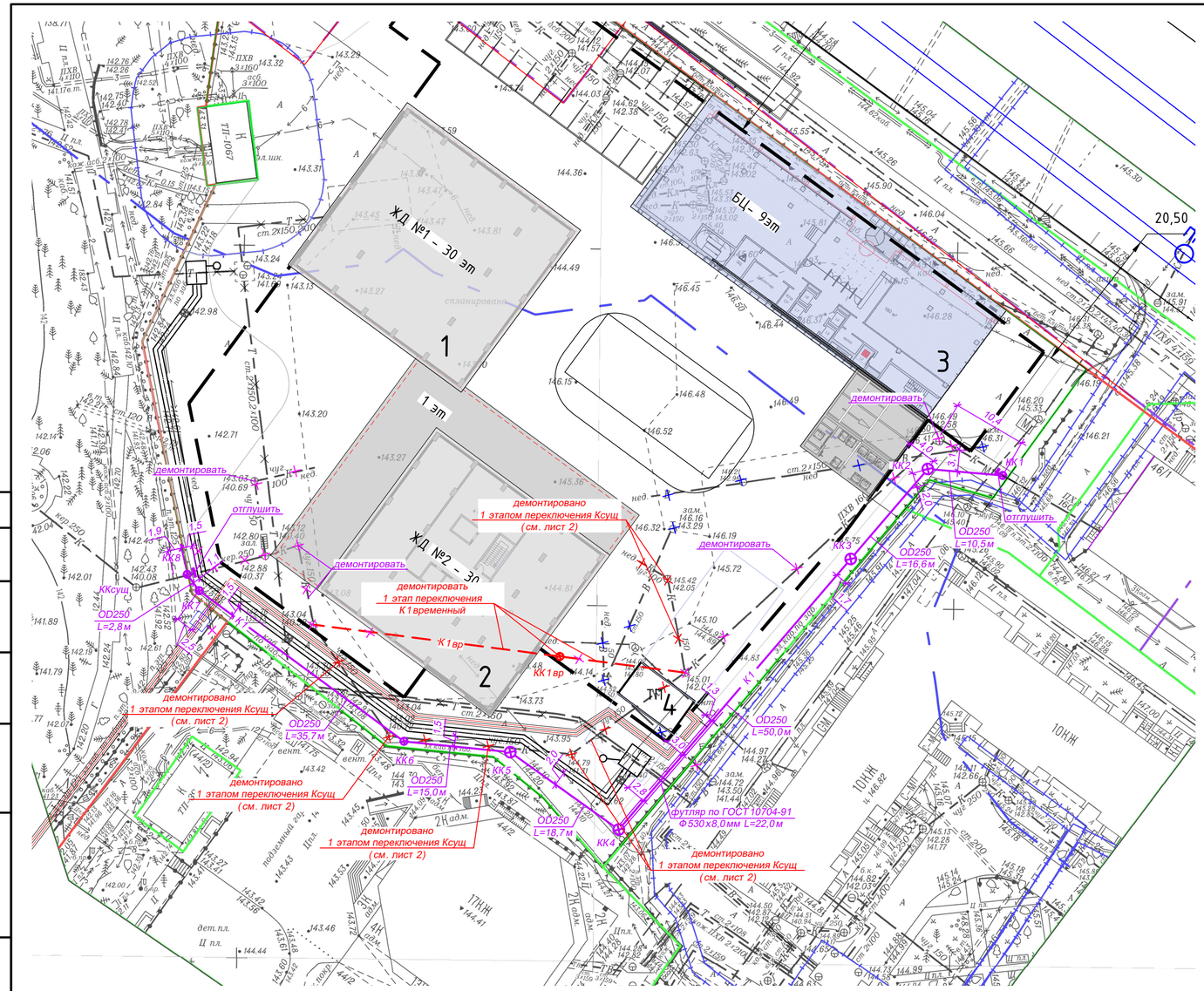

РАССМОТРЕНО
МУП г. Новосибирска «Горводоканал»
при условии исключения размещения ограждения на колодце ККв
При производстве работ вызвать технадзор Горводоканала по тел. 216277
_____ /ФИО/ Ф.С.
должность вед. инж. ПС
дата 10.10.2025г

1. Раздел "наружные сети канализации" выполнен на основании технических условий №5-31289 от 10.10.2023г МУП "Горводоканал" г. Новосибирска.
2. Чертежи раздела разработаны на основании топосъемки М 1 : 500.
3. Перед началом земляных работ вызвать представителей служб по эксплуатации инженерных коммуникаций и согласовать с ними производство работ по сохранению коммуникаций и соблюдению правил по технике безопасности.

ГИП.....Домников О.Н.

						09-1-2025-НК			
						ООО "Дом-Строй Сибирь" Многоэтажный жилой комплекс по ул. Кирова, 44 в Октябрьском районе г. Новосибирска на земельном участке с к.н. 54:35:074675:1			
Изм.	Кол. уч.	Лист	№ док.	Подп.	Дата				
Разраб.		Куприянова			10.25	Вынос сетей канализации из зоны строительства	Стадия	Лист	Листов
							Р	5	
Н.контр.		Домников			10.25	План с сетями канализации М 1:500. 2 этап	ООО "ЭнергоСтройПроект" г. Новосибирск		
ГИП		Домников			10.25				

Согласовано

Взам. инв. №

Подп. и дата

Инв. № подл.

Копировал

А4х3

К1

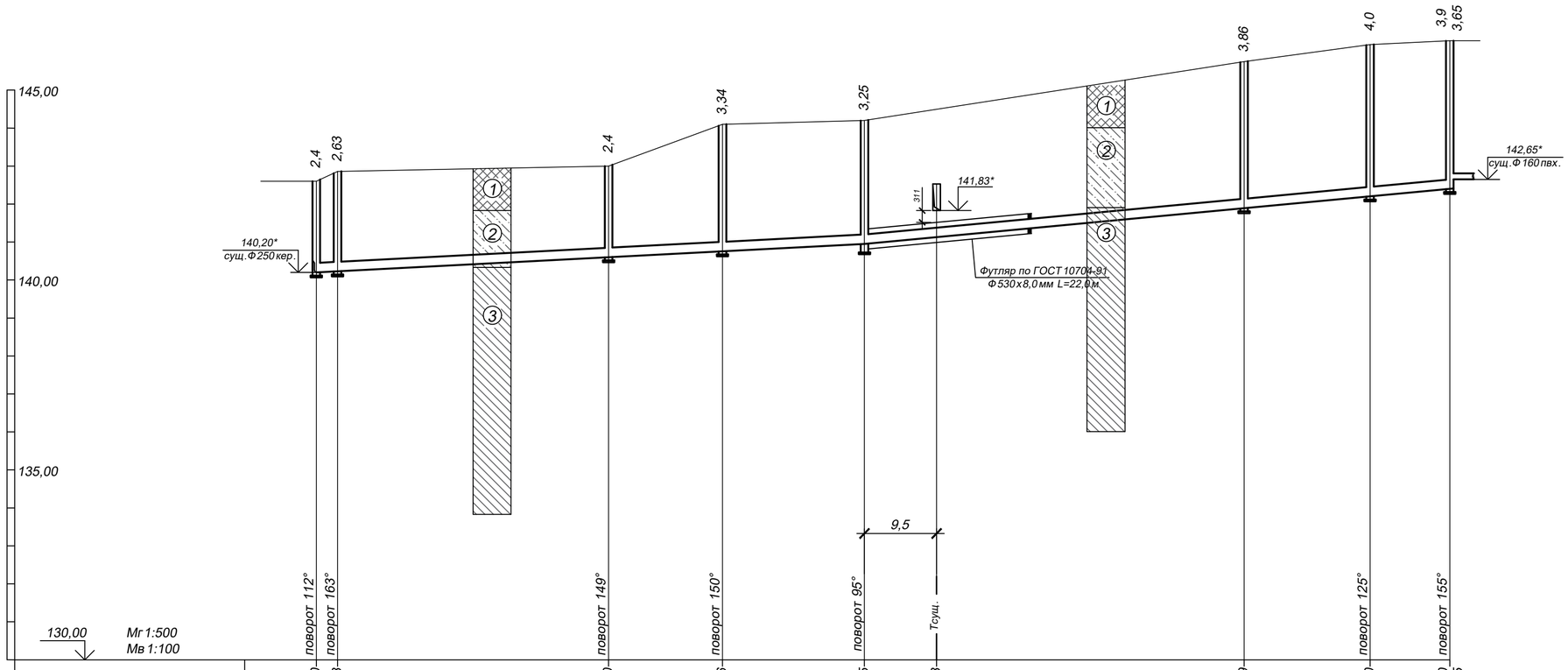

Отметка низа или лотка трубы	140,20	140,23	140,60	140,76	140,95	141,13	141,89	142,20	142,40	142,65		
Проектная отметка земли												
Натурная отметка земли	142,60	142,86	143,00	144,10	144,20		145,75	146,20	146,30			
Обозначение трубы и тип изоляции	Трубы гофрированные полимерные с раструбом и уплотнительным кольцом КОРСИС SN16 DN/OD250											
Основание	В качестве основания под трубопроводы предусмотреть: местный непучинистый грунт с Куп=0,95, песчаное основание высотой 15см с плотностью 1.65г/см³ с послойным уплотнением Куп=0,95, далее засыпка песком на 30см над верхом образующей трубы; далее местный непучинистый непросадочный грунт до низа отм. благоустройства											
Длина / Уклон		1,04%			72,2	1,88%			77,1			
Расстояние		2,8	35,7	15,0	18,7	50,0		16,6	10,5			
Номер колодца, точки, угла поворота	КК8	КК7	КК6	КК5	КК4		КК3	КК2	КК1			
Способ прокладки	открытый											

Изм.	Кол. уч.	Лист	№ док.	Подп.	Дата			
Разраб.		Куприянова			10.25			
Н.контр.		Домников			10.25			
ГИП		Домников			10.25			

09-1-2025-НК

ООО "Дом-Строй Сибирь"
Многоэтажный жилой комплекс по ул. Кирова, 44 в Октябрьском районе г. Новосибирска на земельном участке с к.н. 54:35:074675:1

Вынос сетей канализации из зоны строительства

Стадия	Лист	Листов
Р	6	

Профиль К1. 2 этап

ООО "ЭнергоСтройПроект" г. Новосибирск

Формат А2

Условные обозначения ш.1-22-ИГИ

1 — Насыпной грунт

2 — Супесь пылеватая твердая непросадочная незасоленная ненабухающая

3 — Суглинок пылеватый легкий непросадочный незасоленный ненабухающий

УГВ на отм. 113,40-112,40

Примечания

1. Отметки существующих трубопроводов и коммуникаций уточнить по месту до начала производства работ.
2. Обратную засыпку рабочих котлованов и пазух колодцев произвести местным непучинистым непросадочным грунтом. Насыпной грунт на обратную засыпку и под основания не использовать.
3. Для стальных трубопроводов, применяемых для футляров при открытой прокладке, предусмотреть полимерное защитное покрытие заводского нанесения по ГОСТ 9.602-2016. Наружное двухслойное толщиной не менее 2мм:
   - термоплавкий полимерный подслой;
   - защитный слой на основе экструдированного полиэтилена.

   Внутреннее покрытие стальных труб: антикоррозионное полимерное покрытие по ТУ2310-222-39124899-2005 толщиной не менее 30мкм.
4. При прокладки трубопроводов канализации в футлярах применить опорно-направляющие кольца.
5. Заделу концов футляров выполнить в колодцах; в грунте применить герметизирующие манжеты.
6. Стальные гильзы покрыть антикоррозионной эмалью ХС-759 на три слоя по слою грунта ХС-059 (по ГОСТ23494-79). Внутреннее покрытие стальных труб: антикоррозионное полимерное покрытие по ТУ2310-222-39124899-2005 толщиной не менее 30мкм.

Согласовано

Взам. инв. №

Подп. и дата

Инв. № подл.

№ колодца по генплану	Марка колодца по грунтовым условиям	Марка колодца	Полная глубина колодца Нмм	Диаметр колодца, мм	Глубина лотка, мм	Высота рабочей части Нр мм	Высота горловины, h мм	РАСХОД МАТЕРИАЛОВ																							Тип люка по ГОСТ 3634-2019	Стремянка/скобы	Гидроизоляция
								Объем бетона на лоток B20 F150 W12, м³	Днище					Рабочая часть									Плита перекрытия					Горловина				
									Сборные железобетонные элементы по ГОСТ 8020-2016, ФУТ - по ТУ 5855-032-86549669-2016																								
									ПН10	ПН15	ПН20	ПН15ФУТ*	ПН20ФУТ*	КС10.6	КС10.9	КС15.6	КС15.9	КС20.6	КС20.9	КС15.6ФУТ*	КС15.9ФУТ*	КС20.6ФУТ*	КС20.9ФУТ*	ПП10-2	1ПП15-2	1ПП20-2	ПП15-2ФУТ	ПП20-2ФУТ	К06	КС7.3	КС7.9			
КК1	II	КСП	4000	1500	350	3300	700	0,5	-	1	-	-	-	-	-	1	3	-	-	-	-	-	-	-	1	-	-	-	2	1	-	Т-2	стремянка Н=2950	Гидроизоляция по наружным поверхностям
КК2	II	КСП	4100	1500	350	3300	800	0,5	-	1	-	-	-	-	-	1	3	-	-	-	-	-	-	-	1	-	-	-	3	1	-	Т-2	стремянка Н=2950	
КК3	II	КСЛ	3960	1500	350	3300	660	0,5	-	1	-	-	-	-	-	1	3	-	-	-	-	-	-	-	1	-	-	-	1	1	-	Т-2	стремянка Н=2950	
КК4	II	КСП	3400	1500	350	2700	700	0,5	-	1	-	-	-	-	-	-	3	-	-	-	-	-	-	-	1	-	-	-	2	1	-	Т-2	стремянка Н=2350	
КК5	II	КСП	3440	1500	350	2700	740	0,5	-	1	-	-	-	-	-	-	3	-	-	-	-	-	-	-	1	-	-	-	2	1	-	Т-2	стремянка Н=2350	
КК6	II	КСП	2500	1000	350	2100	400	0,4	1	-	-	-	-	2	1	-	-	-	-	-	-	-	-	-	1	-	-	-	2	-	-	Т-2	стремянка Н=1750	
КК7	II	КСП	2730	1000	350	2100	630	0,4	1	-	-	-	-	2	1	-	-	-	-	-	-	-	-	-	1	-	-	-	1	1	-	Т-2	стремянка Н=1750	
КК8	II	КСП	2500	1000	350	2100	400	0,4	1	-	-	-	-	2	1	-	-	-	-	-	-	-	-	-	1	-	-	-	2	-	-	Т-2	стремянка Н=1750	

Примечания

1. Колодцы выполнить из железобетонных элементов по ГОСТ 8020-2016 с наружной гидроизоляцией. Наружная гидроизоляция битумным составом за два раза по слою битумного праймера.
2. Монтаж элементов сборных железобетонных колодцев вести в соответствии с ТП 901-09-22.84 альбом 2 применить тип колодца по грунтовым условиям II.

Согласовано

Взам. инв. №

Подп. и дата

Инв. № подп.

Изм.	Кол. уч.	Лист	№ док.	Подп.	Дата	09-1-2025-НК			
						ООО "Дом-Строй Сибирь" Многоэтажный жилой комплекс по ул. Кирова, 44 в Октябрьском районе г. Новосибирска на земельном участке с к.н. 54:35:074675:1			
Разраб.		Куприянова			10.25	Вынос сетей канализации из зоны строительства	Стадия	Лист	Листов
							Р	7	
Н.контр.		Домников			10.25	Таблица канализационных колодцев К1. 2 этап	ООО "ЭнергоСтройПроект" г. Новосибирск		
ГИП		Домников			10.25				

Формат А3

Схема колодца самотечной канализации

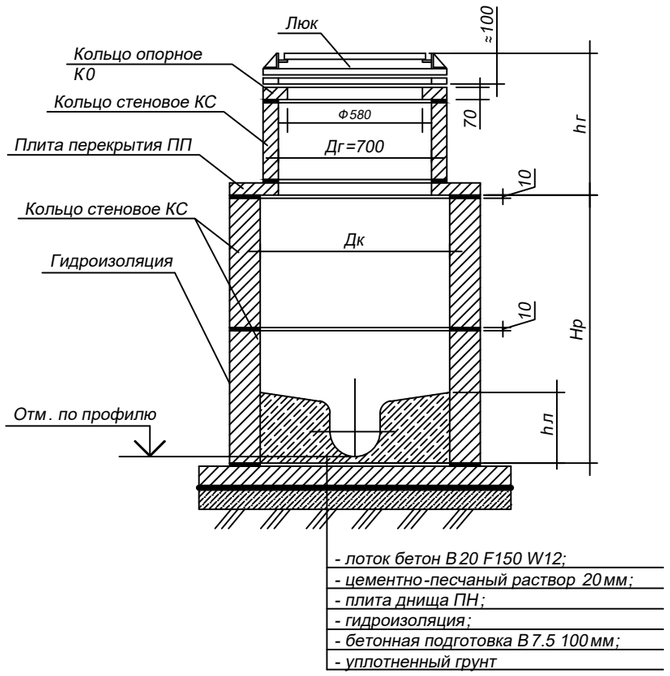

Схема укладки труб в траншеи при открытой прокладке

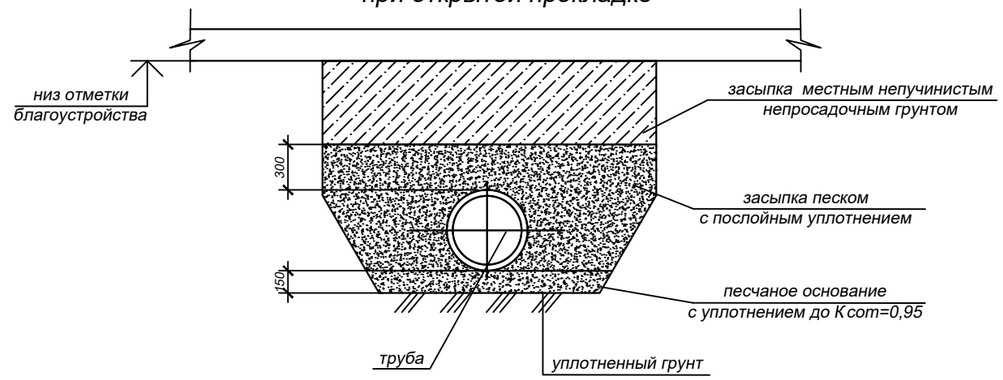

Узел заделки труб через стенку колодцев (кер.)

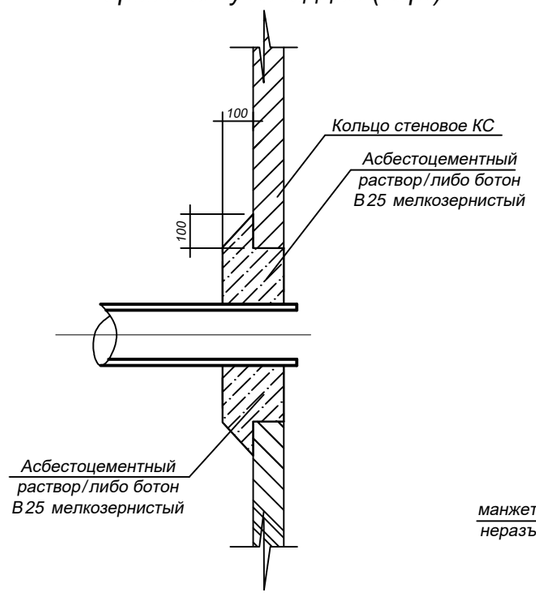

Прокладка трубопровода в футляре

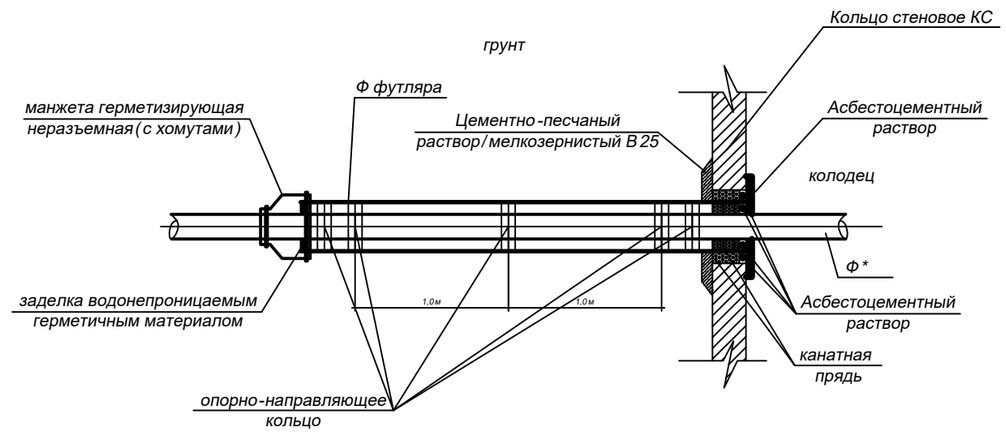

Узел заделки неметаллических труб через стенку колодцев

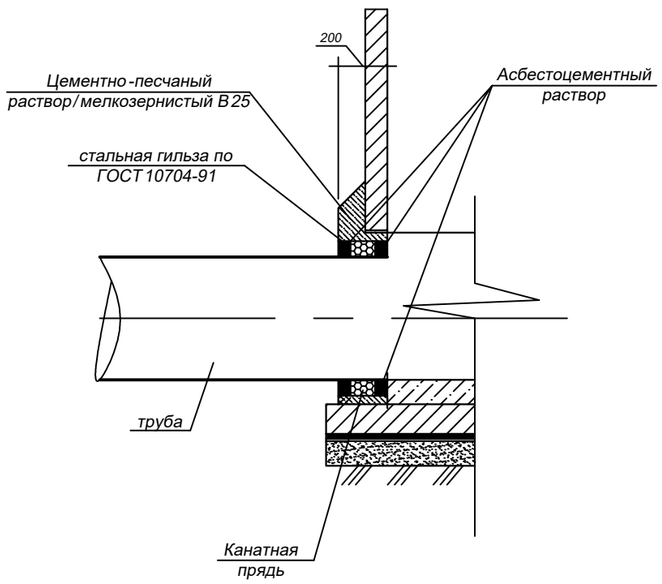

Согласовано

Взам. инв. №

Подп. и дата

Инв. № подл.

Изм.	Кол. уч.	Лист	№ док.	Подп.	Дата	09-1-2025-НК			
						ООО "Дом-Строй Сибирь" Многоэтажный жилой комплекс по ул. Кирова, 44 в Октябрьском районе г. Новосибирска на земельном участке с к.н. 54:35:074675:1			
Разраб.		Куприянова			10.25	Вынос сетей канализации из зоны строительства	Стадия	Лист	Листов
							Р	8	
Н.контр.		Домников			10.25	Схемы. Узлы	ООО "ЭнергоСтройПроект" г. Новосибирск		
ГИП		Домников			10.25				

Формат А3

	Наименование и техническая характеристика	Тип, марка	Код оборудования изделия	Завод-изготовитель	Единица измерен.	Кол-во	Масса единицы кг	Примечания
	КАНАЛИЗАЦИЯ							
	Трубы гофрированные полимерные с раструбом и уплотнительным кольцом SN8 DN/OD160	КОРСИС		ООО "Группа ПОЛИПЛАСТИК"	м	54,0		
	Гильзы для прохода через стенки колодцев							
	Трубы стальные электросварные прямошовные Ф250 (273х4,0мм) с внутренним антикоррозионным	ГОСТ 10704-91			м	1,2		
	полимерным покрытием по ТУ2310-222-39124899-2005 толщиной не менее 30мкм.							
	Антикоррозионное покрытие стальных гильз эмалью ХС-759 за три раза по грунту ХС-059, наносимого				м²	1,0		
	в два слоя							
	Песок средней крупности под основание и засыпку трубопроводов				м³	24,0		
	Колодец круглый железобетонный Ф1000				компл.	1		
	Бетон В7.5 (основания)				м³	0,2		
	Бетон В25				м³	0,1		
	Арматура (для изготовления стремянок для спуска в колодцы) 20-А240	ГОСТ 5781-82			м	5,5		
	Гидроизоляция наружных поверхностей колодцев битумным составом за 2 раза по слою битумного праймера				м²	10,0		
	Узел врезки в сущ. Д160пвх				компл.	1		
	Узел врезки в сущ. Д150чуг.				компл.	1		
	Демонтаж самотечной сети канализации Ф100-160мм				м	82,0		
	Демонтаж канализационных колодцев диаметром 1500мм Н=3,0-3,5м				компл.	3		
	Песок средней крупности под засыпку котлованов и траншей				м³	300,0		

Взам. инв. №

Подпись и дата

Инв. № подл.

Изм.	Кол. уч.	Лист	№ док.	Подп.	Дата
Разраб.		Куприянова			10.25
Н.контр.		Домников			10.25
ГИП		Домников			10.25

09-1-2025-НК.С1

ООО "Дом-Строй Сибирь"
Многоэтажный жилой комплекс по ул. Кирова, 44 в Октябрьском районе г. Новосибирска на земельном участке с к.н. 54:35:074675:1

Вынос сетей канализации из зоны строительства

Стадия	Лист	Листов
Р	1	1

Спецификация оборудования, изделий и материалов. 1 этап

ООО "ЭнергоСтройПроект" г. Новосибирск

Формат А3

	Наименование и техническая характеристика	Тип, марка	Код оборудования изделия	Завод-изготовитель	Единица измерен.	Кол-во	Масса единицы кг	Примечания
	КАНАЛИЗАЦИЯ							
	Трубы гофрированные полимерные с раструбом и уплотнительным кольцом SN16 DN/OD250	КОРСИС		ООО "Группа ПОЛИПЛАСТИК"	м	152,0		
	Футляры для магистральных трубопроводов							
	Трубы стальные электросварные прямошовные Ф500 (530х8,0мм) с внутренним антикоррозионным	ГОСТ 10704-91			м	22,0		
	полимерным покрытием по ТУ2310-222-39124899-2005 толщиной не менее 30мкм.							
	Наружная изоляция стальных труб по типу "усиленная" для открытой прокладке в грунте -полимерное	ГОСТ 9.602-2016			м²	36,6		
	защитное двухслойное покрытие толщиной не менее 2мм:							
	- термоплавкий полимерный подслой;							
	- защитный слой на основе экструдированного полиэтилена.							
	Опорно-направляющие кольца для Ф250/Ф530				шт.	25		
	Герметизирующая манжета для Ф250/Ф530				шт.	1		
	Гильзы для прохода через стенки колодцев							
	Трубы стальные электросварные прямошовные Ф250 (273х4,0мм) с внутренним антикоррозионным	ГОСТ 10704-91			м	0,3		
	полимерным покрытием по ТУ2310-222-39124899-2005 толщиной не менее 30мкм.							
	Трубы стальные электросварные прямошовные Ф350 (377х5,0мм) с внутренним антикоррозионным	ГОСТ 10704-91			м	3,9		
	полимерным покрытием по ТУ2310-222-39124899-2005 толщиной не менее 30мкм.							
	Антикоррозионное покрытие стальных гильз эмалью ХС-759 за три раза по грунту ХС-059, наносимого				м²	5,0		
	в два слоя							
	Песок средней крупности под основание и засыпку трубопроводов				м³	85,0		

Взам. инв. №

Подпись и дата

Инв. № подл.

Изм.	Кол. уч.	Лист	№ док.	Подп.	Дата
Разраб.		Куприянова			10.25
Н.контр.		Домников			10.25
ГИП		Домников			10.25

09-1-2025-НК.С2

ООО "Дом-Строй Сибирь"
Многоэтажный жилой комплекс по ул. Кирова, 44 в Октябрьском районе г. Новосибирска на земельном участке с к.н. 54:35:074675:1

Вынос сетей канализации из зоны строительства

Стадия	Лист	Листов
Р	1	2

Спецификация оборудования, изделий и материалов. 2 этап

ООО "ЭнергоСтройПроект" г. Новосибирск

Формат А3

	Наименование и техническая характеристика	Тип, марка	Код оборудования изделия	Завод-изготовитель	Единица измерен.	Кол-во	Масса единицы кг	Примечания
	Колодец круглый железобетонный Ф1000				компл.	3		см. лист 4
	Колодец круглый железобетонный Ф1500				компл.	5		см. лист 4
	Бетон В7.5 (основания)				м³	2,1		
	Бетон В25				м³	0,5		
	Арматура (для изготовления стремянок для спуска в колодцы) 20-А240	ГОСТ 5781-82			м	56,0		
	Гидроизоляция наружных поверхностей колодцев битумным составом за 2 раза по слою битумного праймера				м²	135,0		
	Узел врезки в сущ. Д160 пвх				компл.	1		
	Узел врезки в сущ. Д250 кер.				компл.	1		
	Демонтаж самотечной сети канализации Ф100-160 мм				м	115,0		
	Демонтаж самотечной сети канализации Ф250 мм				м	16,0		
	Демонтаж канализационных колодцев диаметром 1000-1500 мм Н=2,3-3,9 м				компл.	7		
	Песок средней крупности под засыпку котлованов и траншей				м³	390,0		

Взам. инв. №

Подпись и дата

Инв. № подл.